NPO SERIES　巾着（サイズ指定対応品）

販売単位 1枚

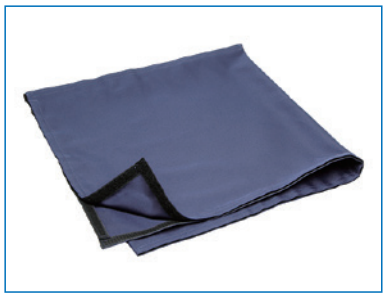

使用例

特徴

- ラック内に引き込まれたケーブルと配線穴とのスキマを埋めることができる巾着です。
- 配線穴に対して面ファスナーによる着脱が可能です。（配線穴の周囲に粘着テープ付面ファスナー貼付）
- 1枚からご発注でき、サイズの指定が可能です。
- 巾着は防炎布を使用しています。
- 巾着の口は面ファスナー付になっており、ケーブルの量に合わせて口を閉じることができます。
- 配線穴へのほこりの侵入や部品の落下、排熱の回り込みを防止することができます。
- 特別仕様にて配線穴の板の裏面固定仕様などへの変更が可能です。

構成内容

照番	名称	個数	材質	色・外装処理
1	巾着	1	ポリエステル／ポリアミド等（防炎）	「ダークネイビー」等
2	面ファスナー（ループ側W）	2	ポリアミド等	「ブラック」粘着テープ付
3	面ファスナー（ループ側D）	2	ポリアミド等	「ブラック」粘着テープ付
付属品　無				

ケーブル本数の目安

ケーブル（φ6）導入可能数	ケーブル（φ10）導入可能数	ケーブル（φ15）導入可能数
巾着サイズ（開口部）100mm×100mm 約200本	巾着サイズ（開口部）100mm×100mm 約90本	巾着サイズ（開口部）100mm×100mm 約40本

機種内容

在庫区分	型番	外形寸法（mm）			質量（g）
		Wo ※1	Ho	Do ※1	
受注品	NPO-WWDDHH-KC	100～500（10mm単位）	WoとDoの大きい方～700（10mm単位）	100～500（10mm単位）	Wo500×Ho700×Do500の場合　280

※1　WoとDo（開口部）の合計は、1200mm以下にしてください。
（Wo×2+Do×2≦1200mm）

外観寸法図

単位 mm

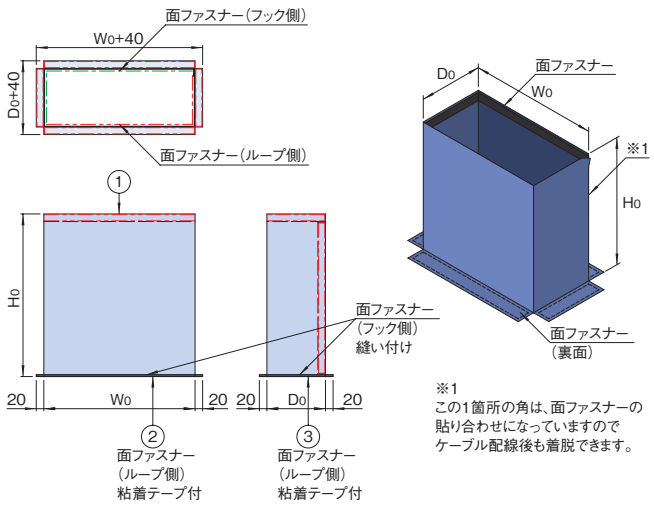

※1
この1箇所の角は、面ファスナーの貼り合わせになっていますのでケーブル配線後も着脱できます。