RKO2SERIES　ファンユニット

スチール　販売単位 1個　ホワイトグレイ

取付例

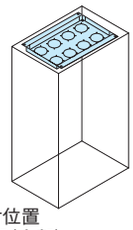

標準取付位置
ラック上部（内部）

特徴

- ラック上部からファンにより強制排気を行う場合に用います。
- ベンチレーションタイプの天板やルーフトップ取付時に実装します。
- 別売のファンモーター、ファンモーターグロメット、フィンガーガード等取り付けできます。

⚠注意

- ファンモーターは120mm角25mm厚さの機種を使用してください。

機種内容

在庫区分	型番	外形寸法（mm） Ho	ファンモーター（120mm角）取付最大個数	適合ラックシリーズ名（適合機種サイズmm）	質量（kg）
在庫品	RKO2-450FU	373	4	RKC（D450）	2.6
	RKO2-530FU	453	6	RKC（D530）	2.9
	RKO2-630FU	553		DIG・RKC（D630）	3.6
	RKO2-710FU	633		DIG・RKC（D710）	4.2
	RKO2-810FU	733	8	RKC（D810）	4.6
	RKO2-900FU	823		RKC・RKCS（D900）	5.2
	RKO2-A00FU	923	10	RKC・RKCS（D1000）	5.4

構成内容

照番	名称	個数	材質	色・外装処理（型番）
1	ファンユニット	1	鋼板 t1.6	「ホワイトグレイ」7.5Y7.4/0.8メラミン塗装
2	膜付グロメット	2	合成ゴム	「ブラック」
付属品　無				

外観寸法図

単位 mm

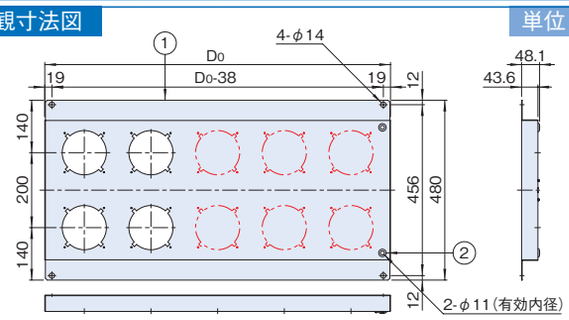
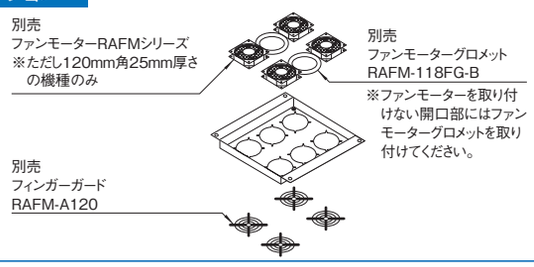
オプション