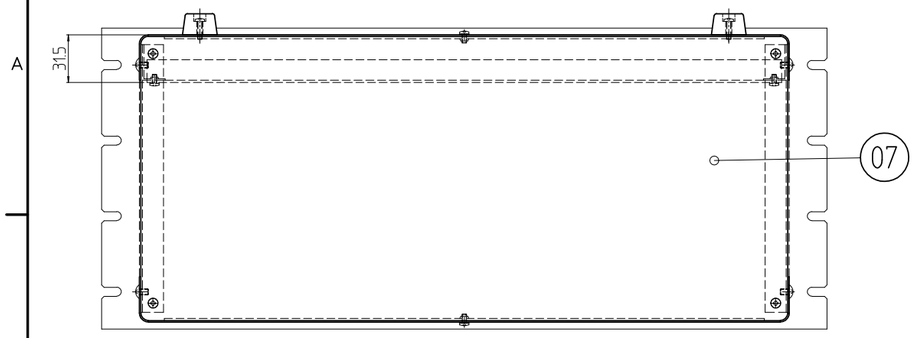

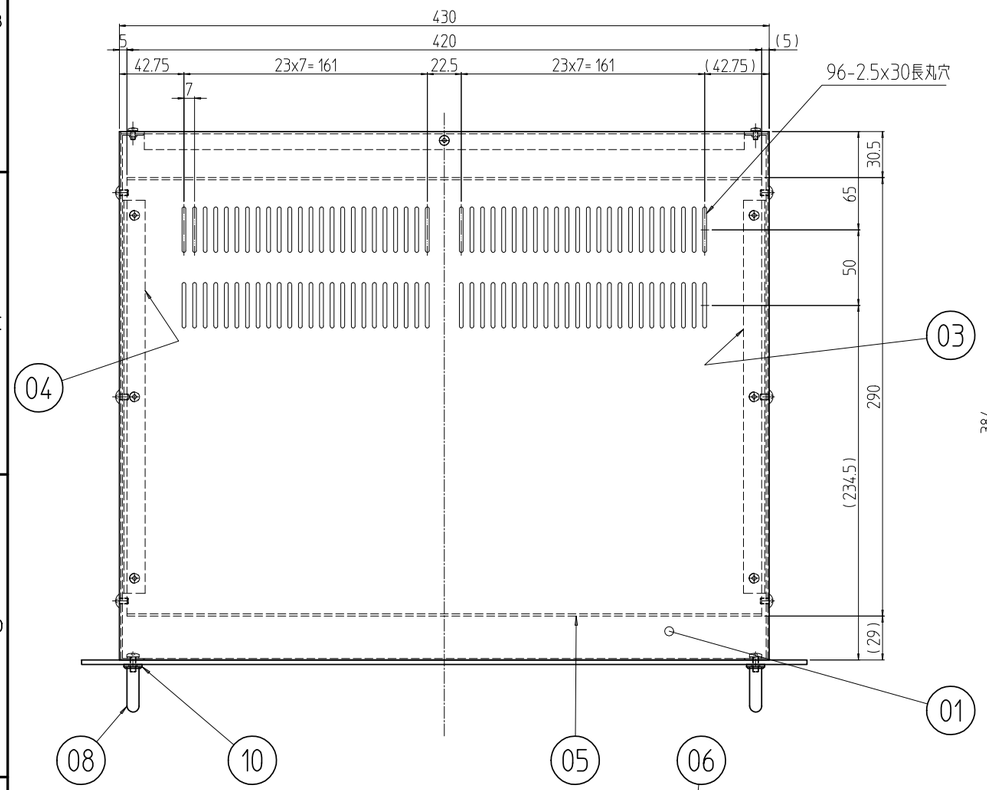

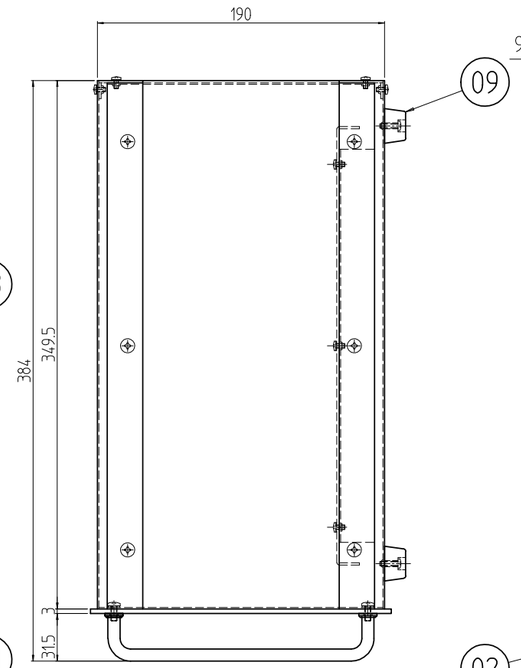

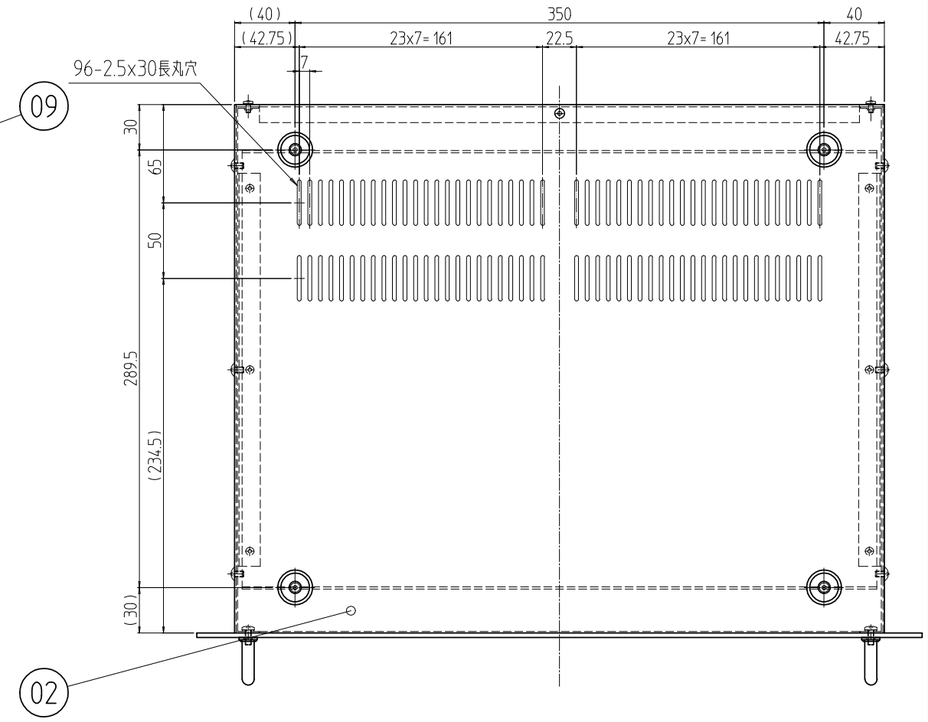

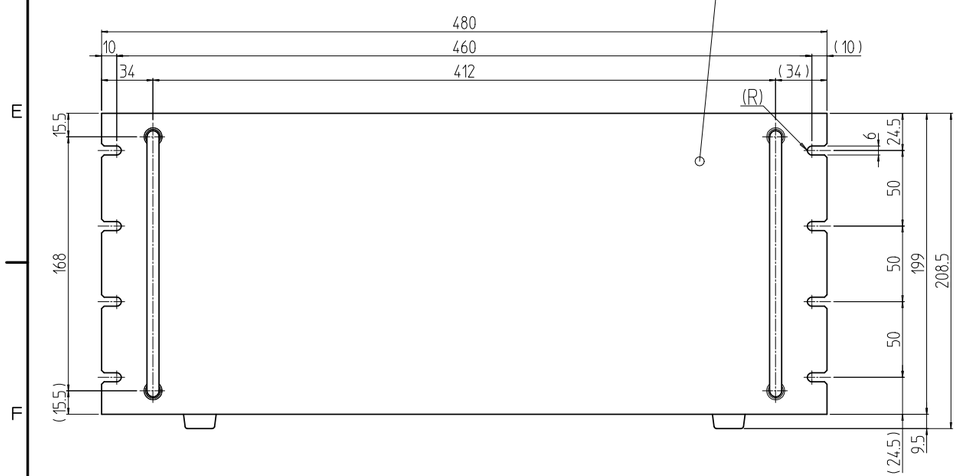

変更 REVISIONS			
回数 REV. MARK	日付 DATE	記事 CONTENTS	変更者 REVISED BY

個数 QUANTITY	No.	図番 DRAWING No.	部品名 PART NAME	材質 MATERIAL	仕上 FINISH
4	10		ステンレスパネル取手用座金	SUS304	生地
4	09		ゴム足TK型	ｴﾁﾚﾝﾌﾟﾛﾋﾟﾚﾝｺﾞﾑ/SPCC	「黒」/ Ep-Fe/Zn5/CM2C
2	08		取手 20	SUS304 φ8	バフ研磨(鏡面)
1	07		リヤパネル 200	カラーALP t1.5	「シルバーS」
1	06		フロントパネル 200	A1050P t3.0	ヘアラインB2アルマイト
1	05		シャーシ	A1050P t1.5	生地(片面ビニールコート)
1	04		側板 200(L)	SECC t1.0	「ペールブルー」5B8/2レザートーン塗装
1	03		側板 200(R)		
1	02		カバ 下		「マリンブルー」2.5PB3.5/10レザートーン塗装
1	01		カバ 上		

MODEL 型式 UR-200	単位 UNIT mm	設計 DESIGNED	検図 CHECKED	承認 APPROVED
	尺度 SCALE 1 : 4			
	出図			

IDEAL 摂津金属工業株式会社

図名 TITLE	外観寸法
品名 NAME	URユニットケース
型式 MODEL	UR-200
図番 DRAWING No.	UR-010031