| 変更 REVISIONS | | | |
|---|---|---|---|
| 回数 REV. MARK | 日付 DATE | 記事 CONTENTS | 変更者 REVISED BY |
| | | | |

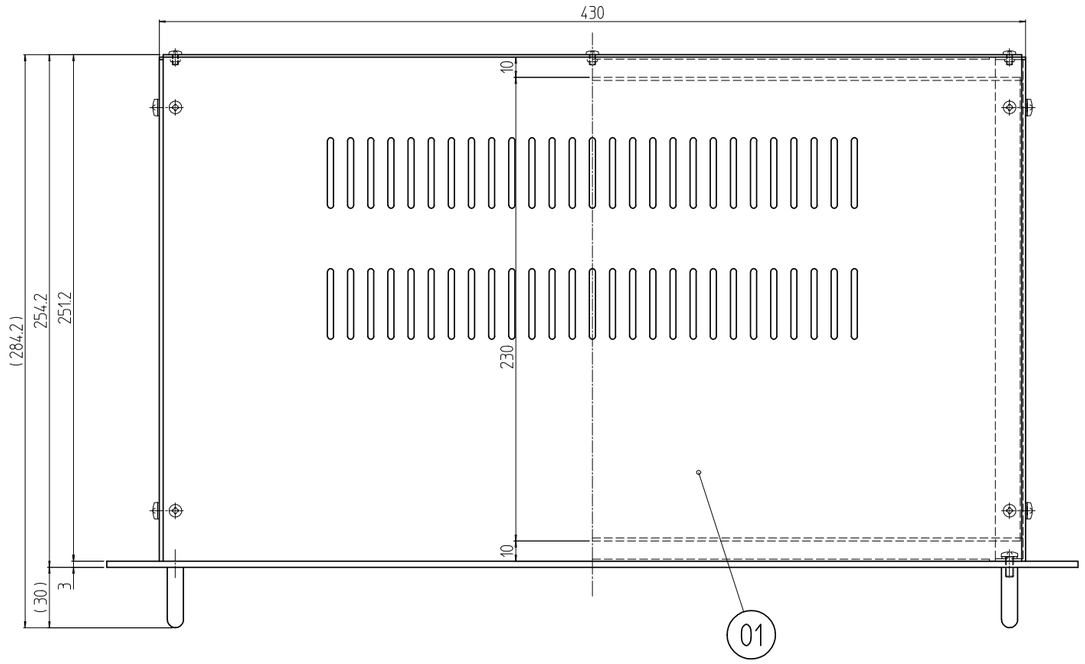


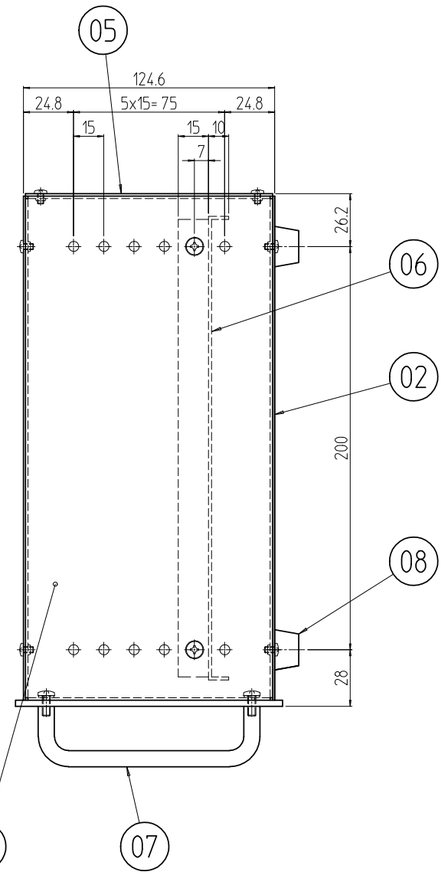


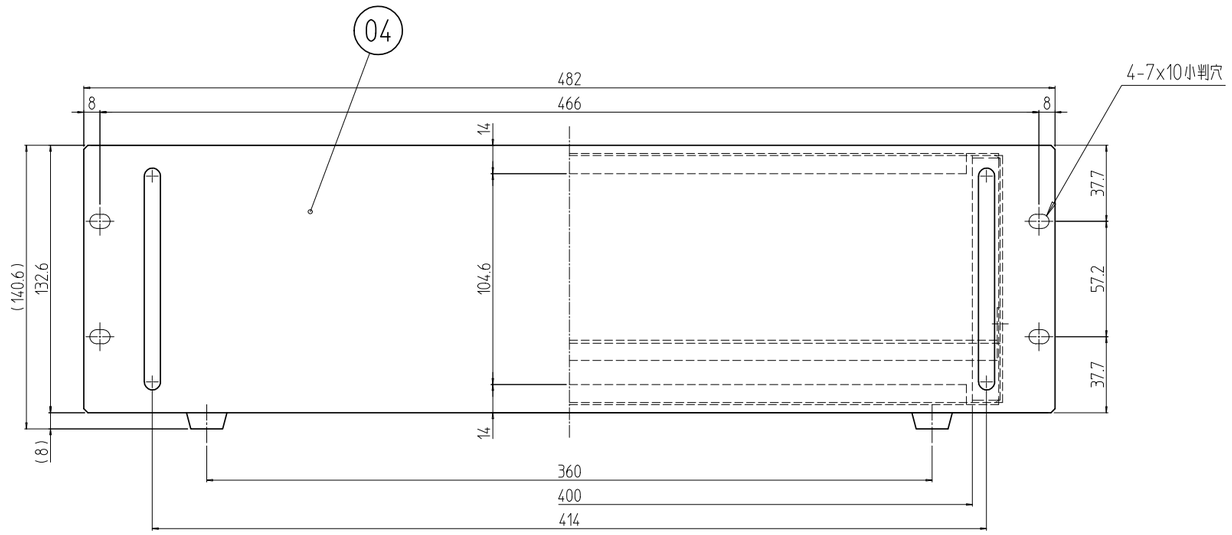


| 個数 QUANTITY | No. | 図番 DRAWING No. | 部品名 PART NAME | 材質 MATERIAL | 仕上 FINISH |
|---|---|---|---|---|---|
| 4 | 08 | | ゴム足 | NRゴム | 「黒」 |
| 2 | 07 | | 取手 | SUS304 φ8 | バフ研磨 |
| 1 | 06 | | シャーシ | A1050P t1.5 | 生地 |
| 1 | 05 | | リヤパネル | A1050P t1.2 | |
| 1 | 04 | | パネル | A1050P t3.0 | ヘアラインB2アルマイト |
| 2 | 03 | | 側板 | SPCC t1.2 | 「グレイ」7.5B5/0.5近似BTS2号色メラミン塗装 |
| 1 | 02 | | 下板 | SPCC t1.0 | |
| 1 | 01 | | 上板 | SPCC t1.0 | |

| | | | |
|---|---|---|---|
| 単位 UNIT mm | 設計 DESIGNED | 検図 CHECKED | 承認 APPROVED |
| 尺度 SCALE 1 : 3 | | | |
| 出図 | | | |

MODEL 型式 RJU-1325

IDEAL 摂津金属工業株式会社

| | |
|---|---|
| 図名 TITLE | 外観寸法 |
| 品名 NAME | RJUユニットケース |
| 型式 MODEL | RJU-1325 |
| 図番 DRAWING No. | RJU-000702 |