変更 REVISIONS			
回数 REV. MARK	日付 DATE	記事 CONTENTS	変更者 REVISED BY

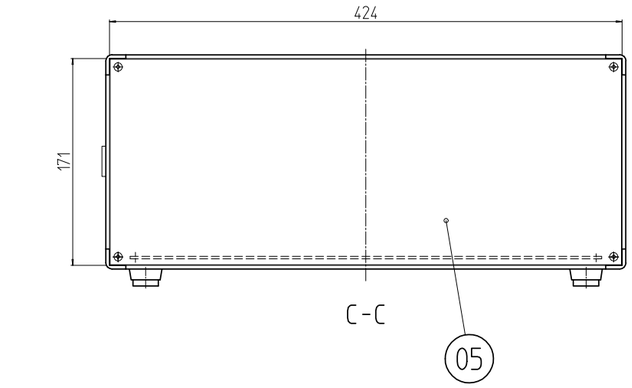

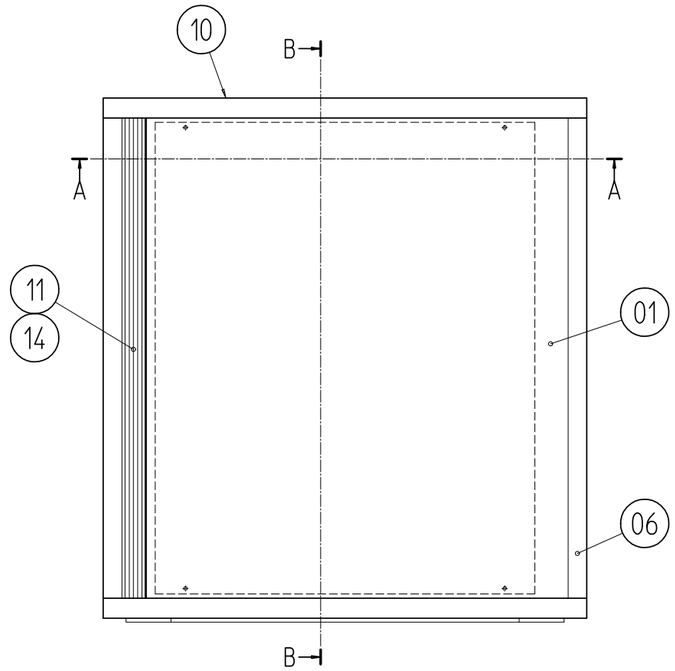

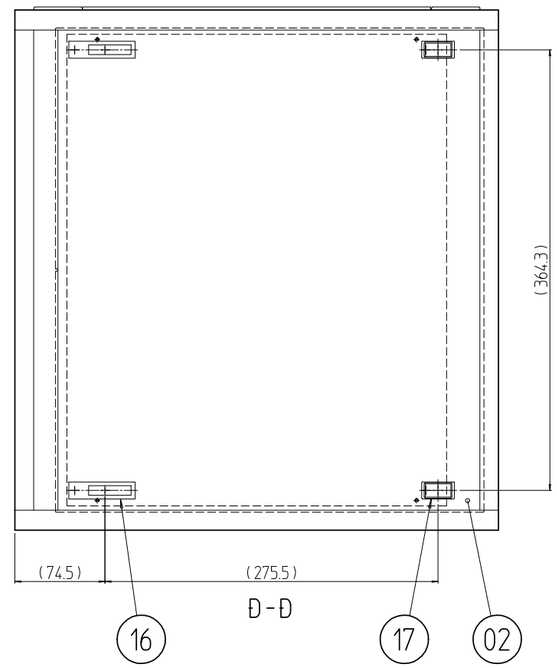

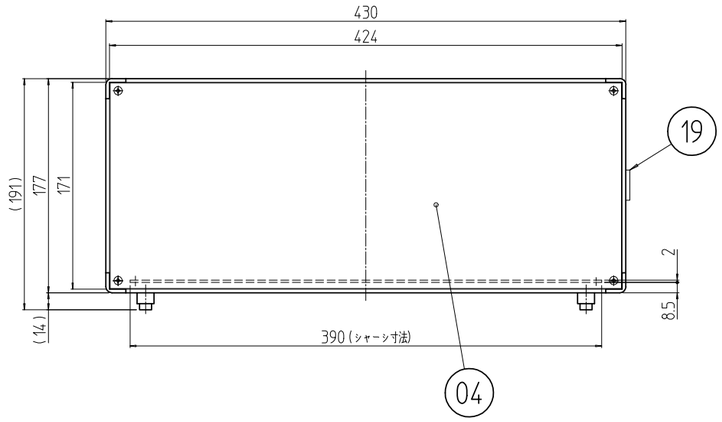

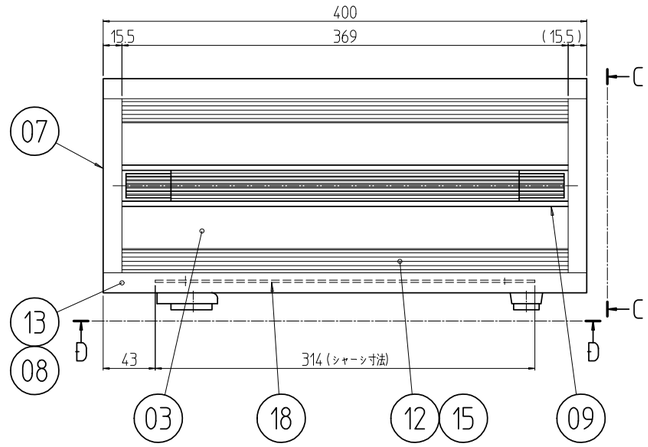

注1.A-A断面の詳細は別図番「BC-100005」を参照とする。
注2.B-B断面の詳細は別図番「BC-100006」を参照とする。

個数 QUANTITY	No.	図番 DRAWING No.	部品名 PART NAME	材質 MATERIAL	仕上 FINISH
1	19		ストラップハンドル	ZDC,ABS,SUS エラストマー	「グレーイッシュオリーブ」
1	18		シャーシ 400	A1050P t2.0	生地
2	17		フォールディングレッグ(B)	強化ポリスチロール	「グレイ」
2	16		フォールディングレッグ(A)		
4	15		Dフォルダ化粧カバー 400	ABS(UL94V-0)	「ホワイトグレイ」7.5Y7.4/0.8
2	14		Wフォルダ化粧カバー 430		
8	13		コーナーピース	A6063S T5	B2アルマイト
4	12		Dフォルダ 400		
2	11		Wフォルダ 430		
1	10		サポートフレーム(2) 400		
1	09		サポートフレーム(1) 400		
4	08		Dフレーム 400		
4	07		Hフレーム 177		
4	06		Wフレーム 430		
1	05		リヤパネル 17-43	カラーALP t1.5	「シルバーS」7.6Y7.9/0.3
1	04		フロントパネル 17-43	A1050P t2.0	ヘアラインB2アルマイト
4	03		サイドプレート 1740	POALP t0.8/t0.2	「メディアムサンド」
1	02		ボトムカバ 400		
1	01		トップカバ 400		

単位 UNIT mm	設計 DESIGNED	検図 CHECKED	承認 APPROVED	図名 TITLE 外観寸法
尺度 SCALE 1:5				品名 NAME BCユニットケース
出図				型式 MODEL BC-1740-43
IDEAL 摂津金属工業株式会社				図番 DRAWING No. BC-100003

型式 MODEL BC-1740-43