変更 REVISIONS			
回数 REV. MARK	日付 DATE	記事 CONTENTS	変更者 REVISED BY

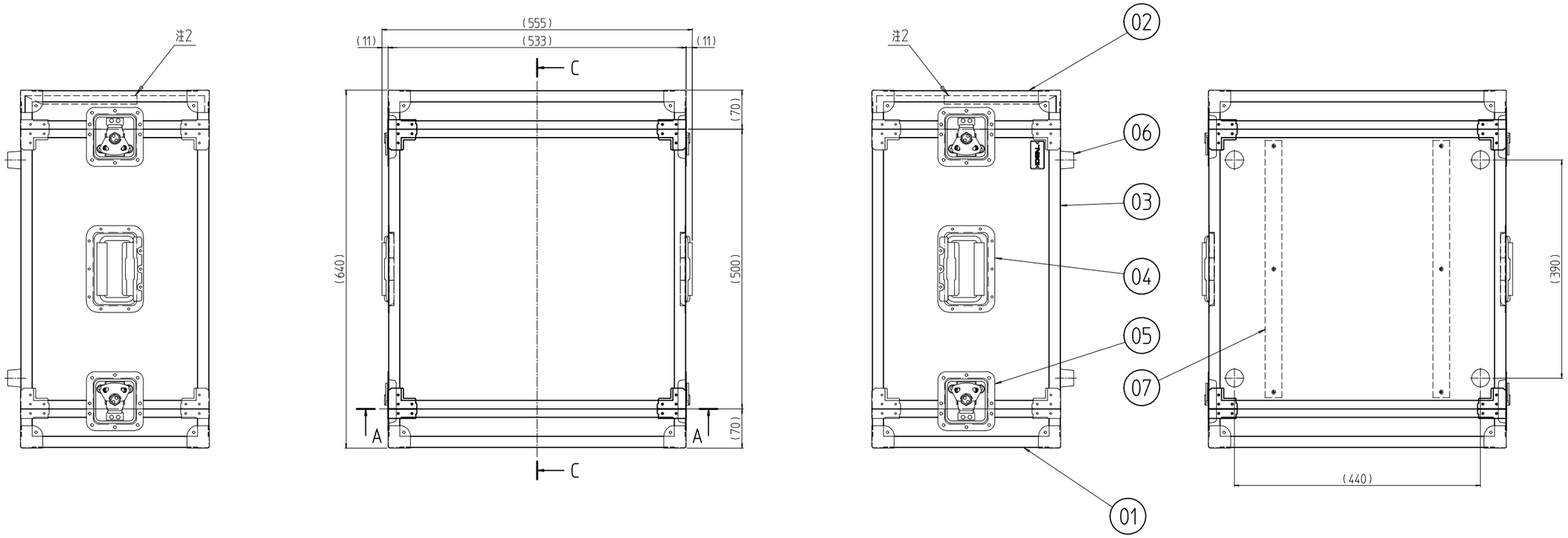

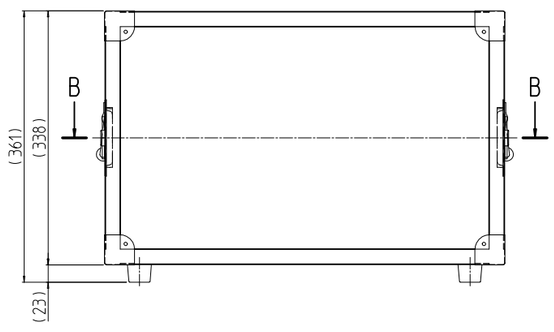

注1.「フロントカバー」「リヤカバー」「ボディ」の部材については サッシ部は
B2アルマイト 板部はグラス繊維板(銀粉混入ポリエステル樹脂コート仕上げ)
貼りつけを使用する。
注2.「リヤカバー」の内側には ケーブル等収納する袋を付属すること。
注3. A-A,B-B,C-C断面については 別図「A-A,B-B,C-C断面」(図番 YA-020412)を参照とする。

個数 QUANTITY	No.	DRAWING No.	部品名 PART NAME	材質 MATERIAL	仕上 FINISH
2	07		スライドプレート	デルリン	「自然色」
4	06		ゴム足	合成ゴム	「ブラック」
4	05		キャッチロック	鉄	「シルバー」
2	04		埋込み把手	鉄、サントプレーン	「シルバー」、「ブラック」
1	03		ボディ	注1	注1
1	02		リヤカバー	注1,2	注1,2
1	01		フロントカバー	注1	注1

MODEL 型式 YA-3164B-G	単位 UNIT mm	設計 DESIGNED	検図 CHECKED	承認 APPROVED	図名 TITLE 外観寸法
	尺度 SCALE 1:8				品名 NAME YAトランクケース
	出 図				型式 MODEL YA-3164B-G
	SETTSU 摂津金属工業株式会社				図番 DRAWING No. YA-020411