| 変更 REVISIONS | | | |
|---|---|---|---|
| 回数 REV. MARK | 日付 DATE | 記事 CONTENTS | 変更者 REVISED BY |
| | | | |

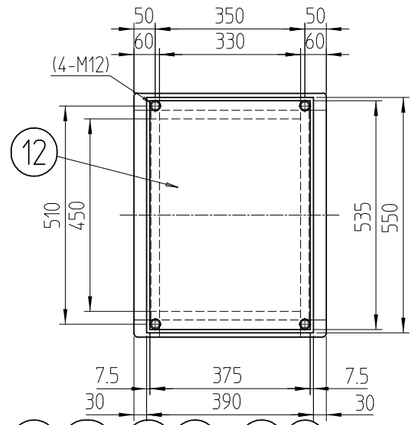


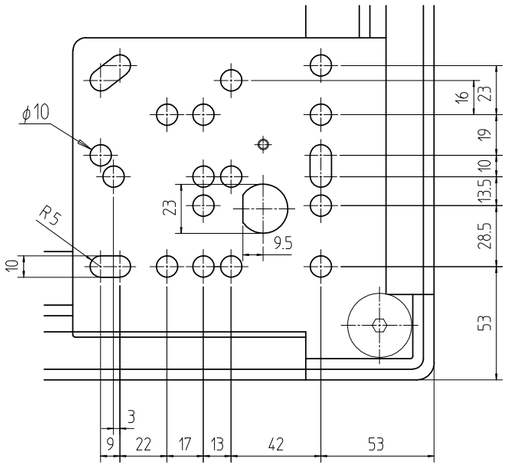


A部詳細 (1 : 2.828)

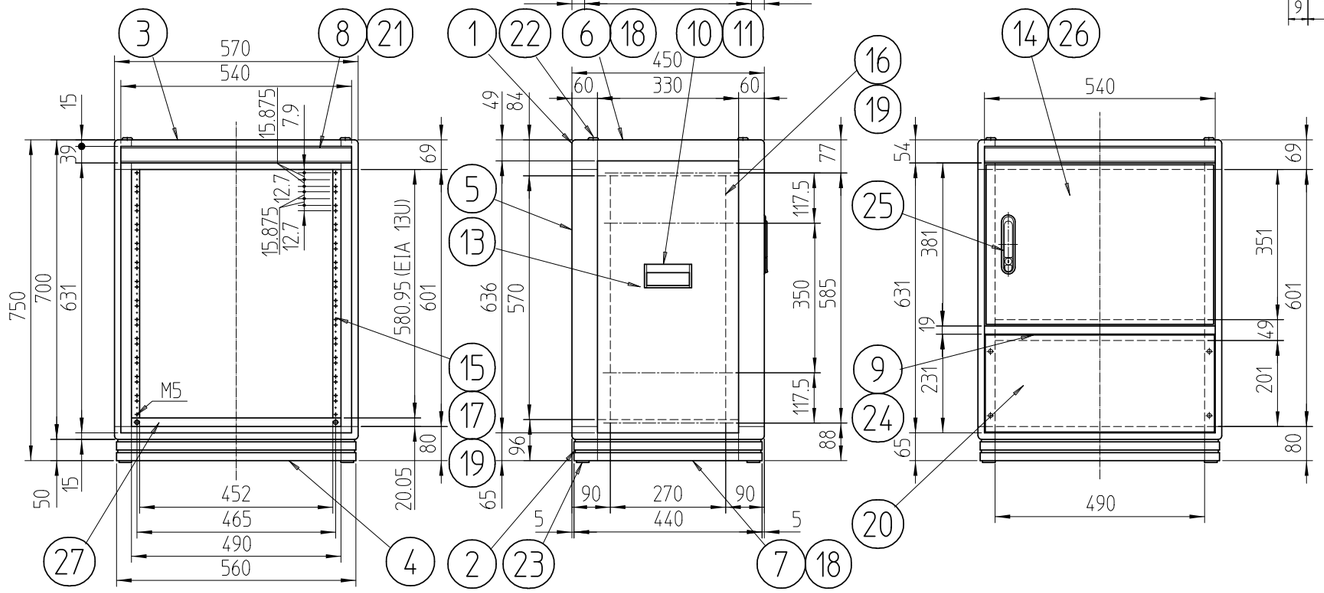


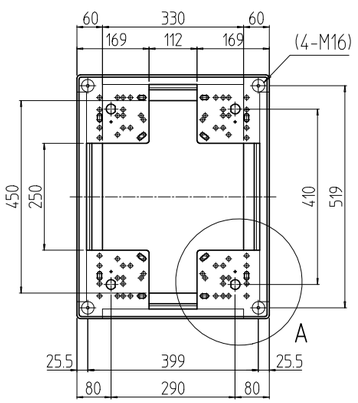


| 個数 QUANTITY | No. | 図番 DRAWING No. | 部品名 PART NAME | 材質 MATERIAL | 仕上 FINISH |
|---|---|---|---|---|---|
| 1 | 27 | | ブランクパネル0751 | A6063S T5 | B2アルマイト |
| 1セット | 26 | | ドア軸セット | Fe/SUS304 | Ep-Fe/Ni5b,Cr0.1r/生地 |
| 1 | 25 | | フラッシュリフトハンドル | ZDC | サチライトクロームメッキ |
| 1 | 24 | | センターフレームカバー570 | ABS | 「ダークビーバー」 |
| 4 | 23 | | M16キャップ | ナイロン6 | 「ブラック」 |
| 4 | 22 | | M12化粧ボルト | 丸鉄 φ25 | Ep-Fe/Ni5b,Cr0.1r |
| 2 | 21 | | ネームプレート570 | カラーALP t1.5 | 「クリーム」 |
| 1 | 20 | | コネクタープレート200 | A1050P t3.0 | 生地(片面ビニールコート) |
| 6セット | 19 | | スリムラインナット | A6061S T5 | 化成皮膜処理 |
| 4 | 18 | | サイドバーナット450 | | |
| 4 | 17 | | パネルマウントスペーサ13 | A6063S T5 | B2アルマイト |
| 2 | 16 | | ガイドマウントフレーム0750 | | |
| 2 | 15 | | パネルマウントフレーム0750 | | |
| 1 | 14 | | リヤドア0750 | SPCC t0.8/t2.0 | 「ライトキャメル」2.5Y6.2/2.1(25)メラミン塗装 |
| 2 | 13 | | 側板07-4 | SPCC t0.8 | |
| 1 | 12 | | 天板450 | SPCC t0.8 | |
| 4 | 11 | | 側板ハンドル側面 | A6063S T5 | |
| 2 | 10 | | 側板ハンドル本体 | | |
| 1 | 9 | | センターフレーム570 | | 「ダークビーバー」2.5Y3.8/1.7(25)メラミン塗装 |
| 2 | 8 | | ネームフレーム570 | | |
| 2 | 7 | | ボトムDフレーム450 | A6N01S T5 | |
| 2 | 6 | | トップDフレーム450 | | |
| 4 | 5 | | Hフレーム0750 | | |
| 2 | 4 | | ボトムWフレーム570 | | |
| 2 | 3 | | トップWフレーム570 | | |
| 対角計4 | 2 | | ボトムコーナ | ADC-12 | |
| 対角計4 | 1 | | トップコーナ | | |

| | | | | |
|---|---|---|---|---|
| 単位 UNIT mm | 設計 DESIGNED | 検図 CHECKED | 承認 APPROVED | 図名 TITLE 外観寸法 |
| 尺度 SCALE 1 : 14.14 | | | | 品名 NAME FDCキャビネットラック |
| 出図 | | | | 型式 MODEL FDC-0751-450 |
| IDEAL 摂津金属工業株式会社 | | | | 図番 DRAWING No. FDC-020104 |

MODEL 型式 FDC-0751-450

A3H-C