変更 REVISIONS			
回数 REV. MARK	日付 DATE	記事 CONTENTS	変更者 REVISED BY

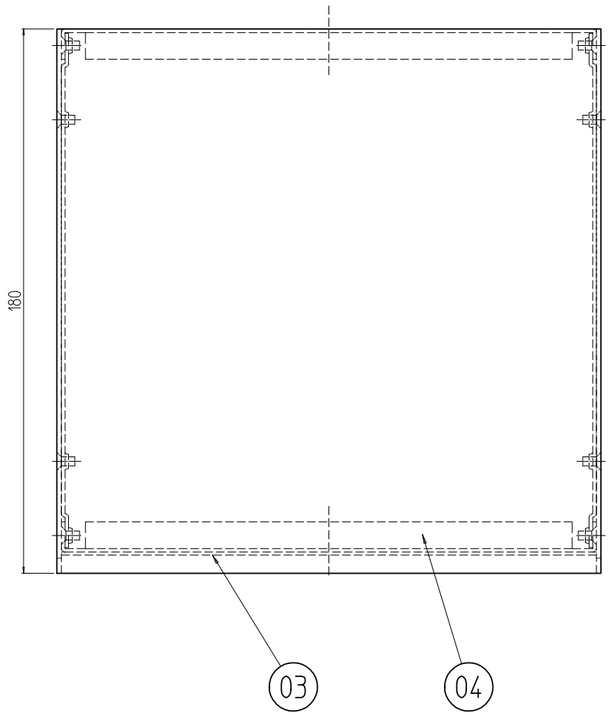

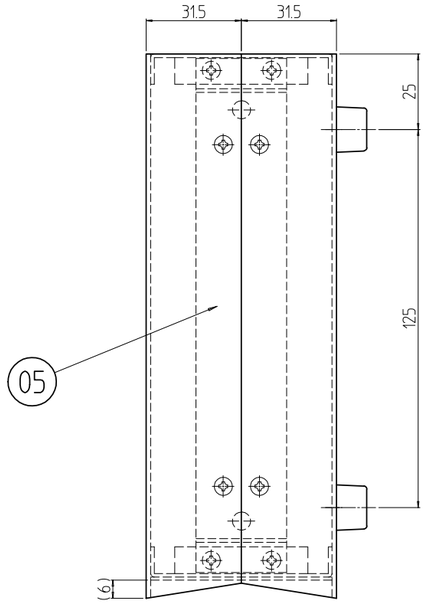

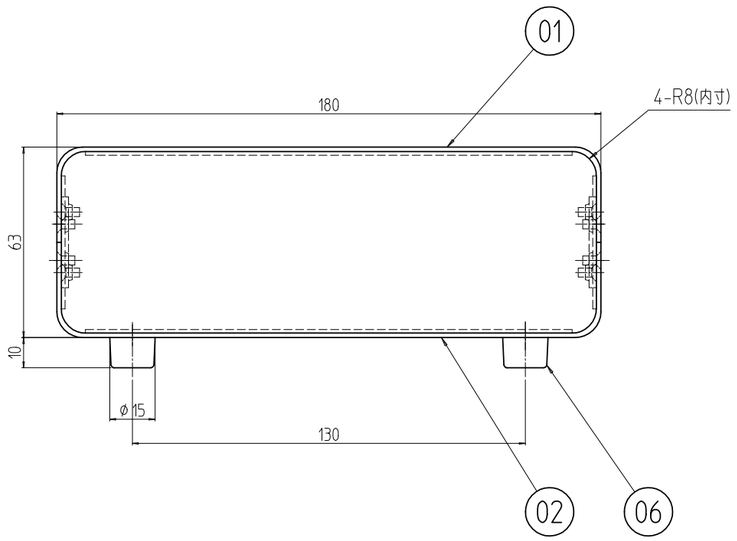

個数 QUANTITY	No.	図番 DRAWING No.	部品名 PART NAME	材質 MATERIAL	仕上 FINISH
4	06		ポリ脚	ポリエチレン	「黒」
2	05		側板 180	SPCC t1.2	Ep-Fe/Zn5/CM2C
2	04		前後パネル 180	A1050P t1.2	生地(片面ビニールコート)
1	03		飾りパネル 180	カラーALP t1.0	「黒」
1	02		下カバー 180	A1050P t1.5	「クリーム」2.5Y9/5(65)メラミン塗装
1	01		上カバー 180		

TC-180C	MODEL 型式	単位 UNIT mm	設計 DESIGNED	検図 CHECKED	承認 APPROVED
		尺度 SCALE 1 : 2			
		出図			

IDEAL 摂津金属工業株式会社

図名 TITLE	**外観寸法**
品名 NAME	TC小型万能ケース
型式 MODEL	TC-180C
	[日図番 TC-01011C]
図番 DRAWING No.	TC-011811