変更 REVISIONS			
回数 REV. MARK	日付 DATE	記事 CONTENTS	変更者 REVISED BY

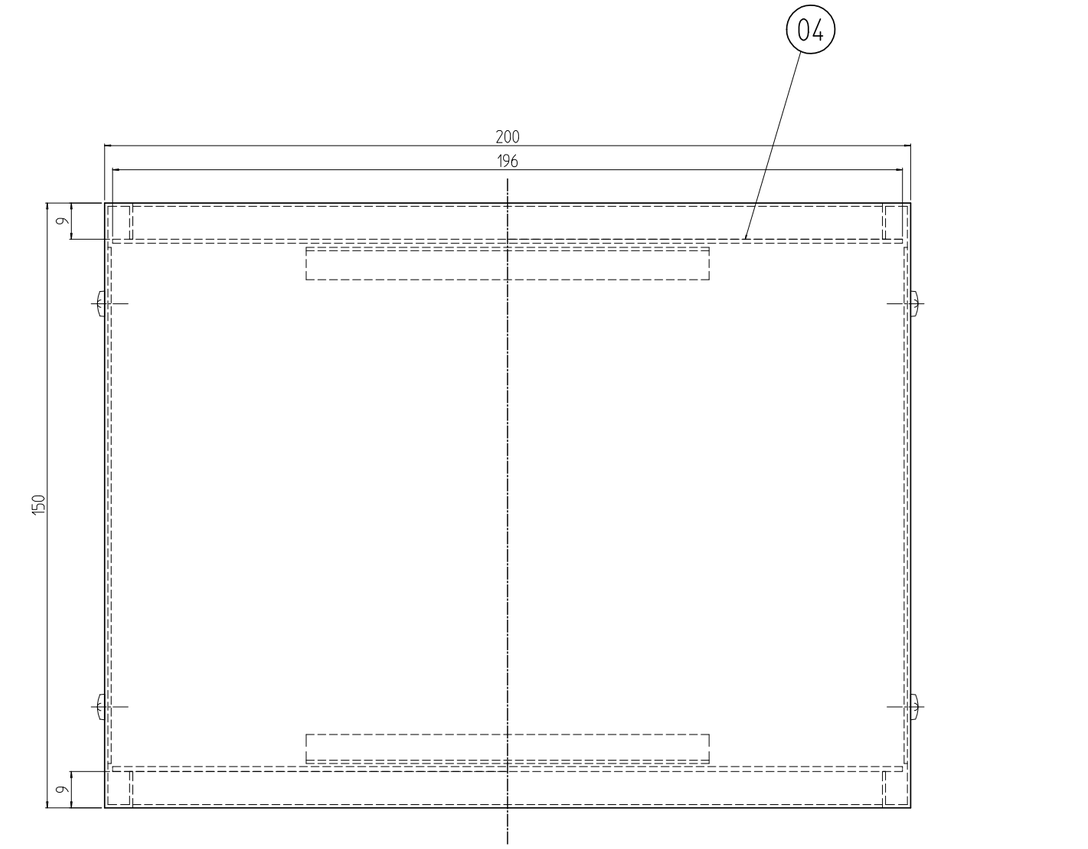

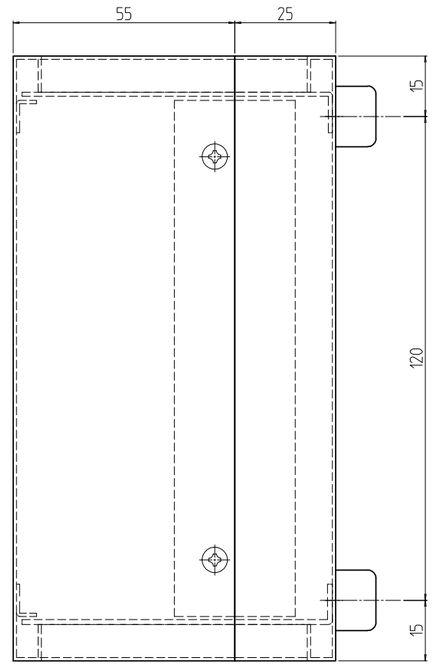

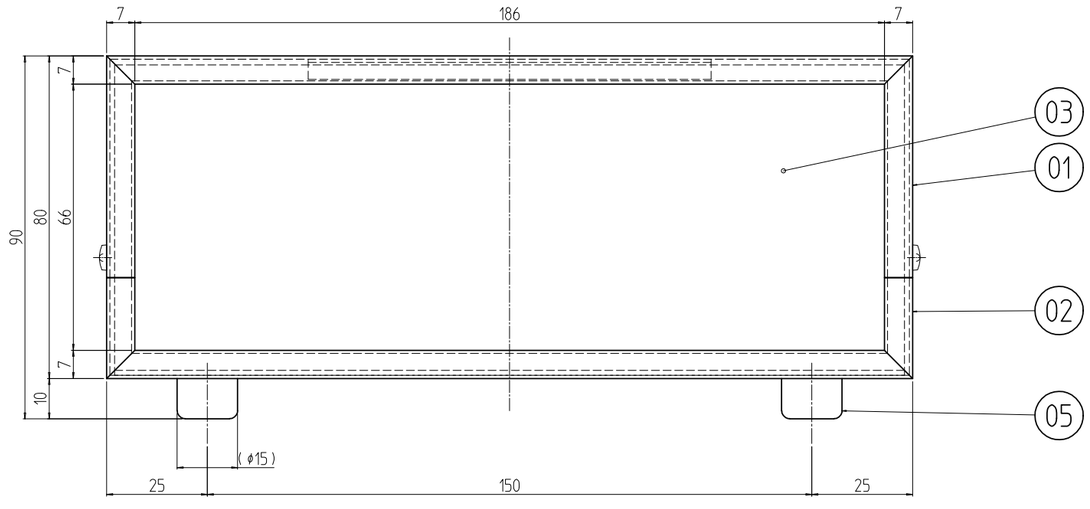

個数 QUANTITY	No.	図番 DRAWING No.	部品名 PART NAME	材質 MATERIAL	仕上 FINISH
4	05		フィート	ポリエチレン	「ブラック」
1	04		後パネル 20	A1050P t1.0	生地
1	03		前パネル 20	カラーALP t1.2	「シルバー」
1	02		底板 20	SPCC t0.8	「ウォームグレイ」メラミン塗装
1	01		カバー 20		

MODEL 型式 CE-20	単位 UNIT mm	設計 DESIGNED	検図 CHECKED	承認 APPROVED
	尺度 SCALE 1 : 1.5			
	出図			

IDEAL 摂津金属工業株式会社

図名 TITLE	外観寸法
品名 NAME	CE万能ケース
型式 MODEL	CE-20
図番 DRAWING No.	CE-01011A