変更 REVISIONS			
回数 REV. MARK	日付 DATE	記事 CONTENTS	変更者 REVISED BY

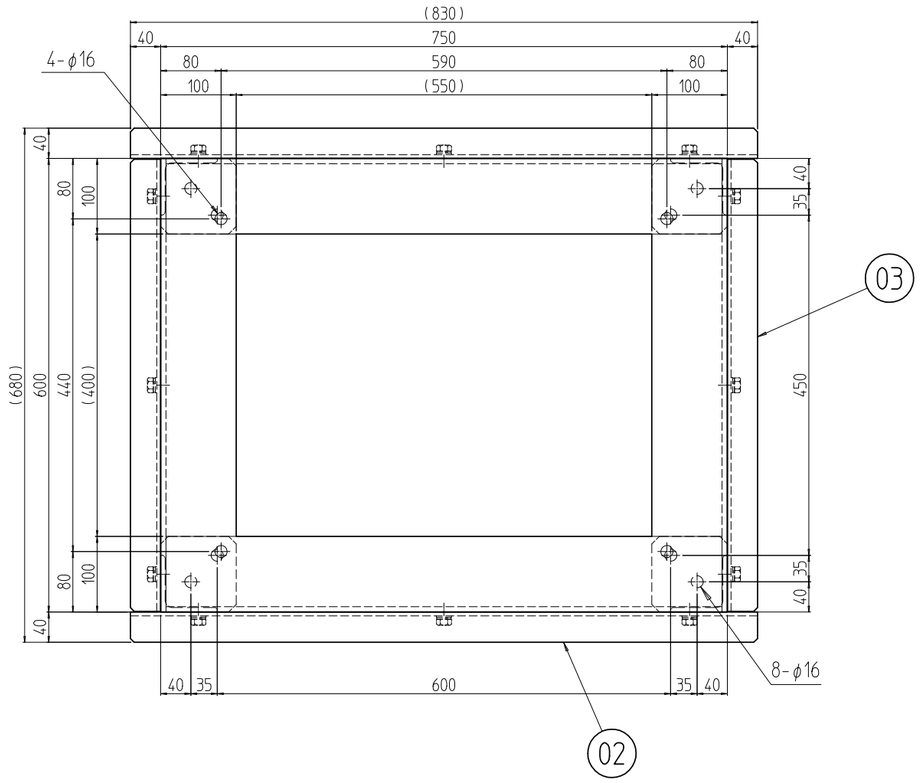

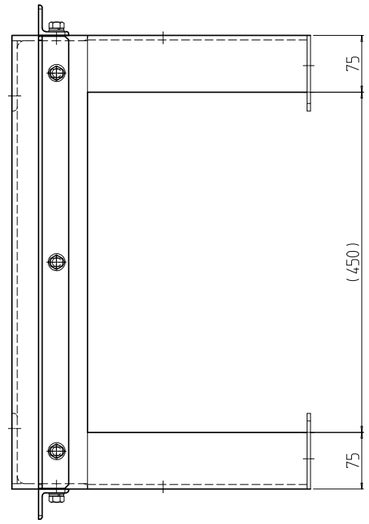

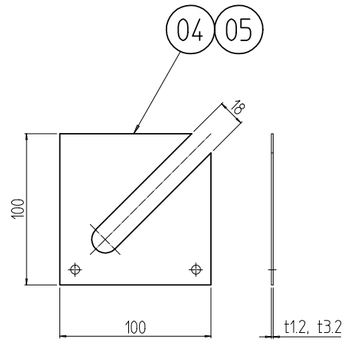

架台用ライナー詳細 (1 : 4)

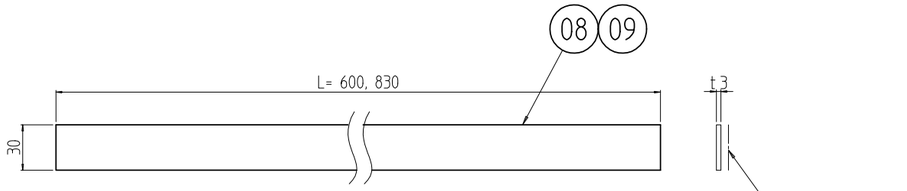

アングル用ゴム詳細 (1 : 4)

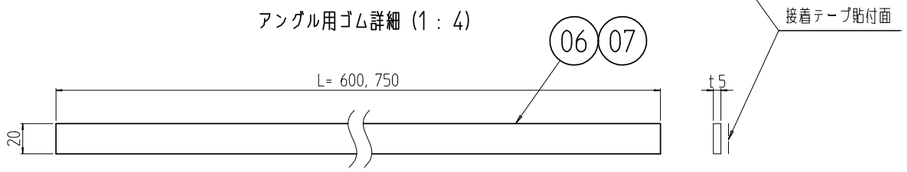

クッションゴム詳細 (1 : 4)

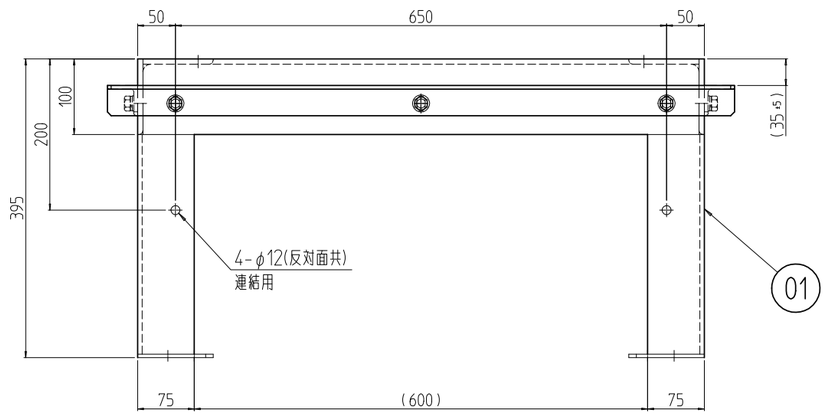

個数 QUANTITY	No.	図番 DRAWING No.	部品名 PART NAME	材質 MATERIAL	仕上 FINISH
2	09		アングル用ゴム 830	ネオプレンゴム t3.0x30	「ブラック」片面接着テープ貼付
2	08		アングル用ゴム 600		
2	07		クッションゴム 750	CR系ゴムスポンジ C-4305 t5.0	
2	06		クッションゴム 600		
8	05		架台用ライナー3.2	SEHC t3.2	「ブラック」N1.0(5B)メラミン塗装
8	04		架台用ライナー1.2	SECC t1.2	
2	03		アングル W600	等辺山形鋼 t5x40x40	
2	02		アングル D750		
1	01		NFO鋼材架台604075	等辺山形鋼 t7x100x100/t6x75x75 /SPHC t4.5	

型式 MODEL NFO-604075CB	単位 UNIT mm	設計 DESIGNED	検図 CHECKED	承認 APPROVED
	尺度 SCALE 1 : 8			
	出図			

IDEAL 摂津金属工業株式会社

図名 TITLE	外観寸法
品名 NAME	NFO 鋼材架台
型式 MODEL	NFO-604075CB
図番 DRAWING No.	NFO-051011