変更 REVISIONS			
回数 REV. MARK	日付 DATE	記事 CONTENTS	変更者 REVISED BY

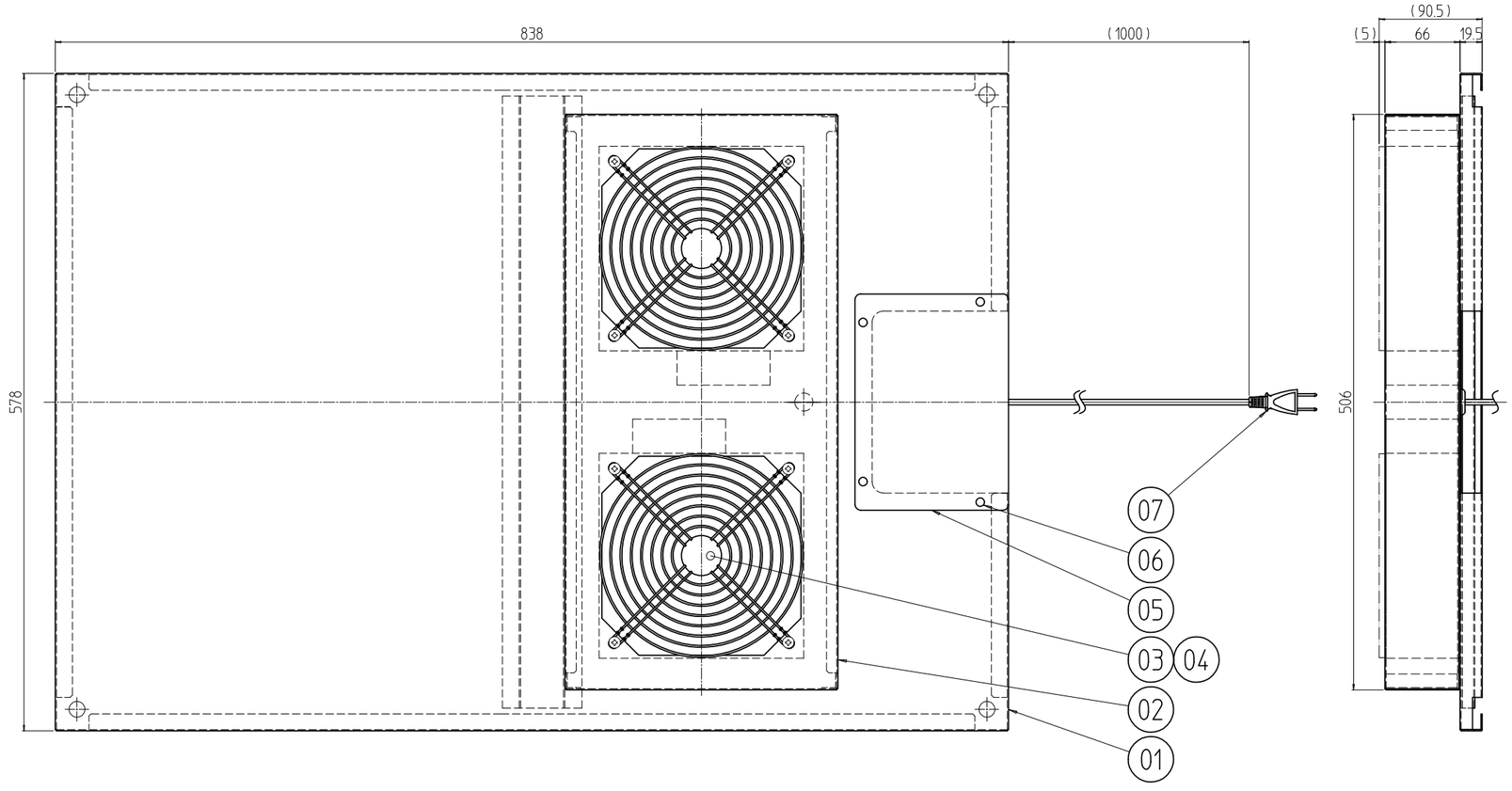

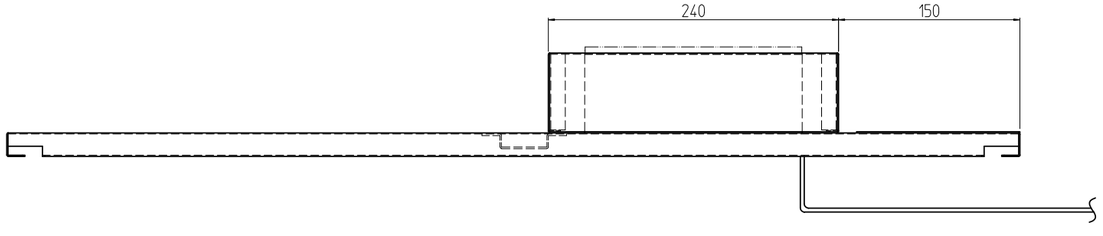

個数 QUANTITY	No.	図番 DRAWING No.	部品名 PART NAME	材質 MATERIAL	仕上 FINISH
1	07		P付VFF		
4	06		カヌークリップ	ポリアミド	「原色」
1	05		ケーブル穴蓋	SPCC t1.0	「ホワイトグレイ」7.5Y7.4/0.8(25)メラミン塗装
4	04		フィンガーガード		
2	03		ファンモータ		
1	02		天板上カバー	SPCC t1.0	「ホワイトグレイ」7.5Y7.4/0.8(25)メラミン塗装
1	01		天板 6090	SPCC t1.0	「ホワイトグレイ」7.5Y7.4/0.8(25)メラミン塗装

型式 MODEL: NPO-F18-6090

単位 UNIT: mm

尺度 SCALE: 1 : 5

設計 DESIGNED | 検図 CHECKED | 承認 APPROVED

出図

IDEAL 摂津金属工業株式会社

図名 TITLE: **外観寸法**

品名 NAME: 180ファンセット

型式 MODEL: NPO-F18-6090

図番 DRAWING No.: NPO-221311