変更 REVISIONS			
回数 REV. MARK	日付 DATE	記事 CONTENTS	変更者 REVISED BY

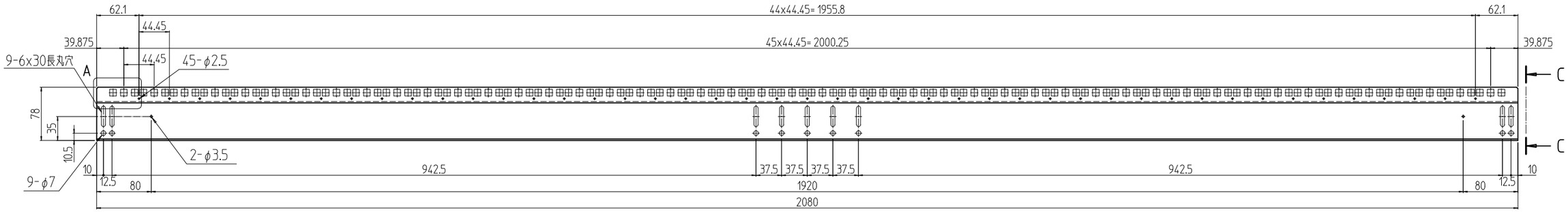

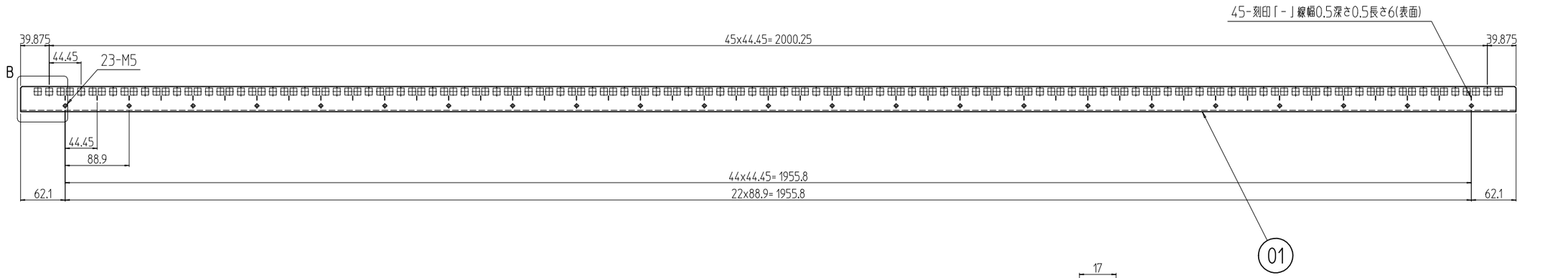

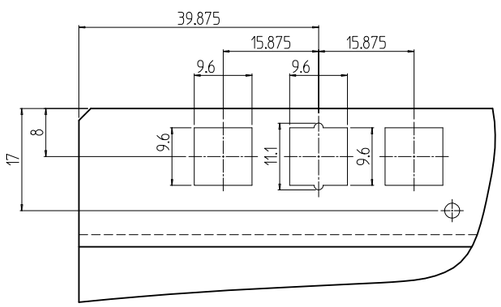

A部詳細 (1 : 1)
(46ヶ所同様に加工)

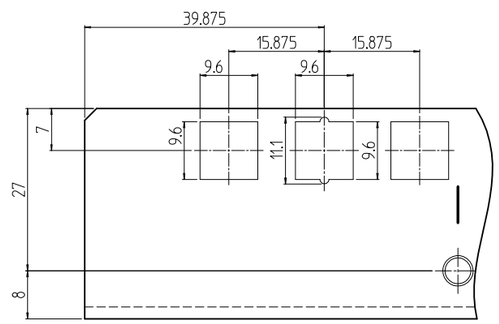

B部詳細 (1 : 1)
(46ヶ所同様に加工)

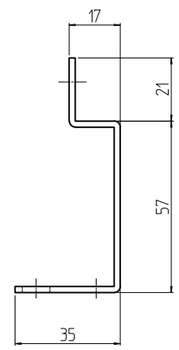

C-C (1 : 2)

1	01		スチールパネルマウントフレーム46U	鋼板 t2.0	「ホワイトグレイ」メラミン塗装
個数 QUANTITY	No.	図番 DRAWING No.	部品名 PART NAME	材質 MATERIAL	仕上 FINISH
NPO-46UPF	MODEL 型式	単位 UNIT mm / 尺度 SCALE 1 : 6	設計 DESIGNED / 検図 CHECKED / 承認 APPROVED	図名 TITLE	外観寸法
				品名 NAME	NPOスチールパネルマウントフレーム
				型式 MODEL	NPO-46UPF
		出 図		図番 DRAWING No.	NPO-201211

SETTSU 摂津金属工業株式会社