変更 REVISIONS			
回数 REV. MARK	日付 DATE	記事 CONTENTS	変更者 REVISED BY

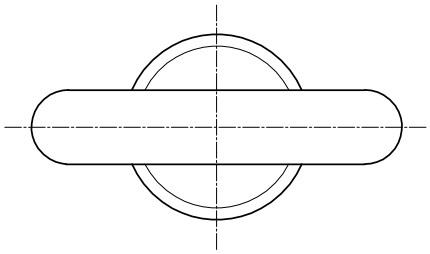

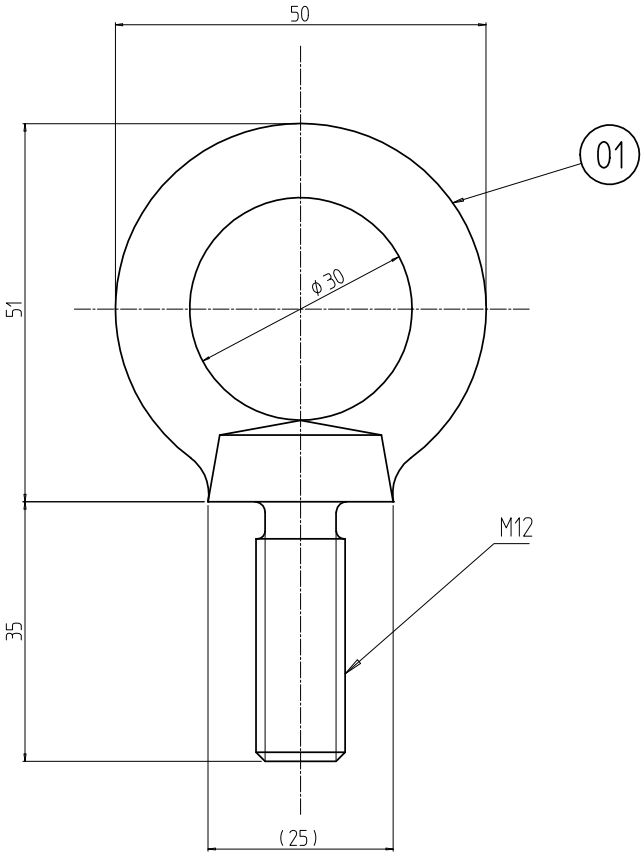

個数 QUANTITY	No.	図番 DRAWING No.	部品名 PART NAME	材質 MATERIAL	仕上 FINISH
4	01		アイボルト	SS400	Ep-Fe/Zn5/CM2C

単位 UNIT mm	設計 DESIGNED	検図 CHECKED	承認 APPROVED	図名 TITLE: **外観寸法**
尺度 SCALE 1 : 1				品名 NAME: アイボルト
出図				型式 MODEL: RAEB-1235S
IDEAL 摂津金属工業株式会社				図番 DRAWING No.: RAEB-000011

型式 MODEL: RAEB-1235S

A4V-A