変更 REVISIONS			
回数 REV. MARK	日付 DATE	記事 CONTENTS	変更者 REVISED BY

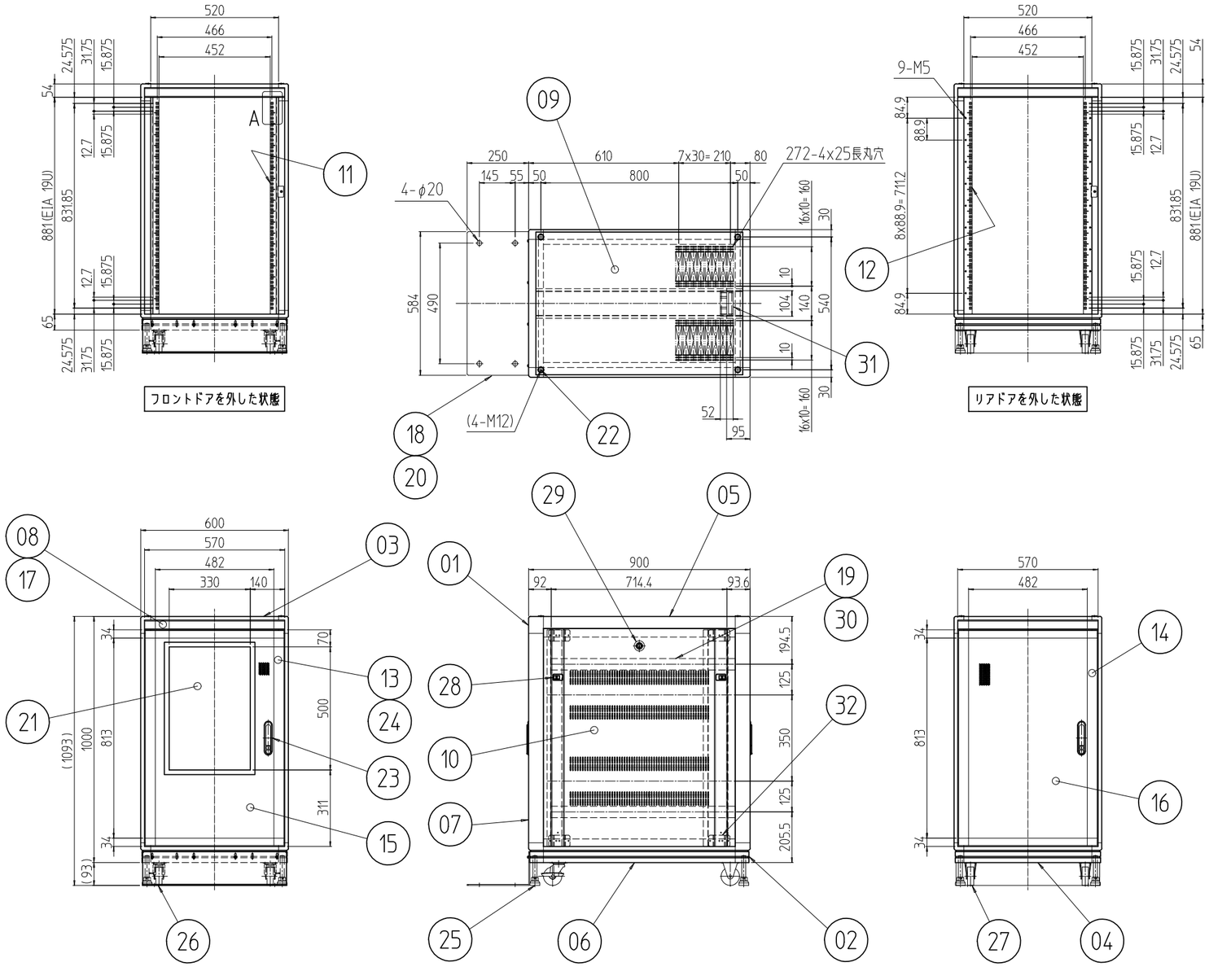

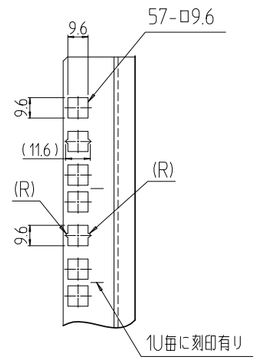

A部詳細 (1 : 3)

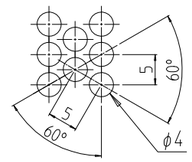

パンチング穴詳細 (1 : 1)

個数 QUANTITY	No.	図番 DRAWING No.	部品名 PART NAME	材質 MATERIAL	仕上 FINISH
8	32		ブラケット15D	A6063SS T5	B2アルマイト
1	31		配線孔キャップ	ABS	「ブラック」
8	30		サイドバーナット 900	A6061S T5	化成皮膜処理
2	29		クリップ式コインロック	SUS等	「シルバー」
4	28		ワンタッチパネルファスナ	PP	「ブラック」
2	27		キャスタ(ストッパー無)	SPCC/ナイロン	Ep-Fe/Zn5/CM2C/ホワイト
2	26		キャスタ(ストッパー有)		
4	25		フロアレベラ	Fe	Ep-Fe/Zn5/CM2C
2セット	24		ドア軸セット	Fe/SUS304	Ep-Fe/Ni5b,Cr0.1r/生地
2	23		フラッシュリフトハンドル	ZDC	サチライトクロムメッキ
4	22		M12化粧ボルト	丸鉄 φ25	Ep-Fe/Ni5b,Cr0.1r
1	21		窓 600-1000	再生アクリル板 t3.0	「ブルースモーク」
1	20		フロントバーナット	SPCC t2.6	Ep-Fe/Zn5/CM2C
4	19		サイドフレーム2 900	A6063SS T5	B2アルマイト
1	18		スタビライザ W600(キャスター有り仕様)	SPHC t4.5	「ブラック」N1.0(25)メラミン塗装
2	17		ネームプレート 600	A1050P t1.5	「ブラック」N1.0レザーサテン塗装
1	16		リヤドアプレート 600-1000		
1	15		ドアプレート 600-1000	パンチングメタル t1.0 SPCC t1.6	
1	14		リヤドアセット 600-19U	A6063SS T5/ADC12	
1	13		フロントドアセット 600-19U		
2	12		パネルマウントフレームR 19U	SPCC t2.0	「ブラック」N1.0(25)メラミン塗装
2	11		パネルマウントフレームF 19U		
2	10		側板 19U-900V	SPCC t0.8	「ブラック」N1.0レザーサテン塗装
1	09		天板 6090	SPCC t1.2	
2	08		ネームフレーム 600	A6063SS T5	
4	07		Hフレーム 19U	A6N01SS T5	
2	06		ボトムDフレーム 900		
2	05		トップDフレーム 900		
2	04		ボトムWフレーム 600		
2	03		トップWフレーム 600		
対象計4	02		ボトムコーナー	ADC12	
対象計4	01		トップコーナー		

型式 MODEL NSR-19U6090N1	単位 UNIT mm	設計 DESIGNED	検図 CHECKED	承認 APPROVED
	尺度 SCALE 1 : 20			
	出図			

IDEAL 摂津金属工業株式会社

図名 TITLE	外観寸法
品名 NAME	サーバーラック
型式 MODEL	NSR-19U6090N1
図番 DRAWING No.	NSR-100111