変更 REVISIONS			
回数 REV. MARK	日付 DATE	記事 CONTENTS	変更者 REVISED BY

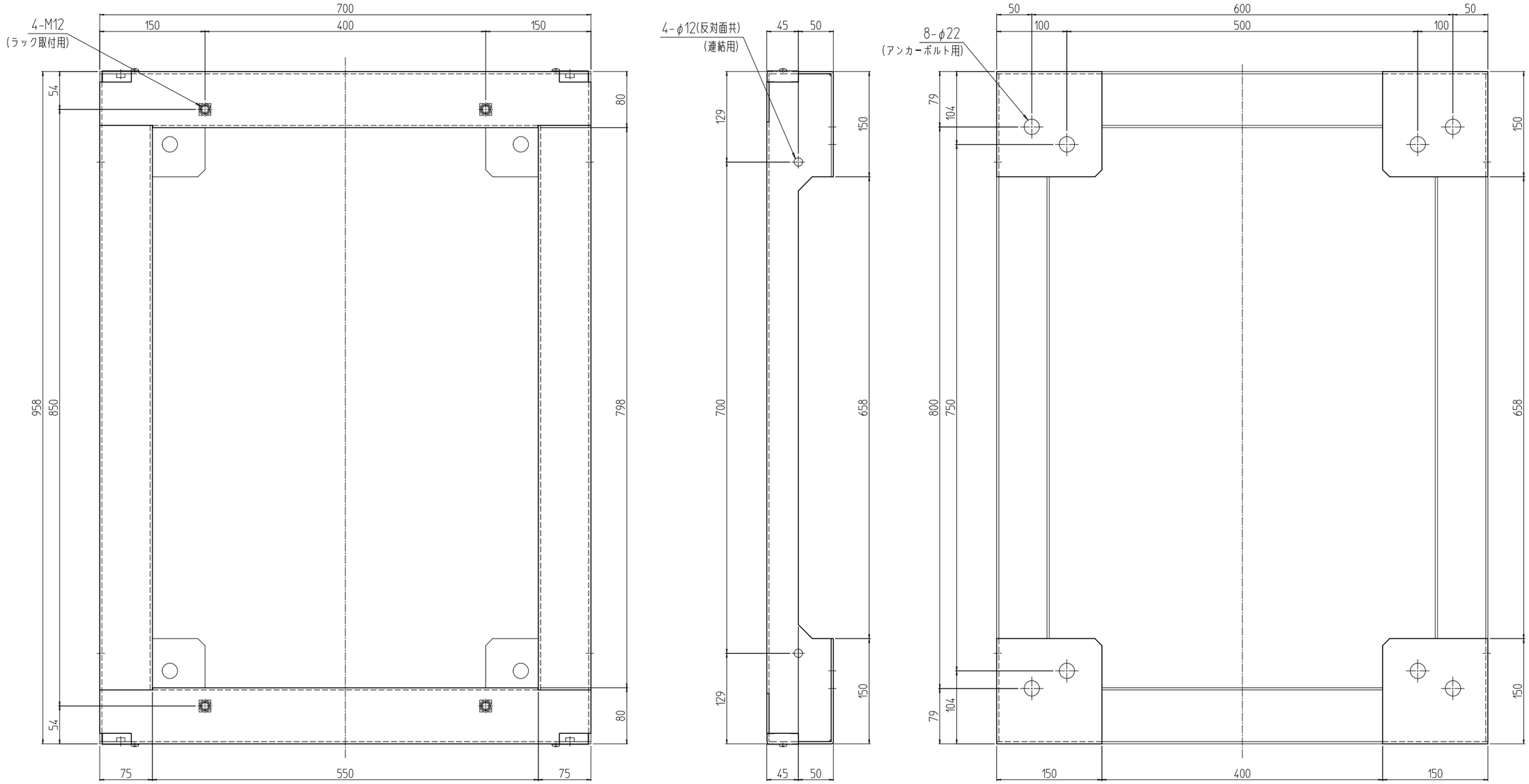

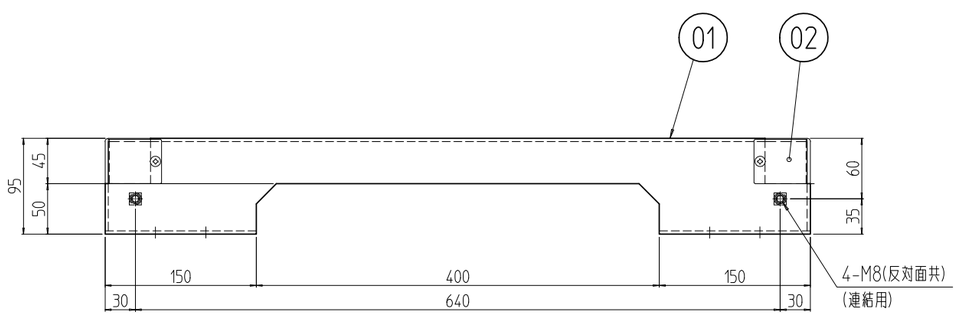

4	02		配線カバー	SECC t1.0	「ブラック」N1.0(25)メラミン塗装
1	01		NERO板金架台7010A0	SEHC t3.2	「ブラック」N1.0(25)メラミン塗装
個数 QUANTITY	No.	図番 DRAWING No.	部品名 PART NAME	材質 MATERIAL	仕上

MODEL NERO-7010A0PB	単位 UNIT mm	設計 DESIGNED / 検図 CHECKED / 承認 APPROVED	図名 TITLE 外観寸法
	尺度 SCALE 1 : 6		品名 NAME NERO プレートベース
型式	出図		型式 MODEL NERO-7010A0PB
	IDEAL 摂津金属工業株式会社		図番 DRAWING No. NERO-031011