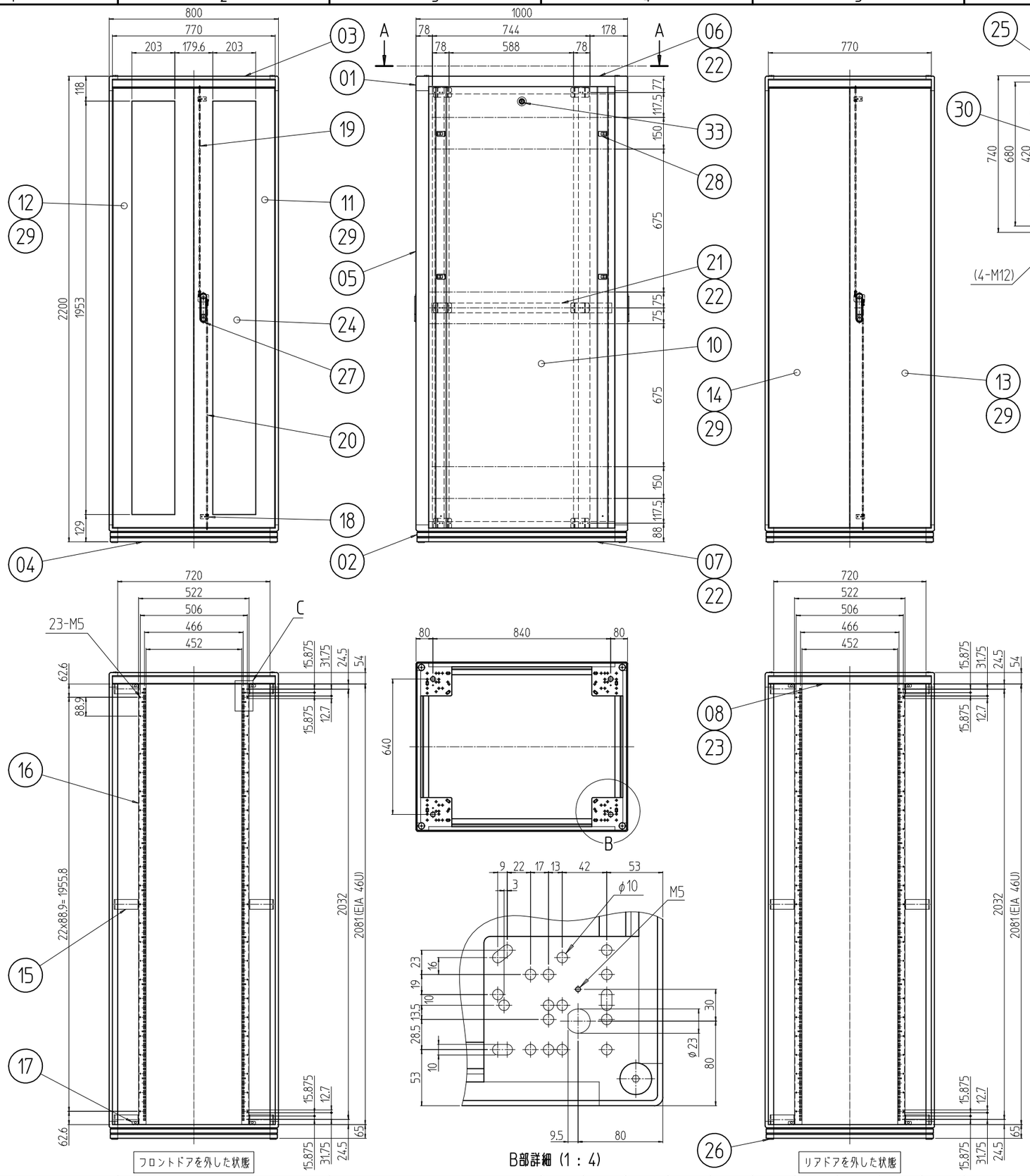

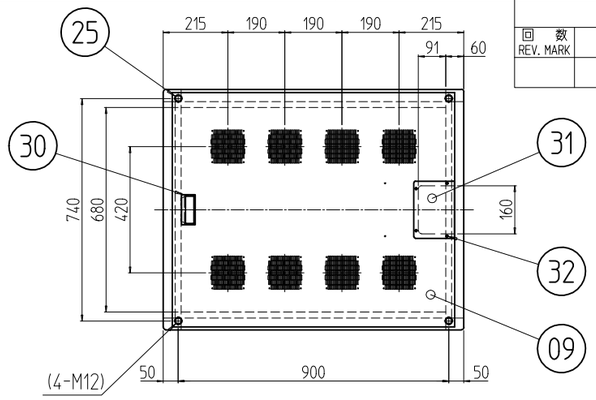

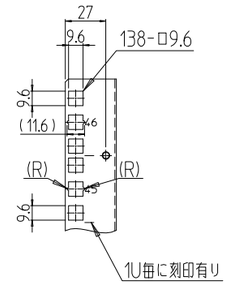

変更 REVISIONS			
回数 REV. MARK	日付 DATE	記事 CONTENTS	変更者 REVISED BY

個数 QUANTITY	No.	図番 DRAWING No.	部品名 PART NAME	材質 MATERIAL	仕上 FINISH
2	33		シリンダー錠	SUS304/ZDC	生地/クロムメッキ
4	32		カヌークリップ	PA(ナイロン)	「原色」
1	31		ケーブル穴蓋	SPCC t1.0	「ホワイトグレイ」7.5Y7.4/0.8(25)メラミン塗装
1	30		Mカード引手	ABS樹脂	「ライトグレー」
4セット	29		ドア軸セット	Fe/SUS304	Ep-Fe/Ni5b,Cr0.1r/生地
8	28		ワンタッチパネルファスナ	ポリプロピレン	「ブラック」
2	27		フラッシュリフトハンドル	ZDC	サチライトクロムメッキ
4	26		M16キャップ	PA(ナイロン6)	「ブラック」
4	25		M12化粧ボルト	丸鉄 φ25	Ep-Fe/Ni5b,Cr0.1r
2	24		窓 800-46U	アクリル板 t3.0	「ミスティースモーク」
2	23		ネームプレート 800	カラーALP t1.5	「ホースグレイ」
6	22		サイドバーナット 1000	A6061S T5	化成被膜処理
2	21		サイドフレーム2 1000	A6063S T5	B2アルマイト
2	20		ロッド棒(下) 46U	SS400 φ6	Ep-Fe/Zn5/CM2C
2	19		ロッド棒(上) 46U		
4	18		ロッド受け金具	SPCC t1.2	「ホワイトグレイ」ED塗装
8	17		ドア当たり金具		
対角計4	16		パネルマウントフレーム 46U	SPCC t2.0	
12	15		ブラケット 115	SPCC t3.2	
1	14		ドア 800-46U(LCタイプ)	SPCC t0.8/t2.0	
1	13		ドア 800-46U(RCタイプ)		
1	12		ドア 800-46U(LAタイプ)	SPCC t0.8/t1.0/t2.0	
1	11		ドア 800-46U(RAタイプ)		
2	10		側板 46U-1000N	SPCC t0.8	
1	09		天板 80100F	SPCC t1.0	
2	08		ネームフレーム 800	A6063S T5	「ホワイトグレイ」7.5Y7.4/0.8(25)メラミン塗装
2	07		ボトムDフレーム 1000	A6N01S T5	
2	06		トップDフレーム 1000		
4	05		Hフレーム 46U		
2	04		ボトムWフレーム 800		
2	03		トップWフレーム 800		
対角計4	02		ボトムコーナー	ADC-12	
対角計4	01		トップコーナー		

型式 MODEL	NGC-46U80A0F2W	単位 UNIT	mm
尺度 SCALE	1 : 20	設計 DESIGNED / 検図 CHECKED / 承認 APPROVED	
出図			
図名 TITLE	外観寸法		
品名 NAME	ネットワークラック		
型式 MODEL	NGC-46U80A0F2W		
図番 DRAWING No.	NGC-188011		

SETTSU 摂津金属工業株式会社