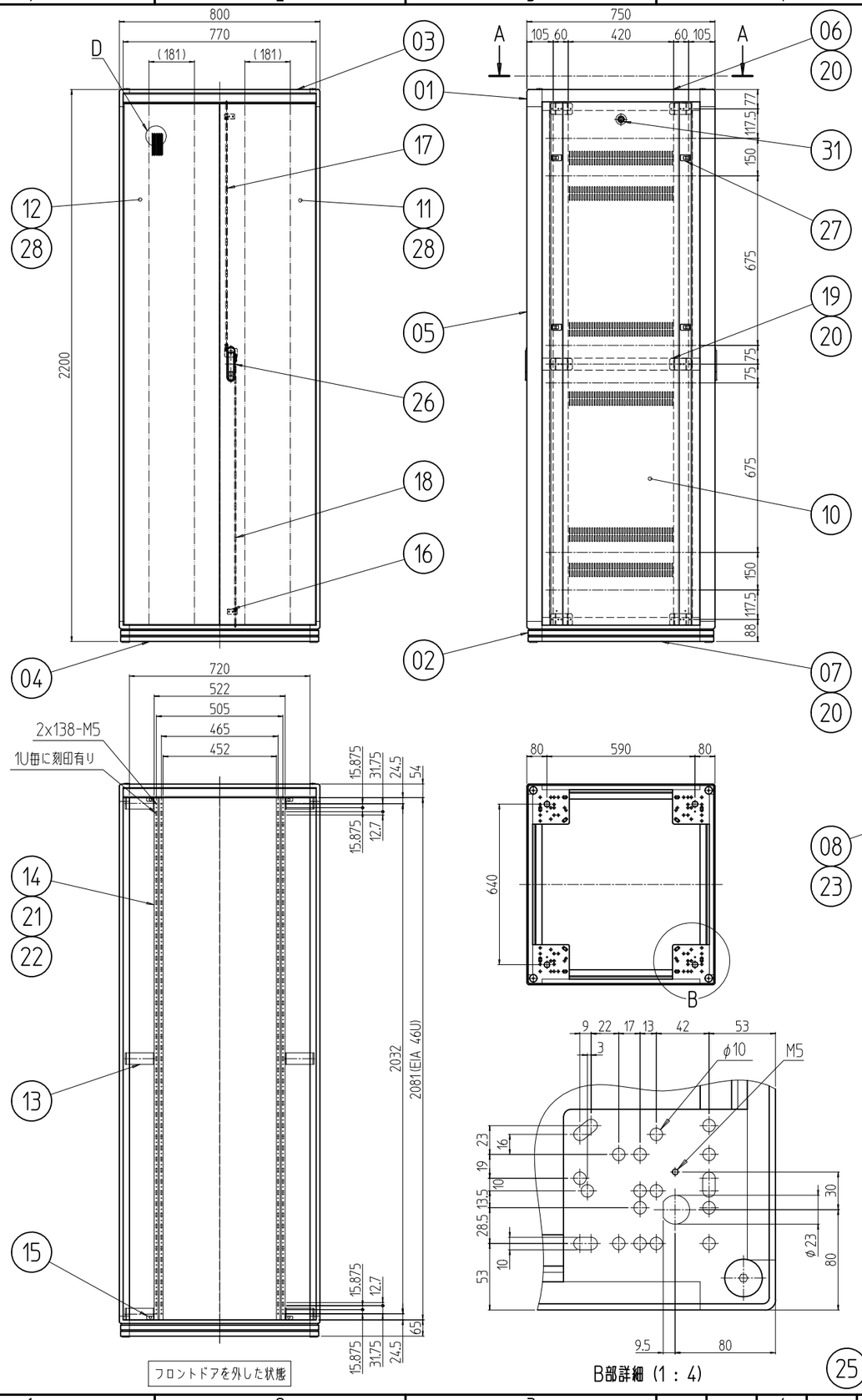

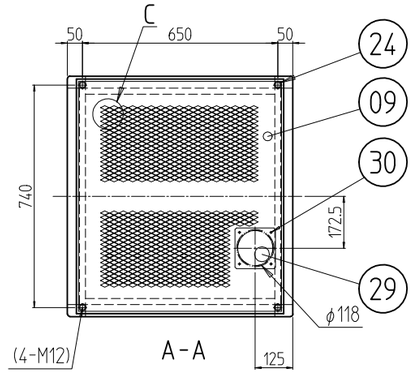

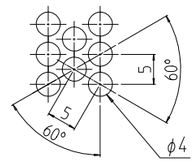

D部詳細 (1 : 1)

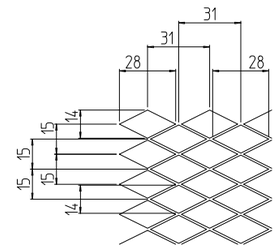

C部詳細 (1 : 3)

変更 REVISIONS			
回数 REV. MARK	日付 DATE	記事 CONTENTS	変更者 REVISED BY

塗装色　型式末尾「#」部　「W」:「ホワイトグレイ」7.5Y7.4/0.8(25)メラミン塗装
「B」:「ブラック」N1.0レザーサテン塗装

個数 QUANTITY	No.	図番 DRAWING No.	部品名 PART NAME	材質 MATERIAL	仕上 FINISH
2	31		クリップ式コインロック	SUS等	「シルバー」
4	30		カヌークリップ	PA(ナイロン)	「原色」
1	29		穴蓋	SPCC t1.0	塗装 上記参照
4セット	28		ドア軸セット	Fe/SUS304	Ep-Fe/Ni5b,Cr0.1r/生地
8	27		ワンタッチパネルファスナ	ポリプロピレン	「ブラック」
2	26		フラッシュリフトハンドル	ZDC	サチライトクロムメッキ
4	25		M16キャップ	PA(ナイロン6)	「ブラック」
4	24		M12化粧ボルト	丸鉄 φ25	Ep-Fe/Ni5b,Cr0.1r
2	23		ネームプレート 800	カラーALP t1.5	「#」部[W]:[ホースグレイ][B]:[ブラック]
12	22		EIA BarNuts 10U(刻印)	A6061S T5	化成被膜処理
36	21		スリムラインナット 12UAN5(刻印)		
6	20		サイドバーナット 750		
2	19		サイドフレーム2 750	A6063S T5	B2アルマイト
2	18		ロッド棒(下) 46U	SS400 φ6	Ep-Fe/Zn5/CM2C
2	17		ロッド棒(上) 46U		
4	16		ロッド受け金具	SPCC t1.2	塗装 上記参照
8	15		ドア当たり金具		
4	14		パネルマウントフレーム 46U	A6063S T5	B2アルマイト
12	13		ブラケット 115	SPCC t3.2	塗装 上記参照
2	12		ドア 800-46U(LBタイプ)	SPCC t0.8	
2	11		ドア 800-46U(RBタイプ)	SPCC t2.0/t3.2	
2	10		側板 46U-750V	SPCC t0.8	
1	09		天板 8075V	SPCC t1.0	
2	08		ネームフレーム 800	A6063S T5	
2	07		ボトムDフレーム 750	A6N01S T5	
2	06		トップDフレーム 750		
4	05		Hフレーム 46U		
2	04		ボトムWフレーム 800		
2	03		トップWフレーム 800		
対角計4	02		ボトムコーナー	ADC-12	
対角計4	01		トップコーナー		

単位 UNIT mm	設計 DESIGNED	検図 CHECKED	承認 APPROVED
尺度 SCALE 1 : 20			
出 図			

SETTSU 摂津金属工業株式会社

型式 MODEL NFC-46U8075V2#

図名 TITLE	外観寸法
品名 NAME	ネットワークラック
型式 MODEL	NFC-46U8075V2#
図番 DRAWING No.	NFC-190011