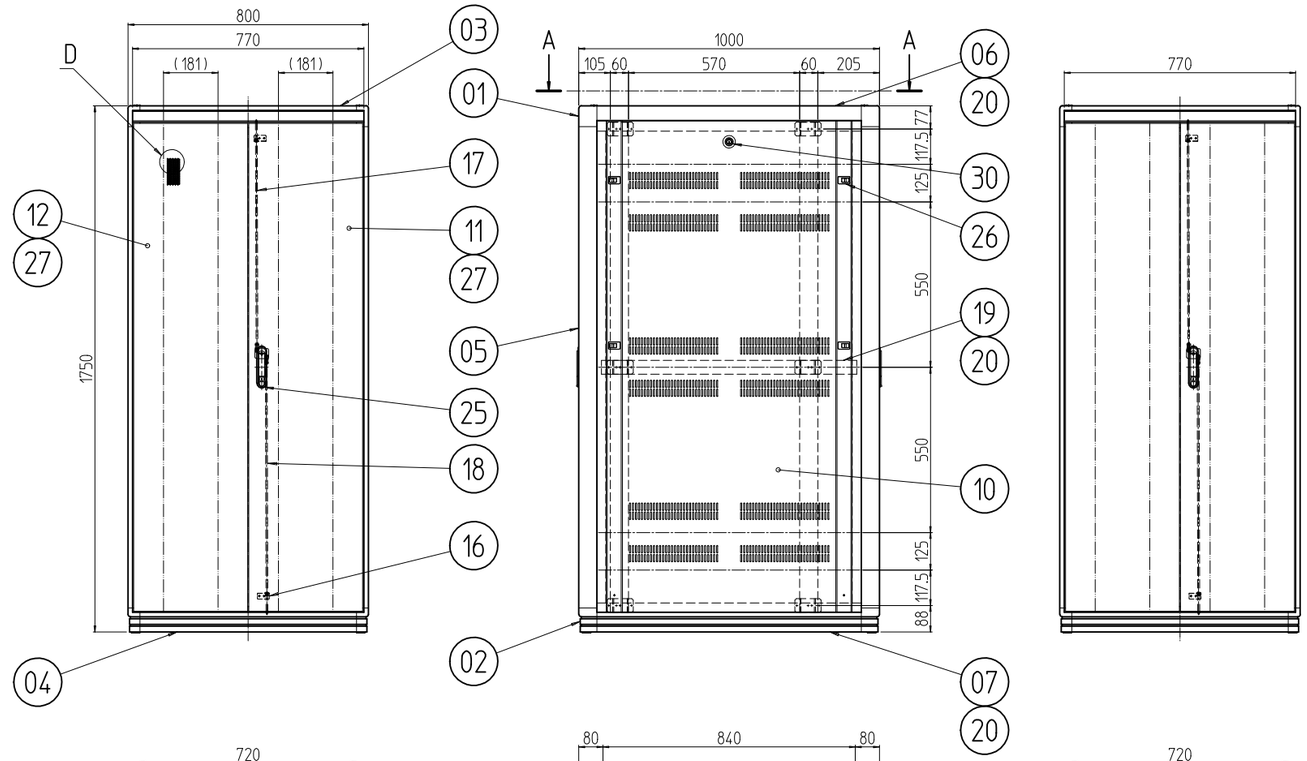

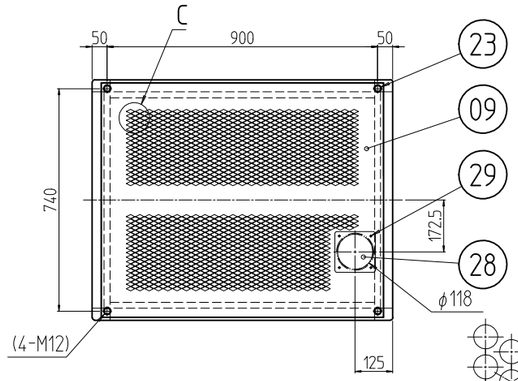

A-A

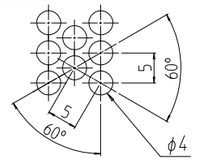

D部詳細 (1 : 1)

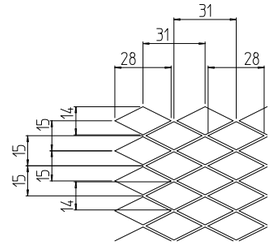

C部詳細 (1 : 3)

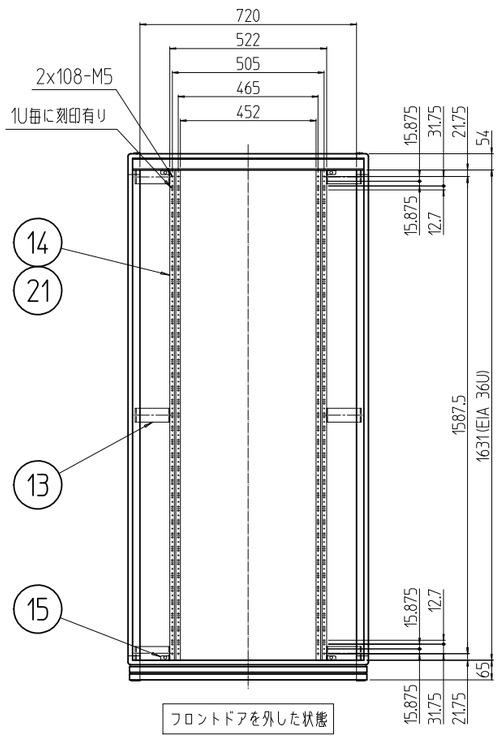

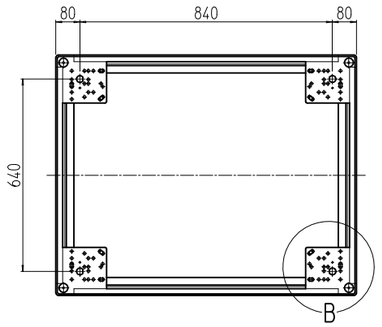

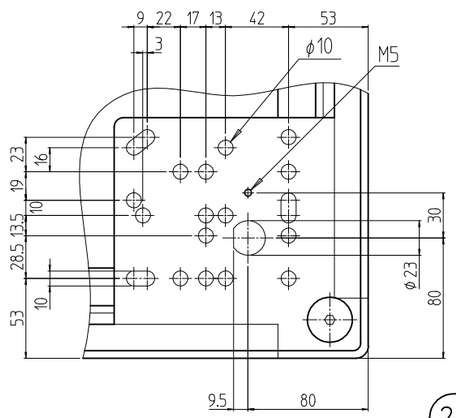

B部詳細 (1 : 4)

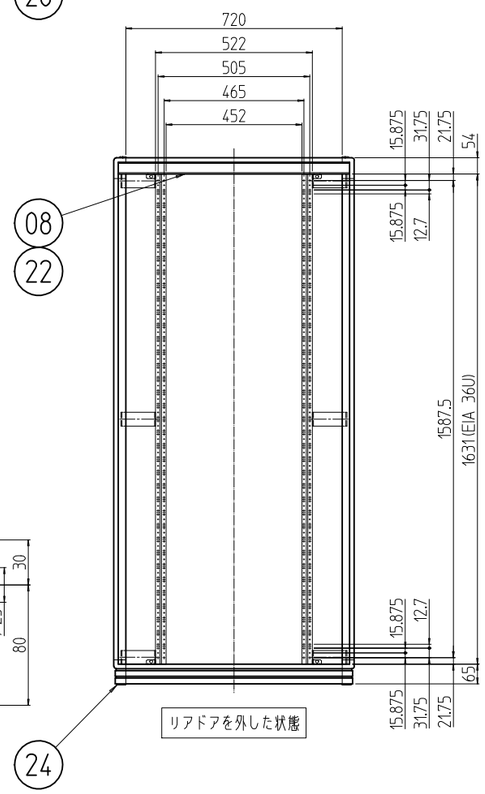

変更 REVISIONS			
回数 REV. MARK	日付 DATE	記事 CONTENTS	変更者 REVISED BY

個数 QUANTITY	No.	図番 DRAWING No.	部品名 PART NAME	材質 MATERIAL	仕上 FINISH
2	30		クリップ式コインロック	SUS等	「シルバー」
4	29		カヌークリップ	PA(ナイロン)	「原色」
1	28		穴蓋	SPCC t1.0	「ホワイトグレイ」7.5Y7.4/0.8(25)メラミン塗装
4セット	27		ドア軸セット	Fe/SUS304	Ep-Fe/Ni5b,Cr0.1r/生地
8	26		ワンタッチパネルファスナ	ポリプロピレン	「ブラック」
2	25		フラッシュリフトハンドル	ZDC	サチライトクロムメッキ
4	24		M16キャップ	PA(ナイロン6)	「ブラック」
4	23		M12化粧ボルト	丸鉄 φ25	Ep-Fe/Ni5b,Cr0.1r
2	22		ネームプレート 800	カラーALP t1.5	「ホースグレイ」
36	21		スリムラインナット 12UAN5(刻印)	A6061S T5	化成被膜処理
6	20		サイドバーナット 1000		
2	19		サイドフレーム2 1000	A6063S T5	B2アルマイト
2	18		ロッド棒(下) 36U	SS400 φ6	Ep-Fe/Zn5/CM2C
2	17		ロッド棒(上) 36U		
4	16		ロッド受け金具	SPCC t1.2	「ホワイトグレイ」7.5Y7.4/0.8(25)メラミン塗装
8	15		ドア当たり金具		
4	14		パネルマウントフレーム 36U	A6063SS T5	B2アルマイト
12	13		ブラケット 115	SPCC t3.2	「ホワイトグレイ」7.5Y7.4/0.8(25)メラミン塗装
2	12		ドア 800-36U(LBタイプ)	SPCC t0.8	「ホワイトグレイ」7.5Y7.4/0.8(25)メラミン塗装
2	11		ドア 800-36U(RBタイプ)	SPCC t2.0/t3.2	
2	10		側板 36U-1000V	SPCC t0.8	
1	09		天板 80100V	SPCC t1.0	
2	08		ネームフレーム 800	A6063SS T5	
2	07		ボトムDフレーム 1000	A6N01SS T5	
2	06		トップDフレーム 1000		
4	05		Hフレーム 36U		
2	04		ボトムWフレーム 800		
2	03		トップWフレーム 800		
別梱詳4	02		ボトムコーナー	ADC-12	
別梱詳4	01		トップコーナー		

型式 MODEL NFC-36U80A0V2W	単位 UNIT mm	設計 DESIGNED	検図 CHECKED	承認 APPROVED
	尺度 SCALE 1 : 20			
	出図			

SETTSU 摂津金属工業株式会社

図名 TITLE	外観寸法
品名 NAME	ネットワークラック
型式 MODEL	NFC-36U80A0V2W
図番 DRAWING No.	NFC-168011