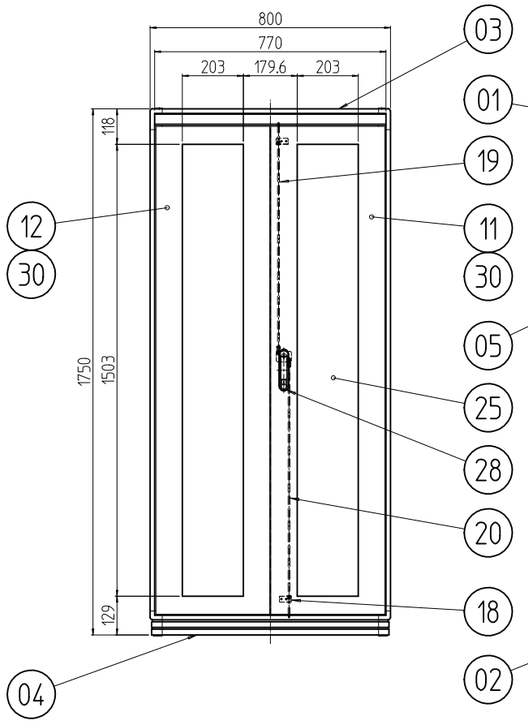

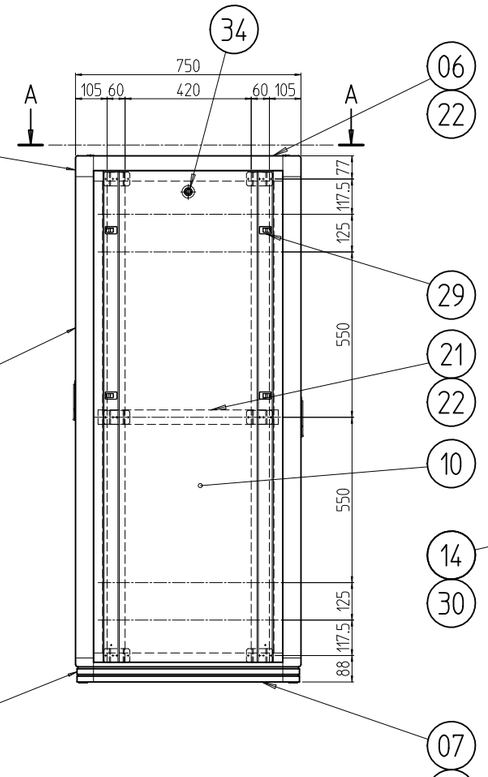

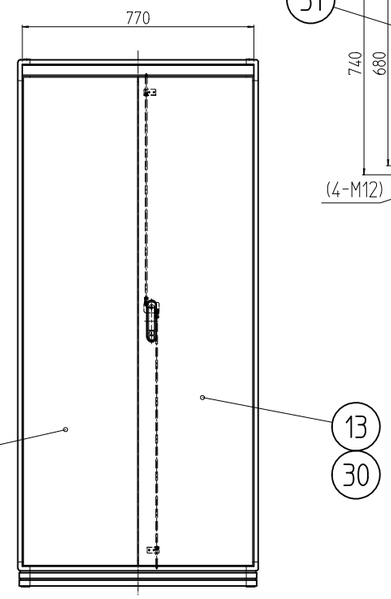

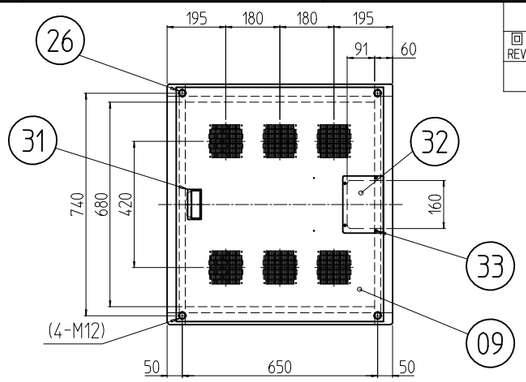

A-A

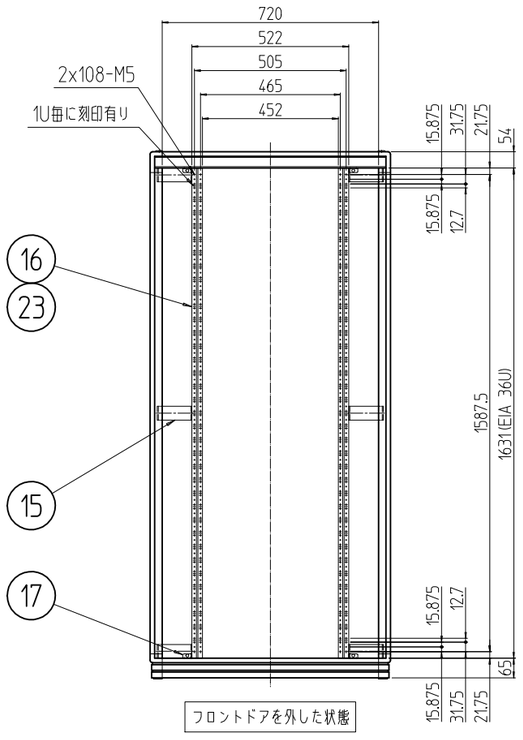

フロントドアを外した状態

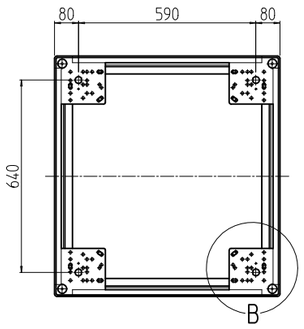

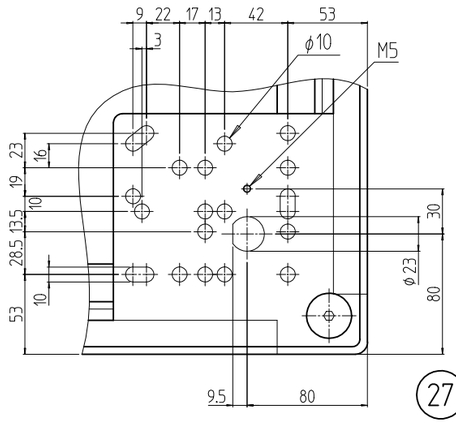

B部詳細 (1 : 4)

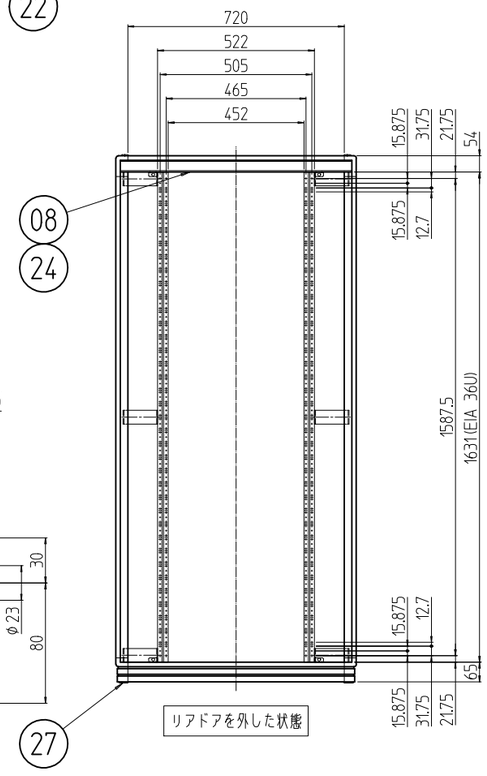

リアドアを外した状態

変更 REVISIONS			
回数 REV. MARK	日付 DATE	記事 CONTENTS	変更者 REVISED BY

個数 QUANTITY	No.	図番 DRAWING No.	部品名 PART NAME	材質 MATERIAL	仕上 FINISH
2	34		クリップ式コインロック	ステンレス等	「シルバー」
4	33		カヌークリップ	PA(ナイロン)	「原色」
1	32		ケーブル穴蓋	鋼板 t1.0	「ホワイトグレイ」メラミン塗装
1	31		Mカード引手	ABS樹脂	「ライトグレー」
4セット	30		ドア軸セット	Fe/ステンレス	メッキ処理/生地
8	29		ワンタッチパネルファスナ	ポリプロピレン	「ブラック」
2	28		フラッシュリフトハンドル	亜鉛ダイキャスト	サチライトクロムメッキ
4	27		M16キャップ	PA(ナイロン6)	「ブラック」
4	26		M12化粧ボルト	丸鉄 φ25	メッキ処理
2	25		窓 800-36U	アクリル板 t3.0	「ブルースモーク」
2	24		ネームプレート 800	アルミ t1.5	「ホースグレイ」
36	23		スリムラインナット 12UAN5(溝印)	アルミ押出形材	化成被膜処理
6	22		サイドバーナット 750		
2	21		サイドフレーム2 750	アルミ押出形材	B2アルマイト
2	20		ロッド棒(下) 36U	鉄 φ6	メッキ処理
2	19		ロッド棒(上) 36U		
4	18		ロッド受け金具	鋼板 t1.2	「ホワイトグレイ」メラミン塗装
8	17		ドア当たり金具		
4	16		パネルマウントフレーム 36U	アルミ押出形材	B2アルマイト
12	15		ブラケット 115	鋼板 t3.2	「ホワイトグレイ」メラミン塗装
1	14		ドア 800-36U(LCタイプ)	鋼板 t0.8/t2.0	「ホワイトグレイ」メラミン塗装
1	13		ドア 800-36U(RCタイプ)		
1	12		ドア 800-36U(LAタイプ)	鋼板 t0.8/t1.0/t2.0	
1	11		ドア 800-36U(RAタイプ)		
2	10		側板 36U-750N	鋼板 t0.8	
1	09		天板 8075F	鋼板 t1.0	
2	08		ネームフレーム 800	アルミ押出形材	
2	07		ボトムDフレーム 750	A6063S(強度材) T5	
2	06		トップDフレーム 750		
4	05		Hフレーム 36U		
2	04		ボトムWフレーム 800		
2	03		トップWフレーム 800		
対角計4	02		ボトムコーナー	アルミダイキャスト	
対角計4	01		トップコーナー		

型式 MODEL: NFC-36U8075F2W	単位 UNIT: mm	設計 DESIGNED	検図 CHECKED	承認 APPROVED
	尺度 SCALE: 1 : 20			
	出図			

SETTSU 摂津金属工業株式会社

図名 TITLE	外観寸法
品名 NAME	ネットワークラック
型式 MODEL	NFC-36U8075F2W
図番 DRAWING No.	NFC-162011