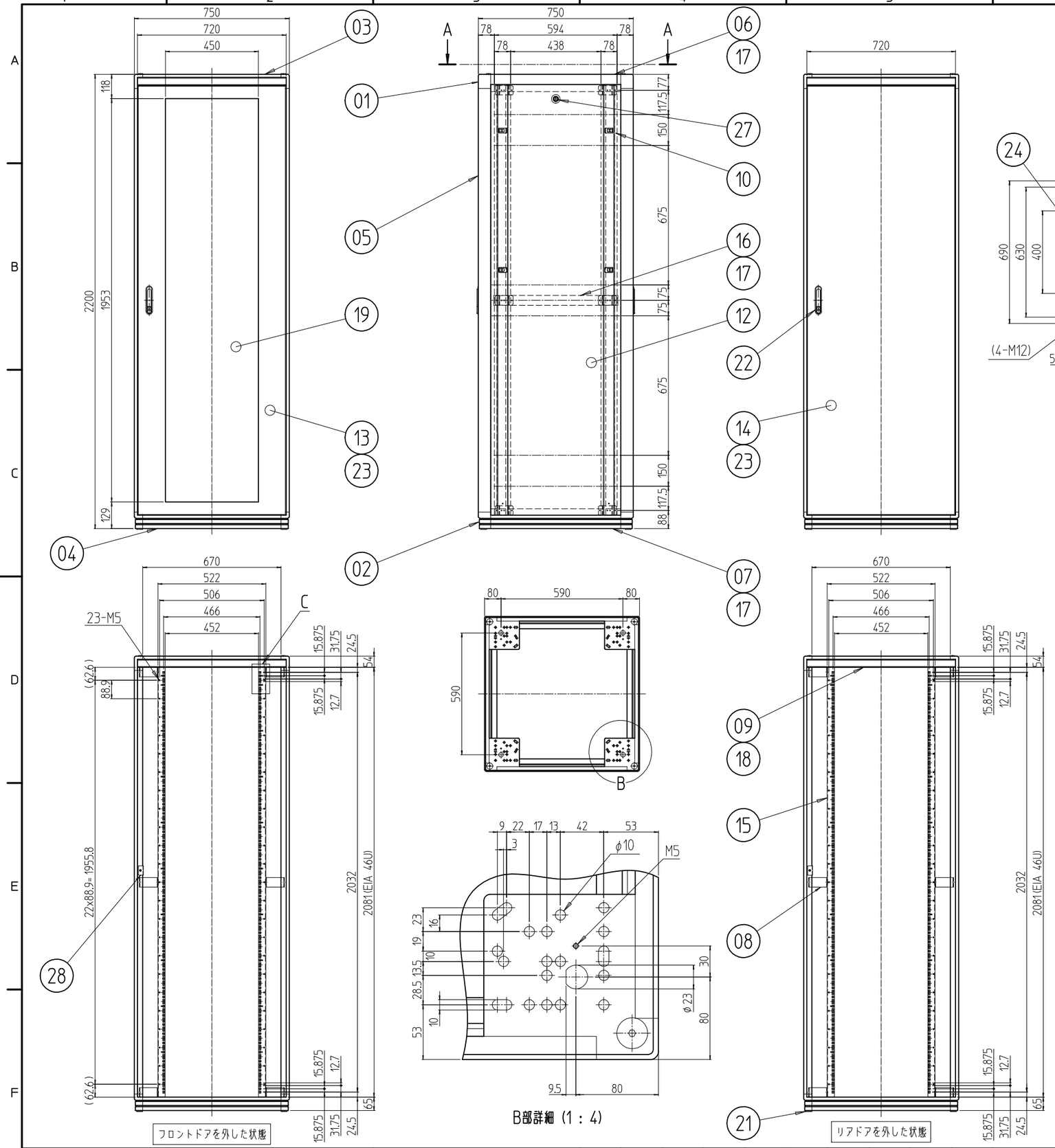


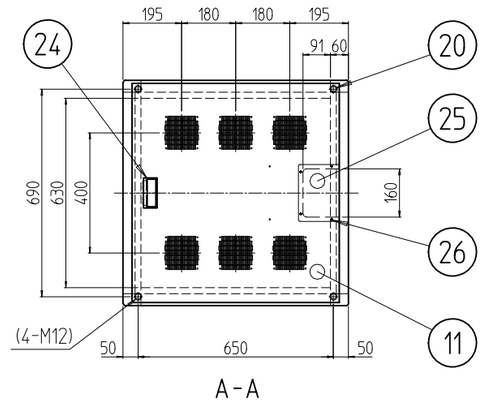


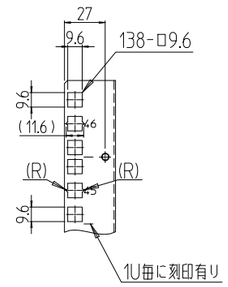


変更 REVISIONS

| 回数 REV. MARK | 日付 DATE | 記事 CONTENTS | 変更者 REVISED BY |
|---|---|---|---|
| | | | |

| 個数 QUANTITY | No. | 図番 DRAWING No. | 部品名 PART NAME | 材質 MATERIAL | 仕上 FINISH |
|---|---|---|---|---|---|
| 2 | 28 | | カム受け金具 | 鋼板 t2.0 | メッキ処理 |
| 2 | 27 | | クリップ式コインロック | ステンレス等 | 「シルバー」 |
| 4 | 26 | | カヌークリップ | PA(ナイロン) | 「原色」 |
| 1 | 25 | | ケーブル穴蓋 | 鋼板 t1.0 | 「ホワイトグレイ」メラミン塗装 |
| 1 | 24 | | Mカード引手 | ABS樹脂 | 「ライトグレー」 |
| 2セット | 23 | | ドア軸セット | Fe/ステンレス | メッキ処理/生地 |
| 2 | 22 | | フラッシュリフトハンドル | 亜鉛ダイキャスト | サチライトクロムメッキ |
| 4 | 21 | | M16キャップ | PA(ナイロン6) | 「ブラック」 |
| 4 | 20 | | M12化粧ボルト | 丸鉄 φ25 | メッキ処理 |
| 1 | 19 | | 窓 700-46U | 再生アクリル板 t3.0 | 「ブルースモーク」 |
| 2 | 18 | | ネームプレート 750 | アルミ t1.5 | 「ホースグレイ」 |
| 6 | 17 | | サイドバーナット 750 | アルミ押出形材 | 化成被膜処理 |
| 2 | 16 | | サイドフレーム2 750 | アルミ押出形材 | B2アルマイト |
| 対角計4 | 15 | | パネルマウントフレーム 46U | 鋼板 t2.0 | 「ホワイトグレイ」メラミン塗装 |
| 1 | 14 | | スチールドア 750-46U | 鋼板 t0.8/t2.0 | 「ホワイトグレイ」メラミン塗装 |
| 1 | 13 | | ドア 750-46U | 鋼板 t0.8/t1.0/t2.0 | |
| 2 | 12 | | 側板 46U-750N | 鋼板 t0.8 | |
| 1 | 11 | | 天板 7575F | 鋼板 t1.0 | |
| 8 | 10 | | ワンタッチパネルファスナ | ポリプロピレン | 「ブラック」 |
| 2 | 09 | | ネームフレーム 750 | アルミ押出形材 | 「ホワイトグレイ」メラミン塗装 |
| 12 | 08 | | ブラケット90 | 鋼板 t3.2 | 「ホワイトグレイ」メラミン塗装 |
| 2 | 07 | | ボトムDフレーム 750 | A6063S(強度材) T5 | 「ホワイトグレイ」メラミン塗装 |
| 2 | 06 | | トップDフレーム 750 | | |
| 4 | 05 | | Hフレーム 46U | | |
| 2 | 04 | | ボトムWフレーム 750 | | |
| 2 | 03 | | トップWフレーム 750 | | |
| 対角計4 | 02 | | ボトムコーナー | アルミダイキャスト | |
| 対角計4 | 01 | | トップコーナー | | |

| | | | | |
|---|---|---|---|---|
| 型式 MODEL | NGC-46U7590F2W | 単位 UNIT | mm | 設計 DESIGNED / 検図 CHECKED / 承認 APPROVED |
| | | 尺度 SCALE | 1 : 20 | |
| | | 出図 | | |

SETTSU 摂津金属工業株式会社

| | |
|---|---|
| 図名 TITLE | 外観寸法 |
| 品名 NAME | ネットワークラック |
| 型式 MODEL | NGC-46U7575F2W |
| 図番 DRAWING No. | NGC-154011 |