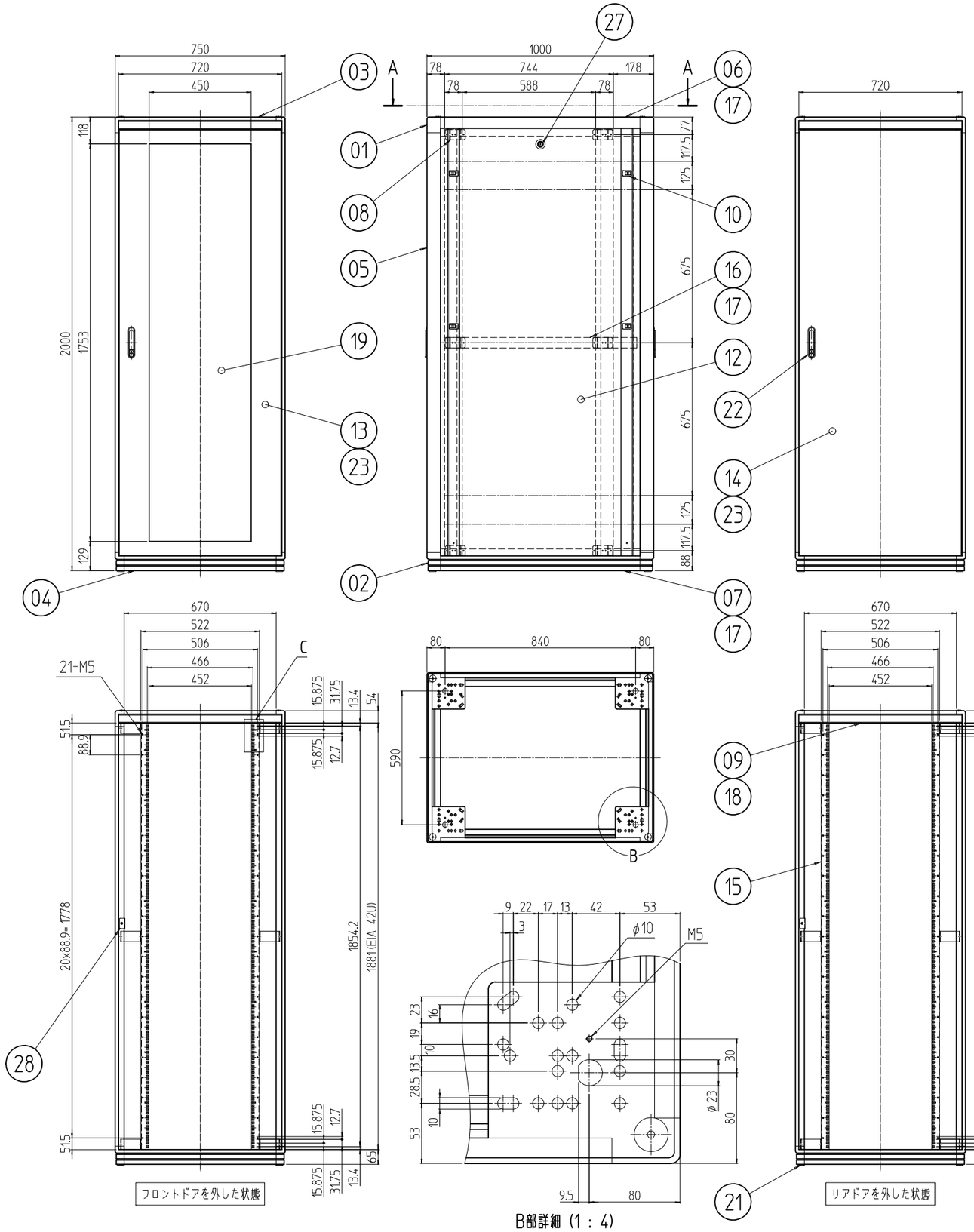

B部詳細 (1 : 4)

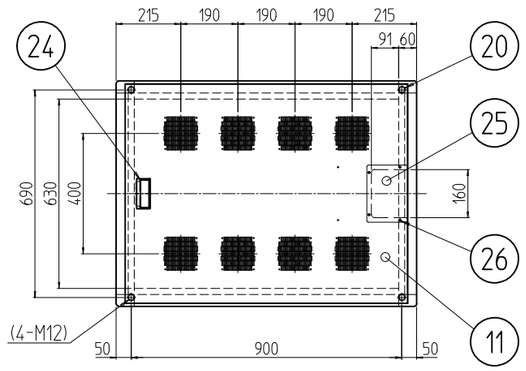

A-A

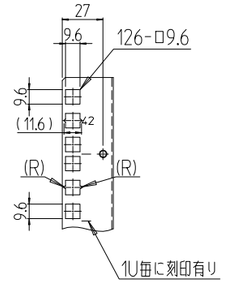

C部詳細 (1 : 4)

個数 QUANTITY	No.	図番 DRAWING No.	部品名 PART NAME	材質 MATERIAL	仕上 FINISH
2	28		カム受け金具	鋼板 t2.0	メッキ処理
2	27		クリップ式コインロック	ステンレス等	「シルバー」
4	26		カヌークリップ	PA(ナイロン)	「原色」
1	25		ケーブル穴蓋	鋼板 t1.0	「ホワイトグレイ」メラミン塗装
1	24		Mカード引手	ABS樹脂	「ライトグレー」
2セット	23		ドア軸セット	Fe/ステンレス	メッキ処理/生地
2	22		フラッシュリフトハンドル	亜鉛ダイキャスト	サチライトクロムメッキ
4	21		M16キャップ	PA(ナイロン6)	「ブラック」
4	20		M12化粧ボルト	丸鉄 φ25	メッキ処理
1	19		窓 700-42U	再生アクリル板 t3.0	「ブルースモーク」
2	18		ネームプレート 750	アルミ t1.5	「ホースグレイ」
6	17		サイドバーナット 1000	アルミ押出形材	化成被膜処理
2	16		サイドフレーム2 1000	アルミ押出形材	B2アルマイト
対角計4	15		パネルマウントフレーム 42U	鋼板 t2.0	「ホワイトグレイ」メラミン塗装
1	14		スチールドア 750-42U	鋼板 t0.8/t2.0	「ホワイトグレイ」メラミン塗装
1	13		ドア 750-42U	鋼板 t0.8/t1.0/t2.0	
2	12		側板 42U-1000N	鋼板 t0.8	
1	11		天板 75100F	鋼板 t1.0	
8	10		ワンタッチパネルファスナ	ポリプロピレン	「ブラック」
2	09		ネームフレーム 750	アルミ押出形材	「ホワイトグレイ」メラミン塗装
12	08		ブラケット90	鋼板 t3.2	「ホワイトグレイ」メラミン塗装
2	07		ボトムDフレーム 1000	アルミ押出形材	「ホワイトグレイ」メラミン塗装
2	06		トップDフレーム 1000		
4	05		Hフレーム 42U		
2	04		ボトムWフレーム 750		
2	03		トップWフレーム 750		
対角計4	02		ボトムコーナー	アルミダイキャスト	
対角計4	01		トップコーナー		

変更 REVISIONS

回数 REV. MARK	日付 DATE	記事 CONTENTS	変更者 REVISED BY

NGC-42U75A0F2W

MODEL / 型式

単位 UNIT mm

尺度 SCALE 1 : 20

出 図

設計 DESIGNED | 検図 CHECKED | 承認 APPROVED

図名 TITLE **外観寸法**

品名 NAME ネットワークラック

型式 MODEL NGC-42U75A0F2W

図番 DRAWING No. NGC-148011

SETTSU 摂津金属工業株式会社