変更 REVISIONS			
回数 REV. MARK	日付 DATE	記事 CONTENTS	変更者 REVISED BY

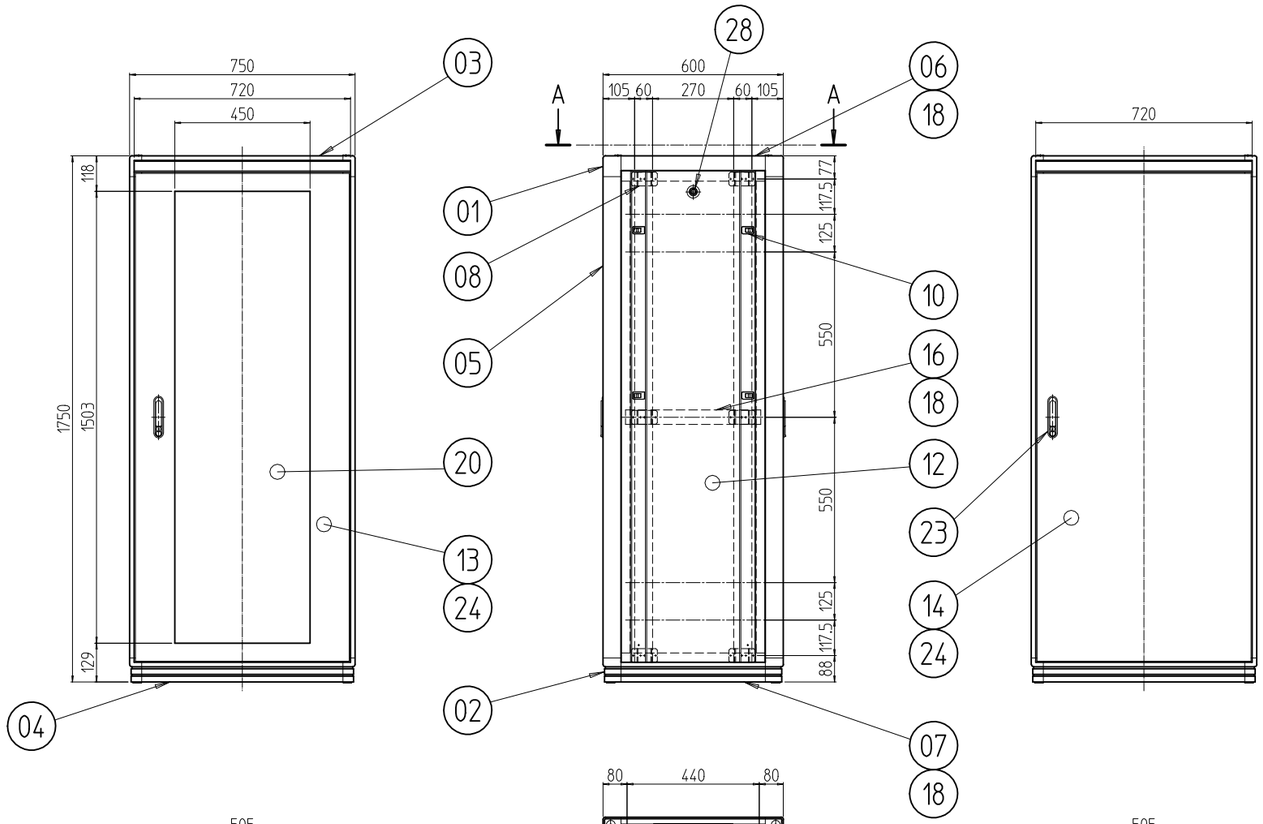

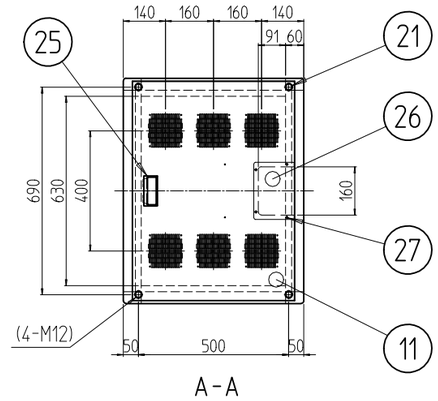

A-A

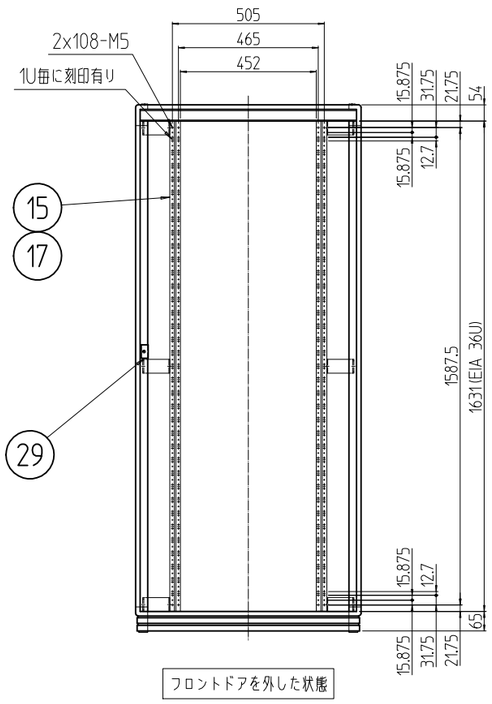

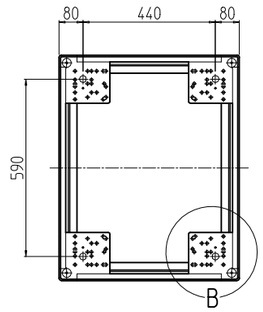

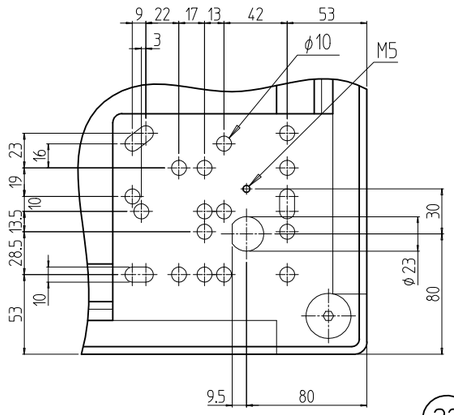

B部詳細 (1 : 4)

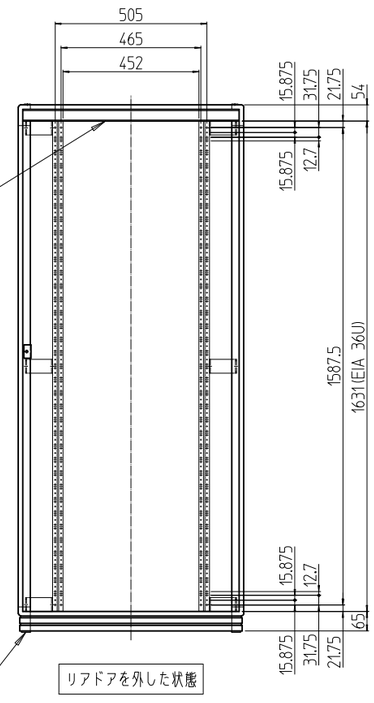

個数 QUANTITY	No.	図番 DRAWING No.	部品名 PART NAME	材質 MATERIAL	仕上 FINISH
2	29		カム受け金具	鋼板 t2.0	メッキ処理
2	28		クリップ式コインロック	ステンレス等	「シルバー」
4	27		カヌークリップ	PA(ナイロン)	「原色」
1	26		ケーブル穴蓋	鋼板 t1.0	「ホワイトグレイ」メラミン塗装
1	25		Mカード引手	ABS樹脂	「ライトグレー」
2セット	24		ドア軸セット	Fe/ステンレス	メッキ処理/生地
2	23		フラッシュリフトハンドル	亜鉛ダイキャスト	サチライトクロムメッキ
4	22		M16キャップ	PA(ナイロン6)	「ブラック」
4	21		M12化粧ボルト	丸鉄 φ25	メッキ処理
1	20		窓 700-36U	再生アクリル板 t3.0	「ブルースモーク」
2	19		ネームプレート 750	アルミ t1.5	「ホースグレイ」
6	18		サイドバーナット 600	アルミ押出形材	化成被膜処理
36	17		スリムラインナット 12UAN5(刻印)		
2	16		サイドフレーム2 600	アルミ押出形材	B2アルマイト
4	15		パネルマウントフレーム 36U		
1	14		スチールドア 750-36U	鋼板 t0.8/t2.0	「ホワイトグレイ」メラミン塗装
1	13		ドア 750-36U	鋼板 t0.8/t1.0/t2.0	
2	12		側板 36U-600N	鋼板 t0.8	
1	11		天板 7560F	鋼板 t1.0	
8	10		ワンタッチパネルファスナ	ポリプロピレン	「ブラック」
2	09		ネームフレーム 750	アルミ押出形材	「ホワイトグレイ」メラミン塗装
12	08		ブラケット90	鋼板 t3.2	「ホワイトグレイ」メラミン塗装
2	07		ボトムDフレーム 600	アルミ押出形材	「ホワイトグレイ」メラミン塗装
2	06		トップDフレーム 600		
4	05		Hフレーム 36U		
2	04		ボトムWフレーム 750		
2	03		トップWフレーム 750		
対角計4	02		ボトムコーナー	アルミダイキャスト	
対角計4	01		トップコーナー		

NFC-36U7560F2W	単位 UNIT mm	設計 DESIGNED / 検図 CHECKED / 承認 APPROVED	図名 TITLE: 外観寸法
型式 MODEL	尺度 SCALE 1 : 20		品名 NAME: ネットワークラック
	出図		型式 MODEL: NFC-36U7560F2W
	SETTSU 摂津金属工業株式会社		図番 DRAWING No.: NFC-129011