| 変更 REVISIONS | | | |
|---|---|---|---|
| 回数 REV. MARK | 日付 DATE | 記事 CONTENTS | 変更者 REVISED BY |
| | | | |

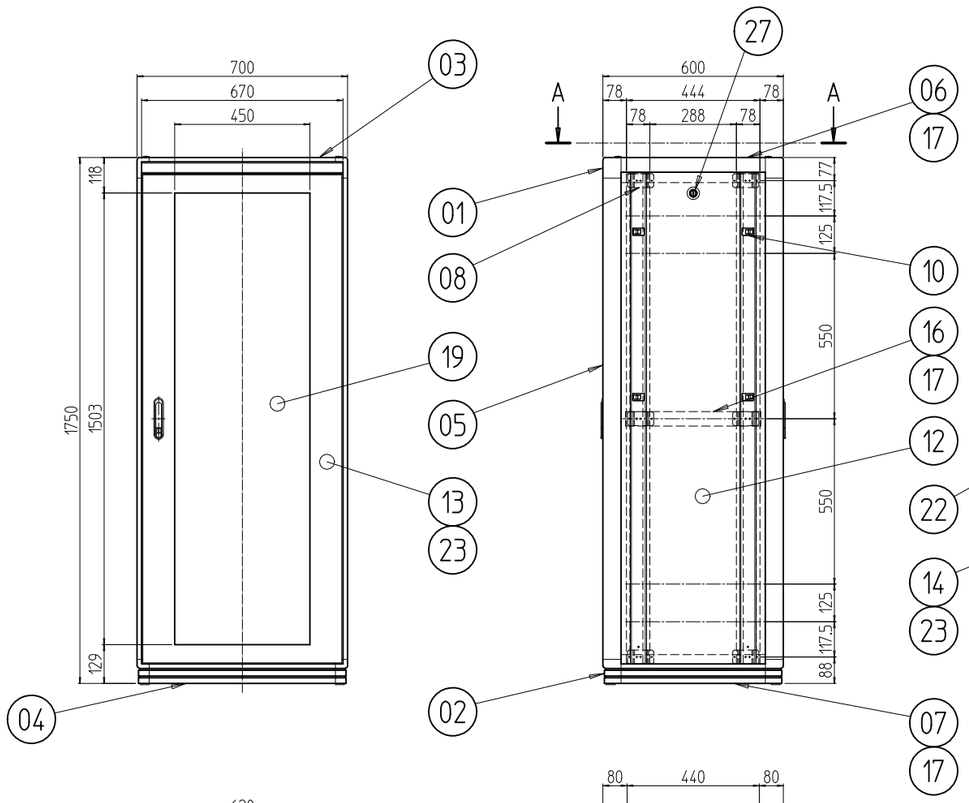


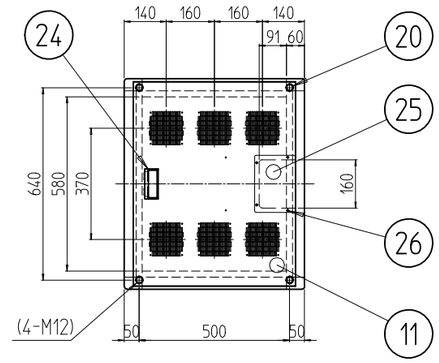


A-A

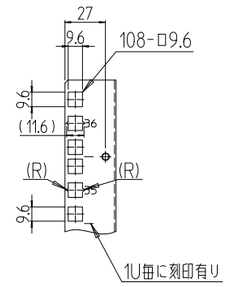


C部詳細 (1 : 4)

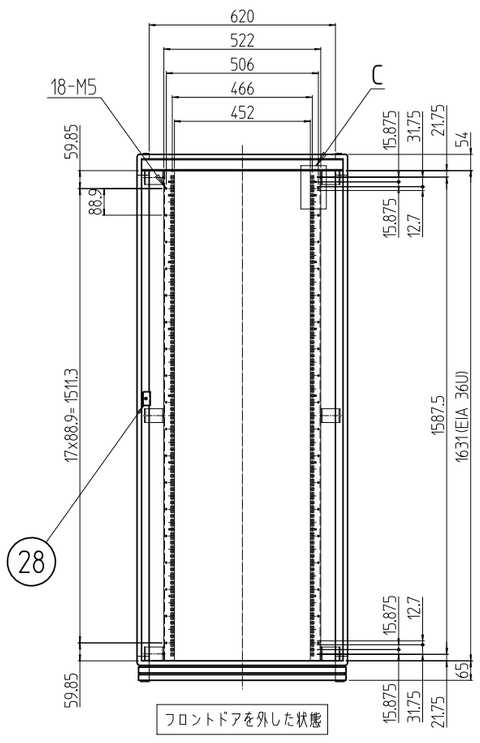


フロントドアを外した状態

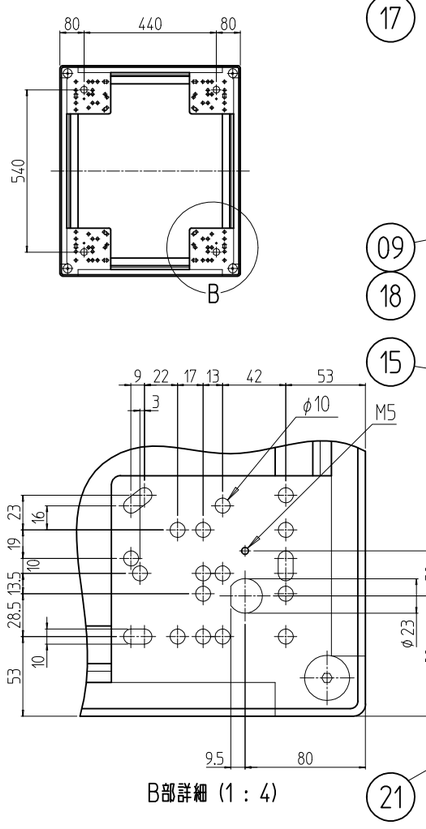


B部詳細 (1 : 4)

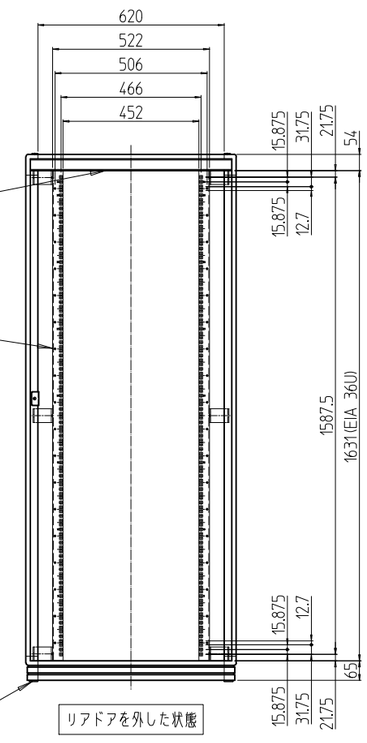


リアドアを外した状態

| 個数 QUANTITY | No. | 図番 DRAWING No. | 部品名 PART NAME | 材質 MATERIAL | 仕上 FINISH |
|---|---|---|---|---|---|
| 2 | 28 | | カム受け金具 | SPCC t2.0 | Ep-Fe/Zn5/CM2C |
| 2 | 27 | | クリップ式コインロック | SUS等 | 「シルバー」 |
| 4 | 26 | | カヌークリップ | PA(ナイロン) | 「原色」 |
| 1 | 25 | | ケーブル穴蓋 | SPCC t1.0 | 「ホワイトグレイ」7.5Y7.4/0.8(25)メラミン塗装 |
| 1 | 24 | | Mカード引手 | ABS樹脂 | 「ライトグレー」 |
| 2セット | 23 | | ドア軸セット | Fe/SUS304 | Ep-Fe/Ni5b,Cr0.1r/生地 |
| 2 | 22 | | フラッシュリフトハンドル | ZDC | サチライトクロムメッキ |
| 4 | 21 | | M16キャップ | PA(ナイロン6) | 「ブラック」 |
| 4 | 20 | | M12化粧ボルト | 丸鉄 φ25 | Ep-Fe/Ni5b,Cr0.1r |
| 1 | 19 | | 窓 700-36U | 再生アクリル板 t3.0 | 「ブルースモーク」 |
| 2 | 18 | | ネームプレート 700 | カラーALP t1.5 | 「ホースグレイ」 |
| 6 | 17 | | サイドバーナット 600 | A6061S T5 | 化成被膜処理 |
| 2 | 16 | | サイドフレーム2 600 | A6063S T5 | B2アルマイト |
| 別梱詳4 | 15 | | パネルマウントフレーム 36U | SPCC t2.0 | 「ホワイトグレイ」7.5Y7.4/0.8(25)メラミン塗装 |
| 1 | 14 | | スチールドア 700-36U | SPCC t0.8/t2.0 | 「ホワイトグレイ」7.5Y7.4/0.8(25)メラミン塗装 |
| 1 | 13 | | ドア 700-36U | SPCC t0.8/t1.0/t2.0 | |
| 2 | 12 | | 側板 36U-600N | SPCC t0.8 | |
| 1 | 11 | | 天板 7060F | SPCC t1.0 | |
| 8 | 10 | | ワンタッチパネルファスナ | ポリプロピレン | 「ブラック」 |
| 2 | 09 | | ネームフレーム 700 | A6063S T5 | 「ホワイトグレイ」7.5Y7.4/0.8(25)メラミン塗装 |
| 12 | 08 | | ブラケット65D | | B2アルマイト |
| 2 | 07 | | ボトムDフレーム 600 | A6N01S T5 | 「ホワイトグレイ」7.5Y7.4/0.8(25)メラミン塗装 |
| 2 | 06 | | トップDフレーム 600 | | |
| 4 | 05 | | Hフレーム 36U | | |
| 2 | 04 | | ボトムWフレーム 700 | | |
| 2 | 03 | | トップWフレーム 700 | | |
| 別梱詳4 | 02 | | ボトムコーナー | ADC-12 | |
| 別梱詳4 | 01 | | トップコーナー | | |

| | | | |
|---|---|---|---|
| 単位 UNIT mm | 設計 DESIGNED | 検図 CHECKED | 承認 APPROVED |
| 尺度 SCALE 1 : 20 | | | |
| 出図 | | | |

SETTSU 摂津金属工業株式会社

| | |
|---|---|
| 図名 TITLE | 外観寸法 |
| 品名 NAME | ネットワークラック |
| 型式 MODEL | NGC-36U7060F2W |
| 図番 DRAWING No. | NGC-097011 |

NGC-36U7060F2W 型式 MODEL