変更 REVISIONS			
回数 REV. MARK	日付 DATE	記事 CONTENTS	変更者 REVISED BY

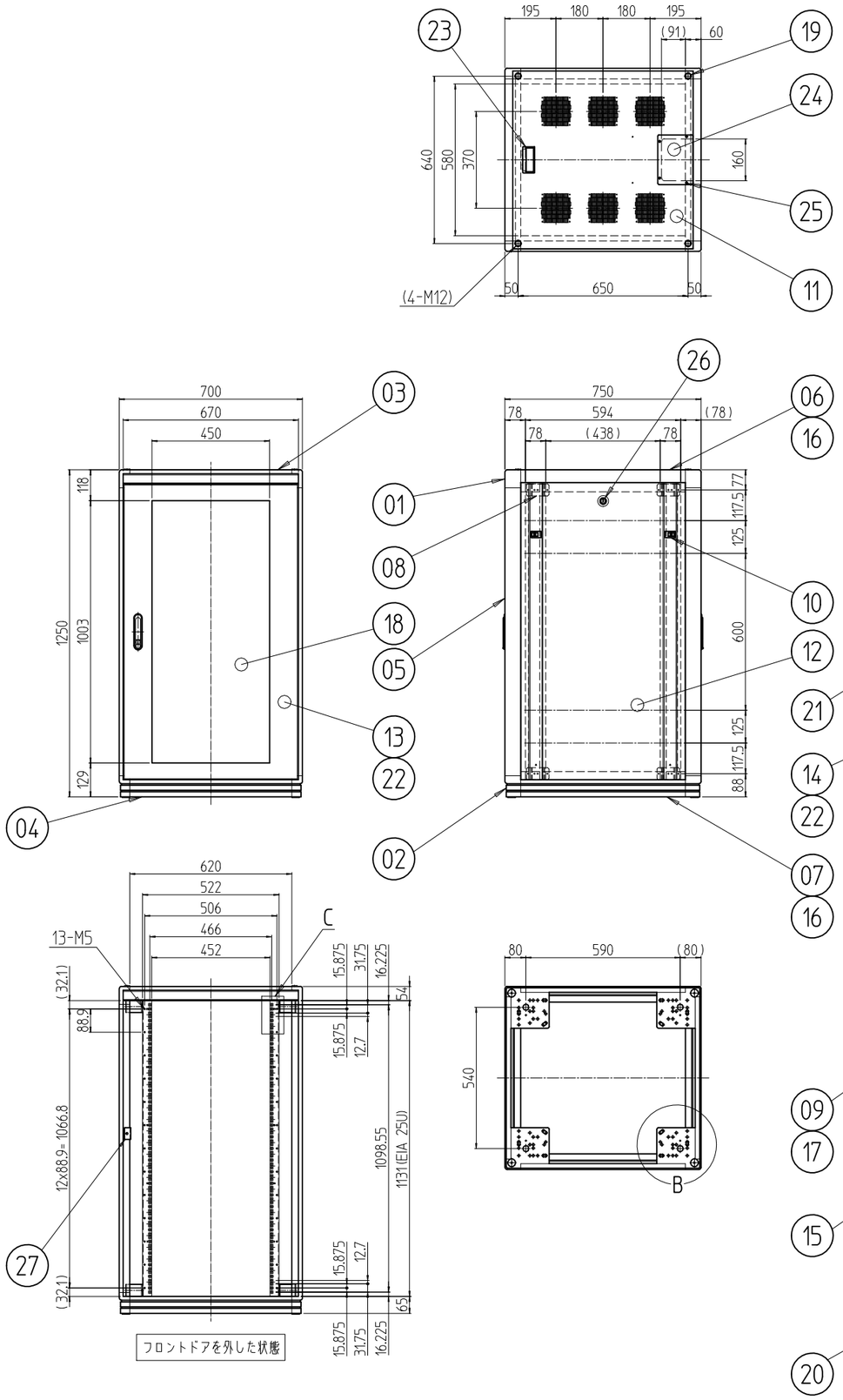

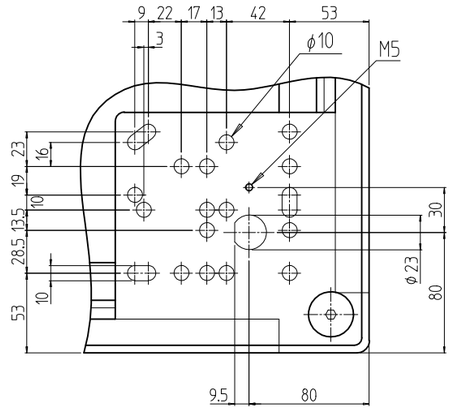

B部詳細 (1 : 4)

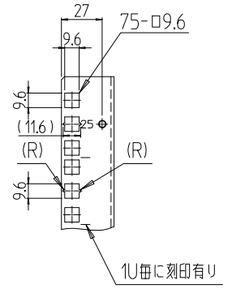

C部詳細 (1 : 4)

個数 QUANTITY	No.	図番 DRAWING No.	部品名 PART NAME	材質 MATERIAL	仕上 FINISH
2	27		カム受け金具	SPCC t2.0	Ep-Fe/Zn5/CM2C
2	26		クリップ式コインロック	SUS等	「シルバー」
4	25		カヌークリップ	PA(ナイロン)	「原色」
1	24		ケーブル穴蓋	SPCC t1.0	[ホワイトグレイ]7.5Y7.4/0.8(25)メラミン塗装
1	23		Mカード引手	ABS樹脂	「ライトグレー」
2セット	22		ドア軸セット	Fe/SUS304	Ep-Fe/Ni5b,Cr0.1r/生地
2	21		フラッシュリフトハンドル	ZDC	サチライトクロムメッキ
4	20		M16キャップ	PA(ナイロン6)	「ブラック」
4	19		M12化粧ボルト	丸鉄 φ25	Ep-Fe/Ni5b,Cr0.1r
1	18		窓 700-25U	再生アクリル板 t3.0	「ブルースモーク」
2	17		ネームプレート 700	カラーALP t1.5	「ホースグレイ」
4	16		サイドバーナット 750	A6061S T5	化成被膜処理
対称計4	15		パネルマウントフレーム 25U	SPCC t2.0	[ホワイトグレイ]7.5Y7.4/0.8(25)メラミン塗装
1	14		スチールドア 700-25U	SPCC t0.8/t2.0	[ホワイトグレイ]7.5Y7.4/0.8(25)メラミン塗装
1	13		ドア 700-25U	SPCC t0.8/t1.0/t2.0	
2	12		側板 25U-750N	SPCC t0.8	
1	11		天板 7075F	SPCC t1.0	
4	10		ワンタッチパネルファスナ	ポリプロピレン	「ブラック」
2	09		ネームフレーム 700	A6063S T5	[ホワイトグレイ]7.5Y7.4/0.8(25)メラミン塗装
8	08		ブラケット65D		B2アルマイト
2	07		ボトムDフレーム 750	A6N01S T5	[ホワイトグレイ]7.5Y7.4/0.8(25)メラミン塗装
2	06		トップDフレーム 750		
4	05		Hフレーム 25U		
2	04		ボトムWフレーム 700		
2	03		トップWフレーム 700		
対称計4	02		ボトムコーナー	ADC-12	
対称計4	01		トップコーナー		

型式 MODEL: NGC-25U7075F2W	単位 UNIT: mm	設計 DESIGNED / 検図 CHECKED / 承認 APPROVED	図名 TITLE: 外観寸法
	尺度 SCALE: 1 : 20		品名 NAME: ネットワークラック
	出図		型式 MODEL: NGC-25U7075F2W
SETTSU 摂津金属工業株式会社			図番 DRAWING No.: NGC-074011