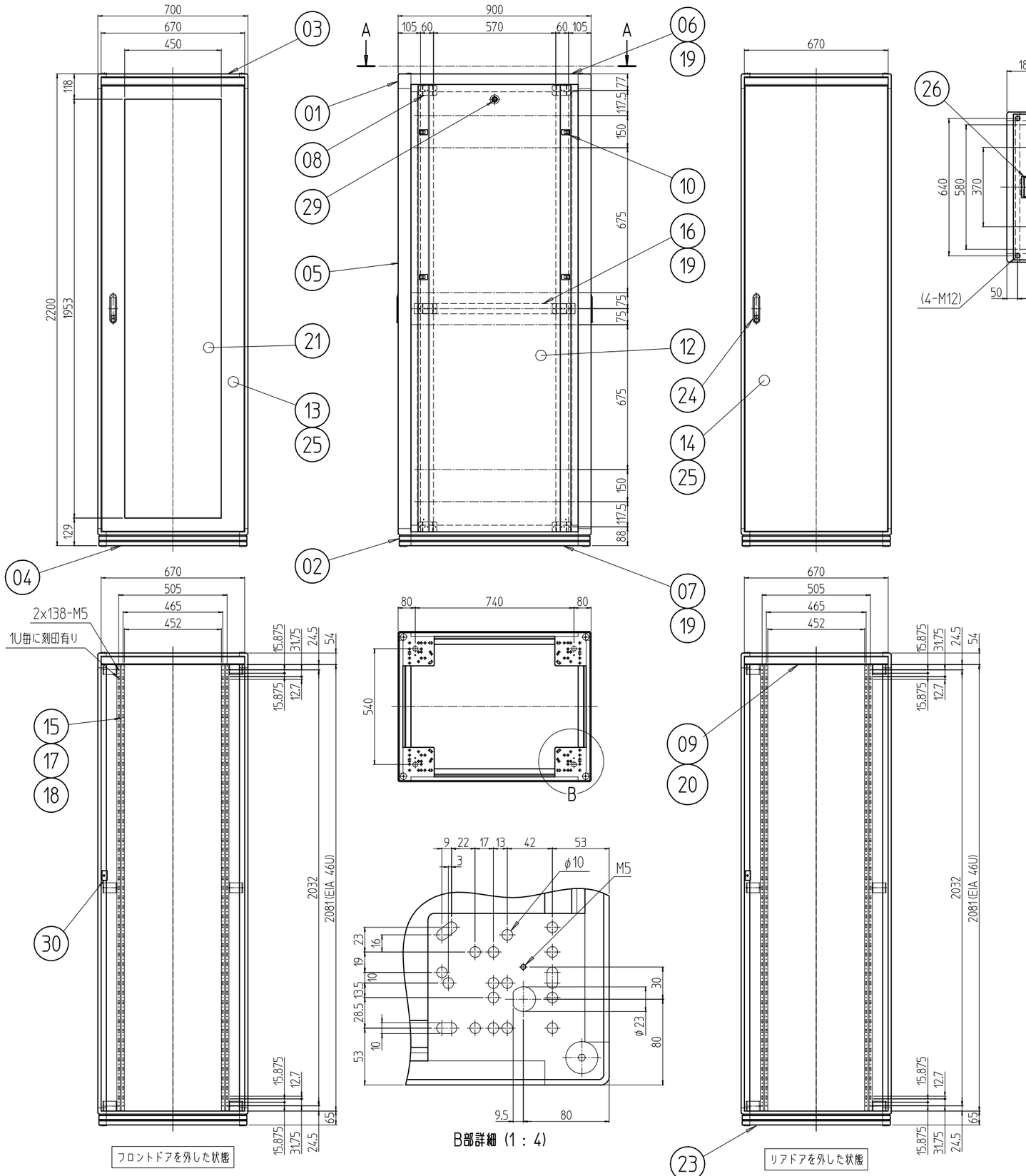

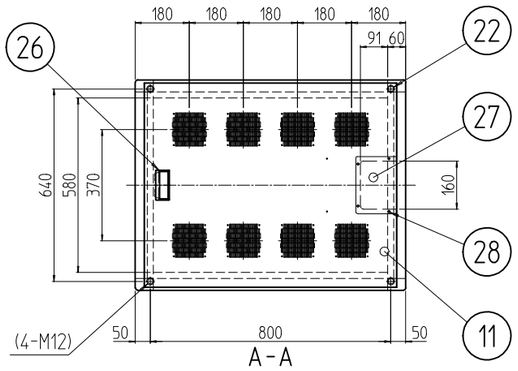

変更 REVISIONS			
回数 REV. MARK	日付 DATE	記事 CONTENTS	変更者 REVISED BY

塗装色　型式末尾「#」部　「W」:「ホワイトグレイ」7.5Y7.4/0.8(25)メラミン塗装
「B」:「ブラック」N1.0レザーサテン塗装

個数 QUANTITY	No.	図番 DRAWING No.	部品名 PART NAME	材質 MATERIAL	仕上 FINSH
2	30		カム受け金具	SPCC t2.0	Ep-Fe/Zn5/CM2C
2	29		クリップ式コインロック	SUS等	「シルバー」
4	28		カヌークリップ	PA(ナイロン)	「原色」
1	27		ケーブル穴蓋	SPCC t1.0	塗装 上記参照
1	26		Mカード引手	ABS樹脂	「#」部「W」:「ライトグレー」「B」:「ブラック」
2セット	25		ドア軸セット	Fe/SUS304	Ep-Fe/Ni5b,Cr0.1r/生地
2	24		フラッシュリフトハンドル	ZDC	サチライトクロムメッキ
4	23		M16キャップ	PA(ナイロン6)	「ブラック」
4	22		M12化粧ボルト	丸鉄 φ25	Ep-Fe/Ni5b,Cr0.1r
1	21		窓 700-46U	再生アクリル板 t3.0	「ブルースモーク」
2	20		ネームプレート 700	カラーALP t1.5	「#」部「W」:「ホースグレイ」「B」:「ブラック」
6	19		サイドバーナット 900	A6061S T5	化成被膜処理
12	18		EIA BarNuts 10U(刻印)		
36	17		スリムラインナット 12UAN5(刻印)		
2	16		サイドフレーム2 900	A6063S T5	B2アルマイト
4	15		パネルマウントフレーム 46U		
1	14		スチールドア 700-46U	SPCC t0.8/t2.0	塗装 上記参照
1	13		ドア 700-46U	SPCC t0.8/t1.0/t2.0	
2	12		側板 46U-900N	SPCC t0.8	
1	11		天板 7090F	SPCC t1.0	
8	10		ワンタッチパネルファスナ	ポリプロピレン	「ブラック」
2	09		ネームフレーム 700	A6063S T5	塗装 上記参照
12	08		ブラケット65D		B2アルマイト
2	07		ボトムDフレーム 900	A6N01S T5	塗装 上記参照
2	06		トップDフレーム 900		
4	05		Hフレーム 46U		
2	04		ボトムWフレーム 700		
2	03		トップWフレーム 700		
対角計4	02		ボトムコーナー	ADC-12	
対角計4	01		トップコーナー		

単位 UNIT	mm	設計 DESIGNED	検図 CHECKED	承認 APPROVED
尺度 SCALE	1 : 20			

NFC-46U7090F2#
MODEL
型式

SETTSU 摂津金属工業株式会社

図名 TITLE	外観寸法
品名 NAME	ネットワークラック
型式 MODEL	NFC-46U7090F2#
図番 DRAWING No.	NFC-123011