変更 REVISIONS			
回数 REV. MARK	日付 DATE	記事 CONTENTS	変更者 REVISED BY

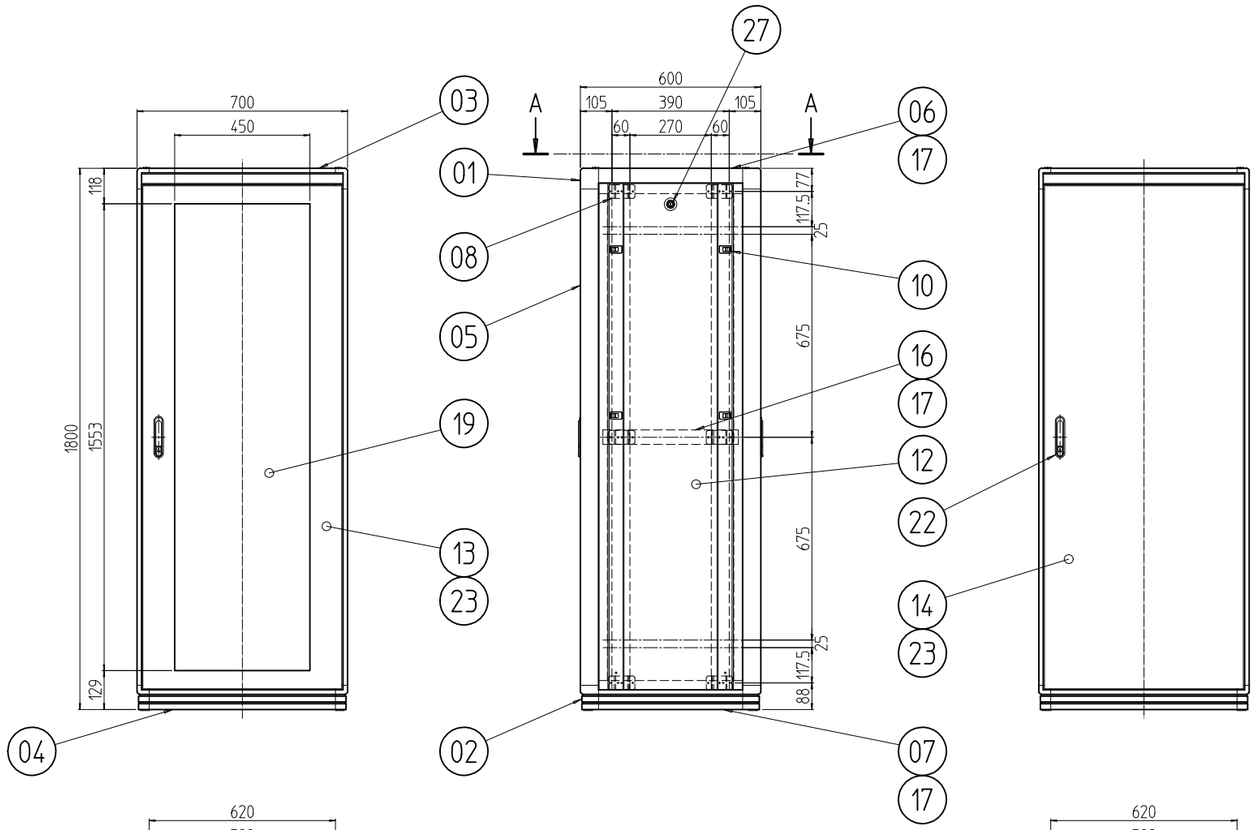

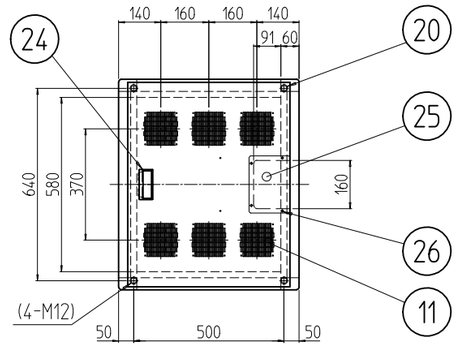

A-A

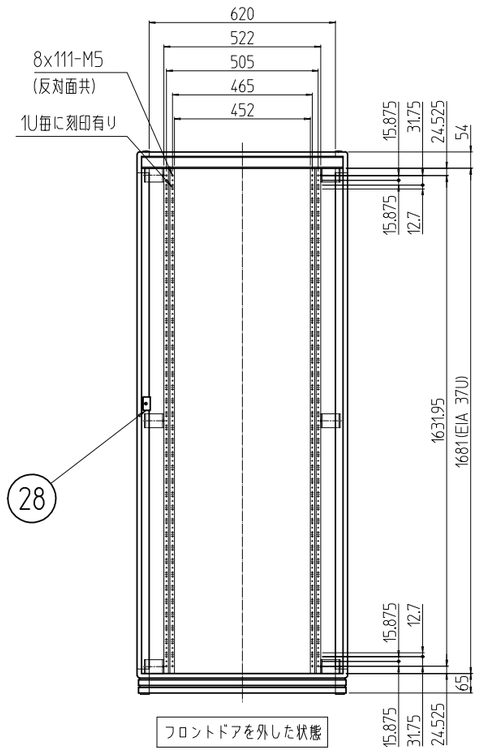

フロントドアを外した状態

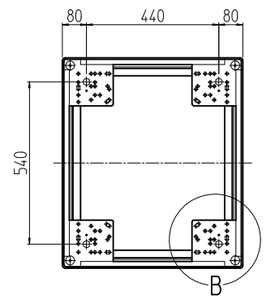

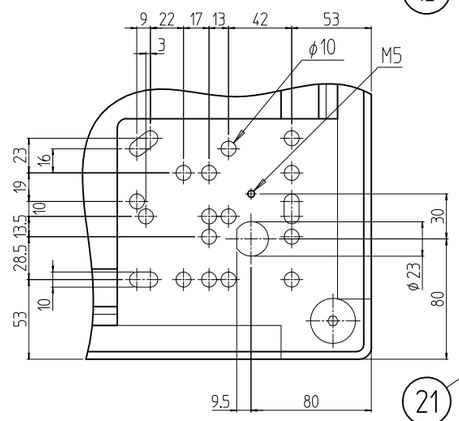

B部詳細 (1 : 4)

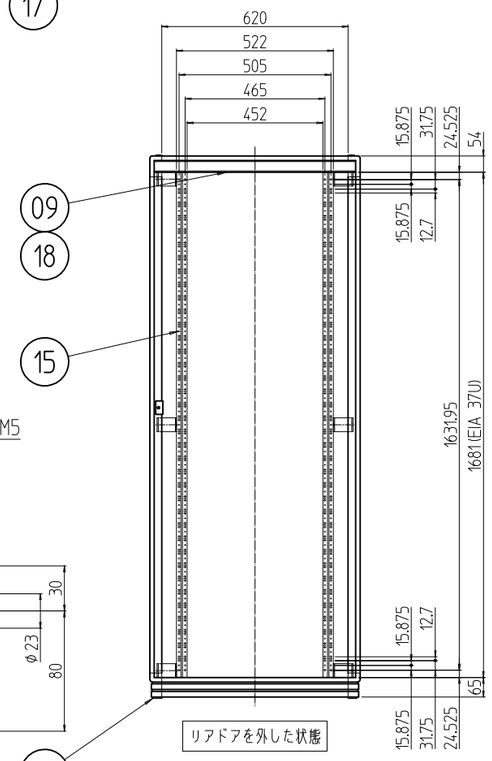

リアドアを外した状態

個数 QUANTITY	No.	図番 DRAWING No.	部品名 PART NAME	材質 MATERIAL	仕上 FINISH
2	28		カム受け金具	鋼板 t2.0	メッキ処理
2	27		クリップ式コインロック	ステンレス等	「シルバー」
4	26		カヌークリップ	PA(ナイロン)	「原色」
1	25		ケーブル穴蓋	鋼板 t1.0	「ホワイトグレイ」メラミン塗装
1	24		Mカード引手	ABS樹脂	「ライトグレー」
2セット	23		ドア軸セット	Fe/ステンレス	メッキ処理/生地
2	22		フラッシュリフトハンドル	亜鉛ダイキャスト	サチライトクロムメッキ
4	21		M16キャップ	PA(ナイロン6)	「ブラック」
4	20		M12化粧ボルト	丸鉄 φ25	メッキ処理
1	19		窓 700-37U	アクリル板 t3.0	「ブルースモーク」
2	18		ネームプレート 700	アルミ t1.5	「ホースグレイ」
6	17		サイドバーナット 600	アルミ押出形材	化成被膜処理
2	16		サイドフレーム2 600	アルミ押出形材	B2アルマイト
4	15		パネルマウントフレーム 37U		
1	14		スチールドア 700-37U	鋼板 t0.8/t2.0	「ホワイトグレイ」メラミン塗装
1	13		ドア 700-37U	鋼板 t0.8/t1.0/t2.0	
2	12		側板 37U-600N	鋼板 t0.8	
1	11		天板 7060F	鋼板 t1.0	
8	10		ワンタッチパネルファスナ	ポリプロピレン	「ブラック」
2	09		ネームフレーム 700	アルミ押出形材	「ホワイトグレイ」メラミン塗装
12	08		ブラケット65D		B2アルマイト
2	07		ボトムDフレーム 600	A6063S(強度材) T5	「ホワイトグレイ」メラミン塗装
2	06		トップDフレーム 600		
4	05		Hフレーム 37U		
2	04		ボトムWフレーム 700		
2	03		トップWフレーム 700		
対称計4	02		ボトムコーナー	アルミダイキャスト	
対称計4	01		トップコーナー		

型式 MODEL: NFC-37U7060F2W	単位 UNIT: mm	設計 DESIGNED / 検図 CHECKED / 承認 APPROVED	図名 TITLE: 外観寸法
	尺度 SCALE: 1 : 20		品名 NAME: ネットワークラック
	出 図		型式 MODEL: NFC-37U7060F2W
SETTSU 摂津金属工業株式会社			図番 DRAWING No.: NFC-105011