変更 REVISIONS			
回数 REV. MARK	日付 DATE	記事 CONTENTS	変更者 REVISED BY

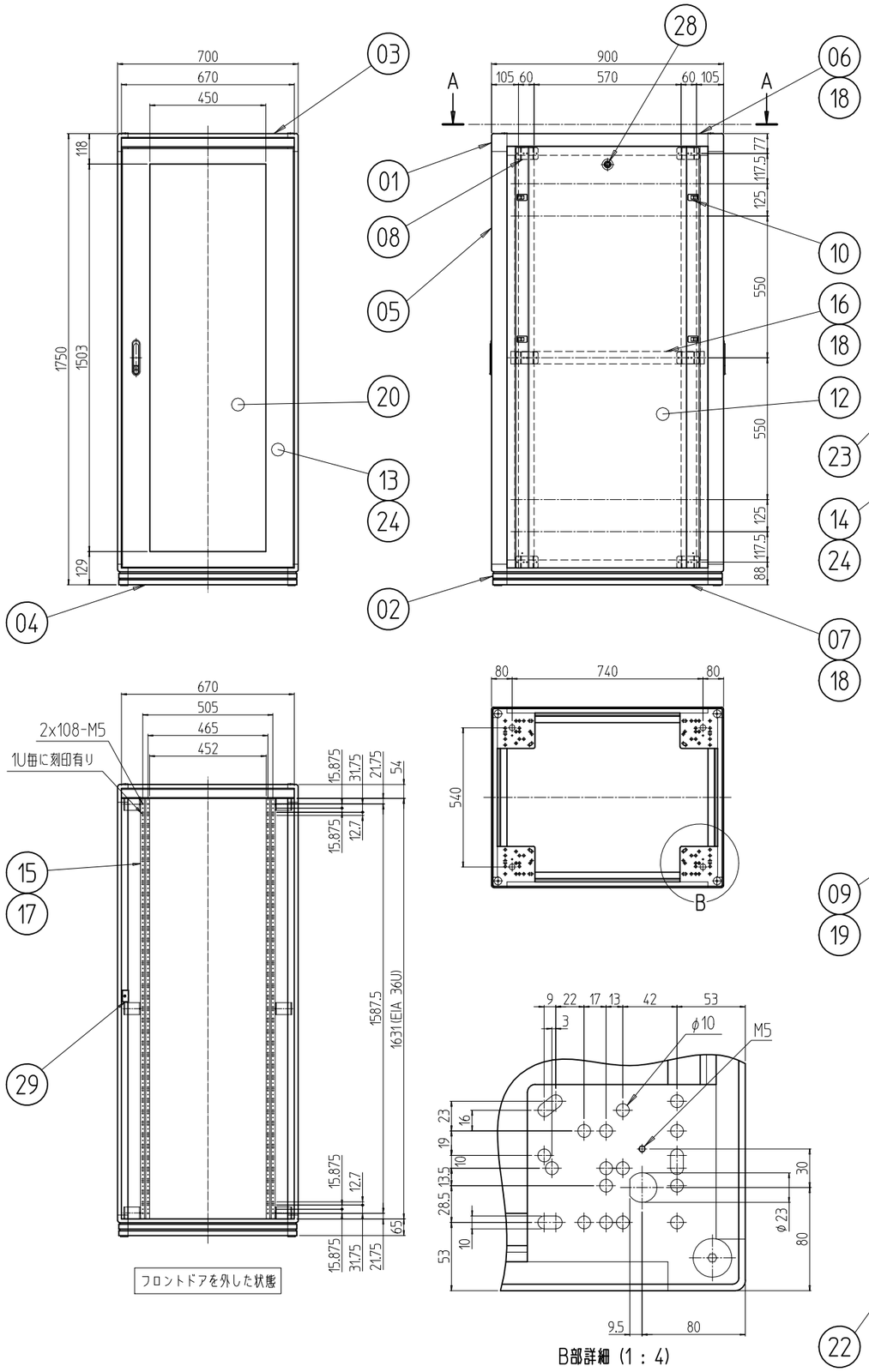

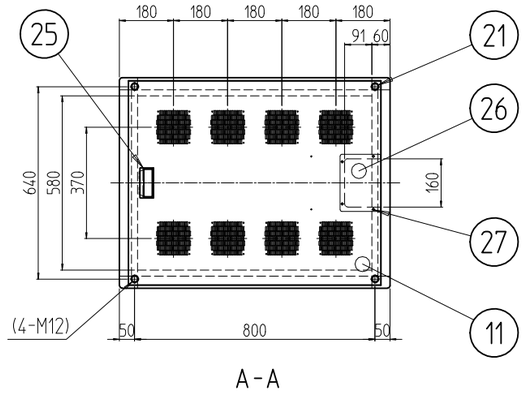

A-A

フロントドアを外した状態

B部詳細 (1 : 4)

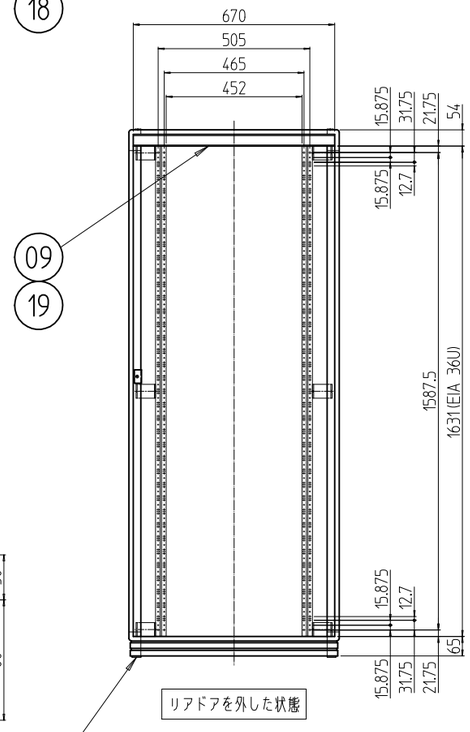

リアドアを外した状態

個数 QUANTITY	No.	図番 DRAWING No.	部品名 PART NAME	材質 MATERIAL	仕上 FINISH
2	29		カム受け金具	SPCC t2.0	Ep-Fe/Zn5/CM2C
2	28		クリップ式コインロック	SUS等	「シルバー」
4	27		カヌークリップ	PA(ナイロン)	「原色」
1	26		ケーブル穴蓋	SPCC t1.0	「ホワイトグレイ」7.5Y7.4/0.8(25)メラミン塗装
1	25		Mカード引手	ABS樹脂	「ライトグレー」
2セット	24		ドア軸セット	Fe/SUS304	Ep-Fe/Ni5b,Cr0.1r/生地
2	23		フラッシュリフトハンドル	ZDC	サチライトクロムメッキ
4	22		M16キャップ	PA(ナイロン6)	「ブラック」
4	21		M12化粧ボルト	丸鉄 φ25	Ep-Fe/Ni5b,Cr0.1r
1	20		窓 700-36U	再生アクリル板 t3.0	「ブルースモーク」
2	19		ネームプレート 700	カラーALP t1.5	「ホースグレイ」
6	18		サイドバーナット 900	A6061S T5	化成被膜処理
36	17		スリムラインナット 12UAN5(刻印)		
2	16		サイドフレーム2 900	A6063S T5	B2アルマイト
4	15		パネルマウントフレーム 36U		
1	14		スチールドア 700-36U	SPCC t0.8/t2.0	「ホワイトグレイ」7.5Y7.4/0.8(25)メラミン塗装
1	13		ドア 700-36U	SPCC t0.8/t1.0/t2.0	
2	12		側板 36U-900N	SPCC t0.8	
1	11		天板 7090F	SPCC t1.0	
8	10		ワンタッチパネルファスナ	ポリプロピレン	「ブラック」
2	09		ネームフレーム 700	A6063S T5	「ホワイトグレイ」7.5Y7.4/0.8(25)メラミン塗装
12	08		ブラケット65D		B2アルマイト
2	07		ボトムDフレーム 900	A6N01S T5	「ホワイトグレイ」7.5Y7.4/0.8(25)メラミン塗装
2	06		トップDフレーム 900		
4	05		Hフレーム 36U		
2	04		ボトムWフレーム 700		
2	03		トップWフレーム 700		
対角計4	02		ボトムコーナー	ADC-12	
対角計4	01		トップコーナー		

単位 UNIT	mm	設計 DESIGNED	検図 CHECKED	承認 APPROVED
尺度 SCALE	1 : 20			

SETTSU 摂津金属工業株式会社

図名 TITLE	外観寸法
品名 NAME	ネットワークラック
型式 MODEL	NFC-36U7090F2W
図番 DRAWING No.	NFC-099011

MODEL 型式 NFC-36U7090F2W