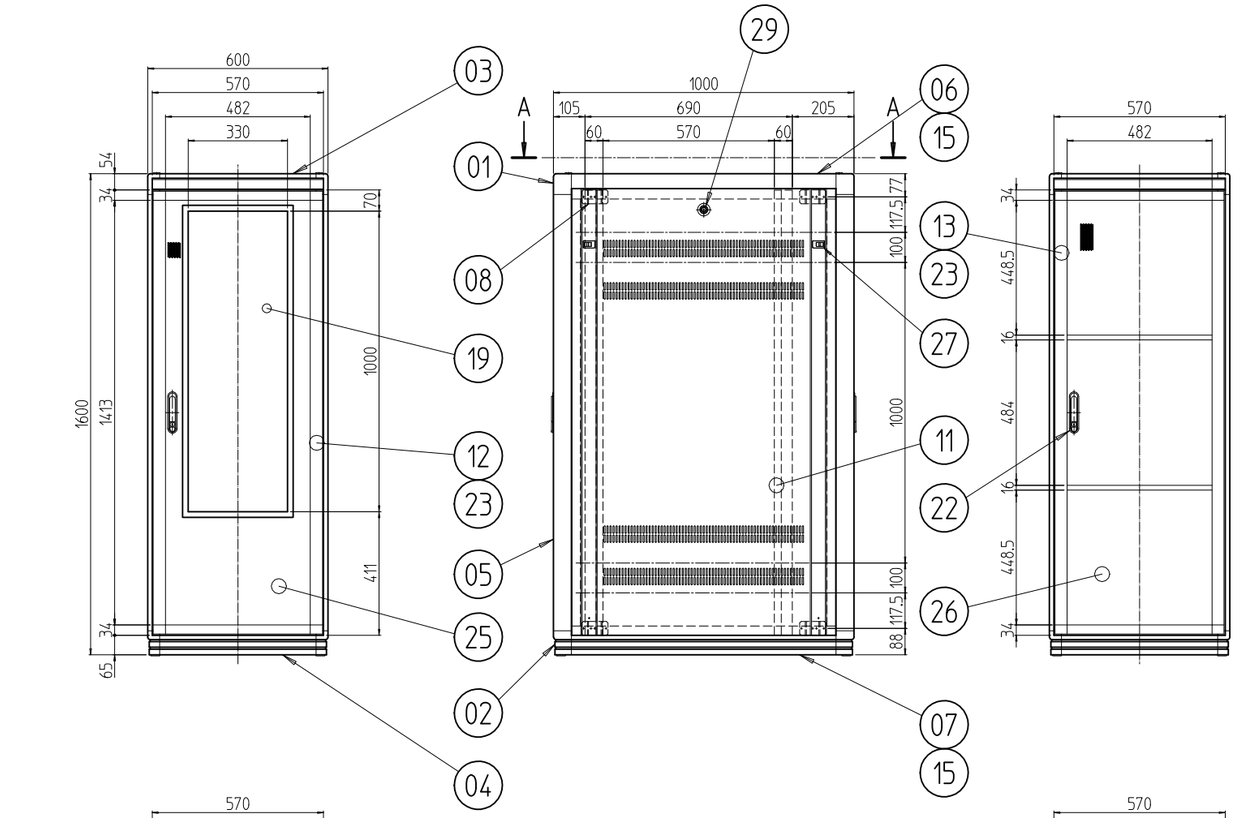

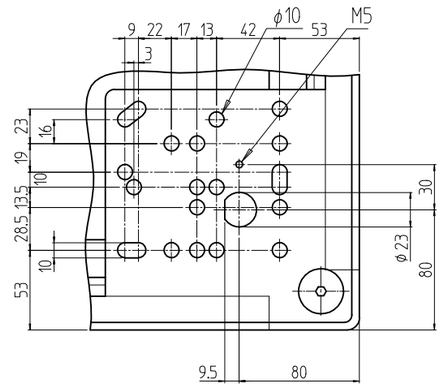

B部詳細 (1 : 4)

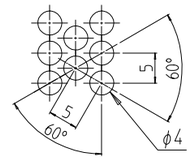

パンチング穴詳細 (1 : 1)

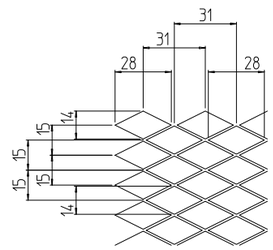

C部詳細 (1 : 3)

変更 REVISIONS			
回数 REV. MARK	日付 DATE	記事 CONTENTS	変更者 REVISED BY

個数 QUANTITY	No.	図番 DRAWING No.	部品名 PART NAME	材質 MATERIAL	仕上 FINISH
2	30		カム受け金具	鋼板 t2.0	メッキ処理
2	29		クリップ式コインロック	ステンレス等	「シルバー」
4	28		カヌークリップ	PA(ナイロン)	「原色」
4	27		ワンタッチパネルファスナ	ポリプロピレン	「ブラック」
1	26		リアドアプレート 600-1600	鋼板パンチングメタル t1.0	「ホワイトグレイ」メラミン塗装
1	25		ドアプレート 600-1600	鋼板 t1.6	「ホワイトグレイ」メラミン塗装
1	24		穴蓋	鋼板 t1.0	「ホワイトグレイ」メラミン塗装
2セット	23		ドア軸セット	Fe/ステンレス	メッキ処理/生地
2	22		フラッシュリフトハンドル	亜鉛ダイキャスト	サチライトクロムメッキ
4	21		M16キャップ	PA(ナイロン6)	「黒」
4	20		M12化粧ボルト	丸鉄 φ25	メッキ処理
1	19		プレート用窓 600-1500	再生アクリル板 t3.0	「ブルースモーク」
2	18		ネームプレート 600	アルミ t1.5	「ホースグレイ」
12	17		EIA BarNuts 9U(刻印)	アルミ押出形材	化成被膜処理
24	16		スリムラインナット 12UAN5(刻印)		
4	15		サイドバーナット 1000		
4	14		パネルマウントフレーム 33U	アルミ押出形材	B2アルマイト
1	13		リアドアセット 600-1600	アルミ押出形材	「ホワイトグレイ」メラミン塗装
1	12		フロントドアセット 600-1600	アルミダイキャスト	
2	11		側板 33U-1000V	鋼板 t0.8	
1	10		天板 60100V	鋼板 t1.0	
2	09		ネームフレーム 600	アルミ押出形材	
8	08		ブラケット15D	アルミ押出形材	B2アルマイト
2	07		ボトムDフレーム 1000	アルミ押出形材	「ホワイトグレイ」メラミン塗装
2	06		トップDフレーム 1000		
4	05		Hフレーム 33U		
2	04		ボトムWフレーム 600		
2	03		トップWフレーム 600		
対角計4	02		ボトムコーナー	アルミダイキャスト	
対角計4	01		トップコーナー		

NFC-33U60A0V2W 型式 MODEL	単位 UNIT mm	設計 DESIGNED	検図 CHECKED	承認 APPROVED
	尺度 SCALE 1 : 20			
	出図			

SETTSU 摂津金属工業株式会社

図名 TITLE	外観寸法
品名 NAME	ネットワークラック
型式 MODEL	NFC-33U60A0V2W
図番 DRAWING No.	NFC-032011