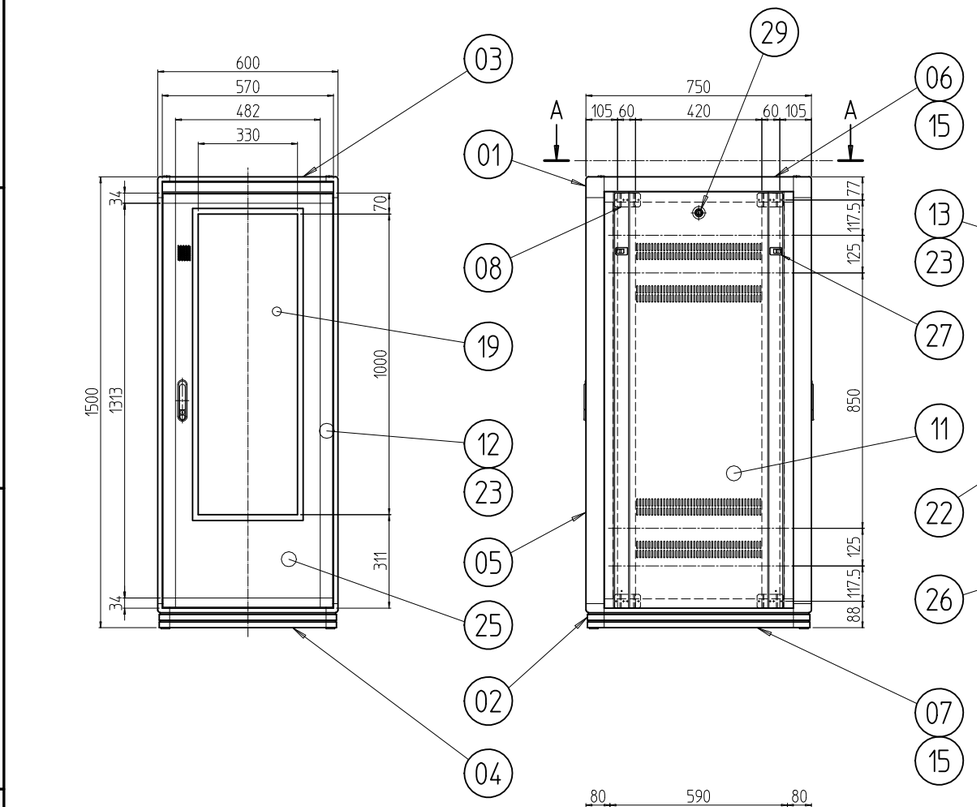

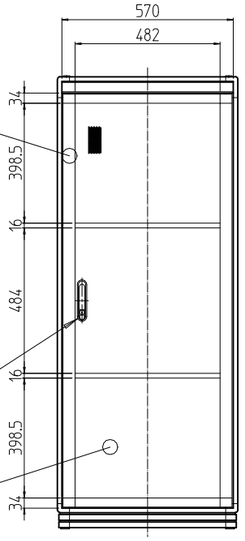

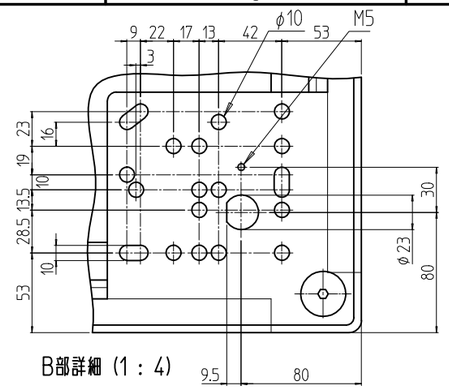

B部詳細 (1 : 4)

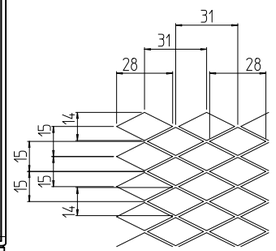

C部詳細 (1 : 3)

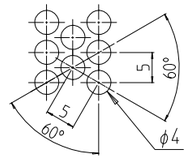

パンチング穴詳細 (1 : 1)

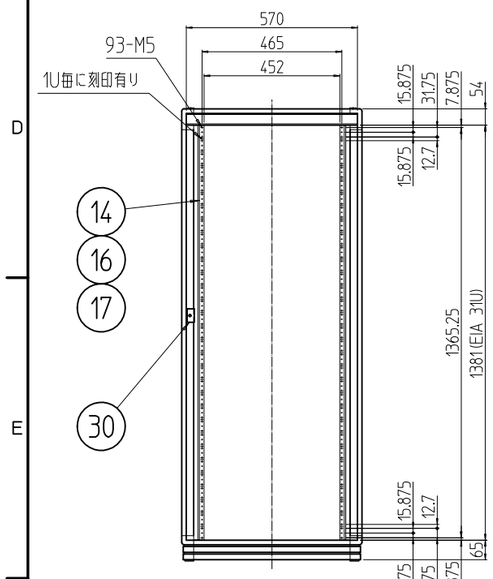

フロントドアを外した状態

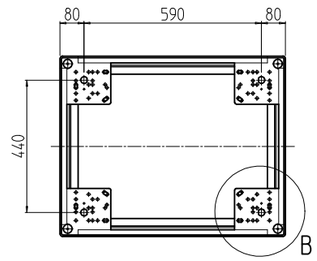

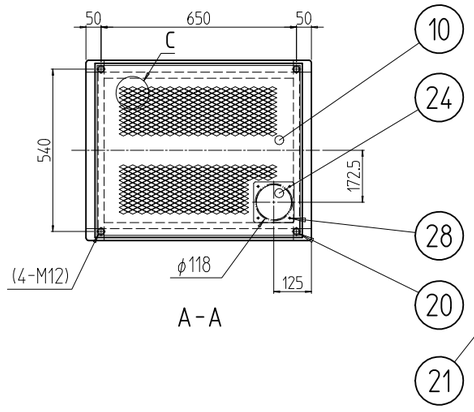

A-A

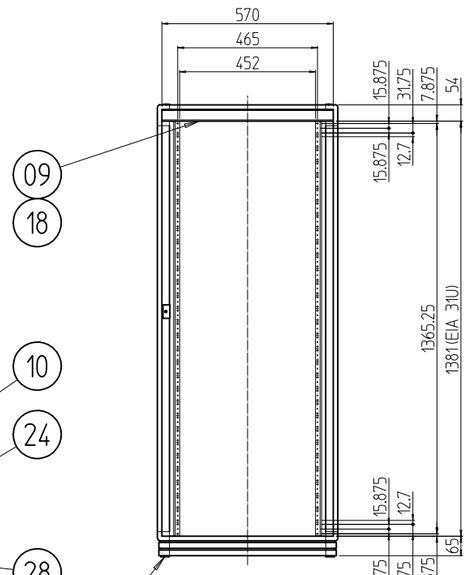

リアドアを外した状態

変更 REVISIONS			
回数 REV. MARK	日付 DATE	記事 CONTENTS	変更者 REVISED BY

個数 QUANTITY	No.	図番 DRAWING No.	部品名 PART NAME	材質 MATERIAL	仕上 FINISH
2	30		カム受け金具	SPCC t2.0	Ep-Fe/Zn5/CM2C
2	29		クリップ式コインロック	SUS等	「シルバー」
4	28		カヌークリップ	PA(ナイロン)	「原色」
4	27		ワンタッチパネルファスナ	ポリプロピレン	「ブラック」
1	26		リアドアプレート 600-1500	SPCC(パンチングメタル t1.0	「ホワイトグレイ」7.5Y7.4/0.8(25)メラミン塗装
1	25		ドアプレート 600-1500	SPCC t1.6	「ホワイトグレイ」7.5Y7.4/0.8(25)メラミン塗装
1	24		穴蓋	SPCC t1.0	「ホワイトグレイ」7.5Y7.4/0.8(25)メラミン塗装
2セット	23		ドア軸セット	Fe/SUS304	Ep-Fe/Ni5b,Cr0.1r/生地
2	22		フラッシュリフトハンドル	ZDC	サチライトクロムメッキ
4	21		M16キャップ	PA(ナイロン6)	「黒」
4	20		M12化粧ボルト	丸鉄 φ25	Ep-Fe/Ni5b,Cr0.1r
1	19		プレート用窓 600-1500	再生アクリル板 t3.0	「ブルースモーク」
2	18		ネームプレート 600	カラーALP t1.5	「ホースグレイ」
8	17		EIA BarNuts 7U(刻印)	A6061S T5	化成被膜処理
16	16		スリムラインナット 12UAN5(刻印)		
4	15		サイドバーナット 750		
4	14		パネルマウントフレーム 31U	A6063S T5	B2アルマイト
1	13		リアドアセット 600-1500	A6063S T5/ADC-12	
1	12		フロントドアセット 600-1500		
2	11		側板 31U-750V	SPCC t0.8	「ホワイトグレイ」7.5Y7.4/0.8(25)メラミン塗装
1	10		天板 6075V	SPCC t1.0	
2	09		ネームフレーム 600	A6063S T5	
8	08		ブラケット15D	A6063S T5	B2アルマイト
2	07		ボトムDフレーム 750	A6N01S T5	「ホワイトグレイ」7.5Y7.4/0.8(25)メラミン塗装
2	06		トップDフレーム 750		
4	05		Hフレーム 31U		
2	04		ボトムWフレーム 600		
2	03		トップWフレーム 600		
対角計4	02		ボトムコーナー	ADC-12	
対角計4	01		トップコーナー		

型式 MODEL NFC-31U6075V2W	単位 UNIT mm	設計 DESIGNED	図名 TITLE 外観寸法
	尺度 SCALE 1 : 20	検図 CHECKED	品名 NAME ネットワークラック
	出図	承認 APPROVED	型式 MODEL NFC-31U6075V2W
	SETTSU 摂津金属工業株式会社		図番 DRAWING No. NFC-022011