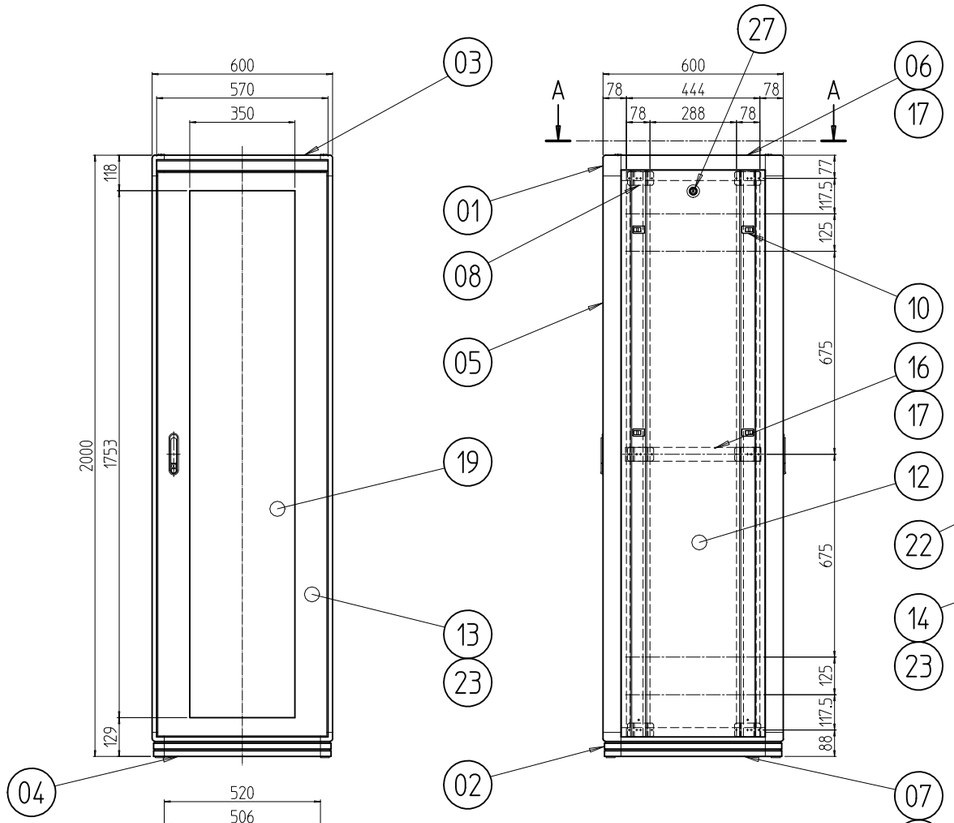

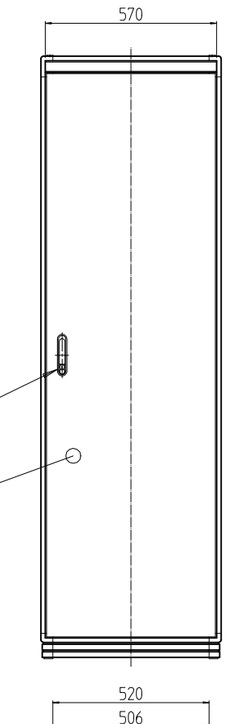

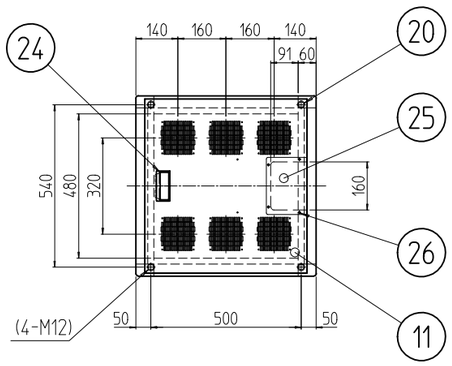

A-A

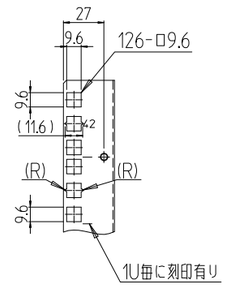

C部詳細 (1 : 4)

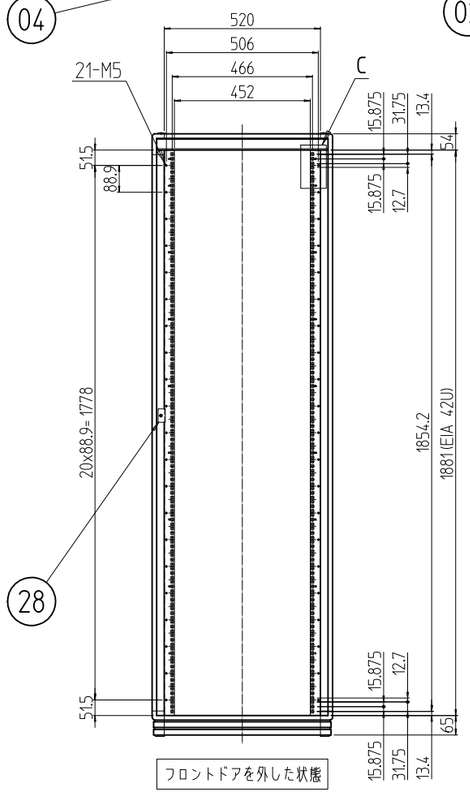

フロントドアを外した状態

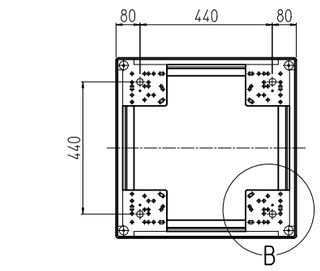

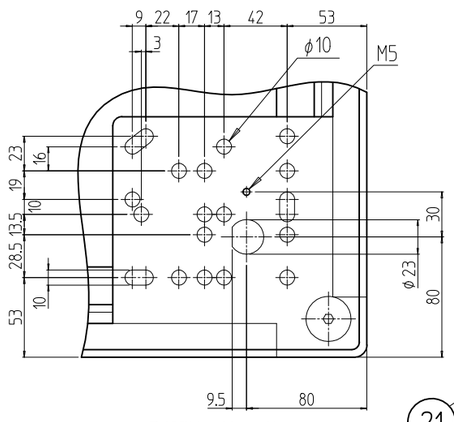

B部詳細 (1 : 4)

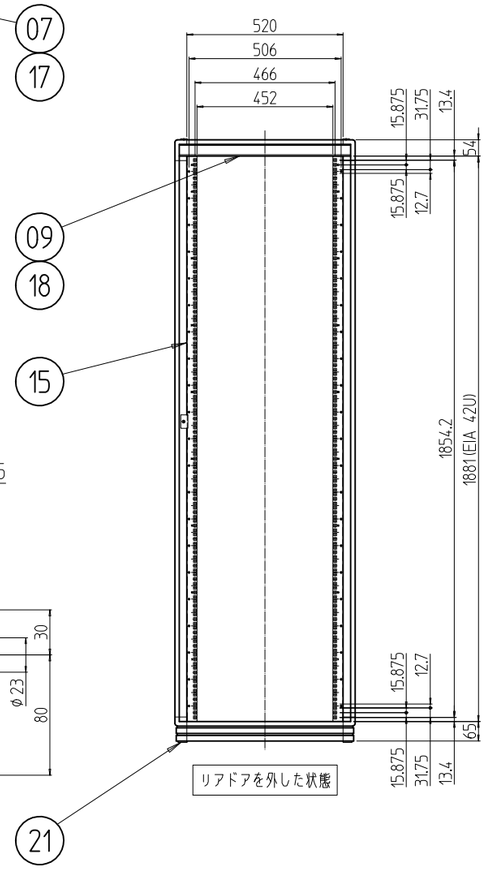

リアドアを外した状態

変更 REVISIONS

回数 REV. MARK	日付 DATE	記事 CONTENTS	変更者 REVISED BY

塗装色　型式末尾「#」部　「W」:「ホワイトグレイ」7.5Y7.4/0.8(25)メラミン塗装
「B」:外装「ブラック」N1.0レザーサテン塗装 / 内装「ブラック」N1.0(25)メラミン塗装

個数 QUANTITY	No.	図番 DRAWING No.	部品名 PART NAME	材質 MATERIAL	仕上 FINISH
2	28		カム受け金具	SPCC t2.0	Ep-Fe/Zn5/CM2C
2	27		クリップ式コインロック	SUS等	「シルバー」
4	26		カヌークリップ	PA(ナイロン)	「原色」
1	25		ケーブル穴蓋	SPCC t1.0	塗装 上記参照
1	24		Mカード引手	ABS樹脂	「#」部「W」:「ライトグレー」「B」:「ブラック」
2セット	23		ドア軸セット	Fe/SUS304	Ep-Fe/Ni5b,Cr0.1r/生地
2	22		フラッシュリフトハンドル	ZDC	サチライトクロムメッキ
4	21		M16キャップ	PA(ナイロン6)	「ブラック」
4	20		M12化粧ボルト	丸鉄 φ25	Ep-Fe/Ni5b,Cr0.1r
1	19		窓 600-42U	再生アクリル板 t3.0	「ブルースモーク」
2	18		ネームプレート 600	カラーALP t1.5	「#」部「W」:「ホースグレイ」「B」:「ブラック」
6	17		サイドバーナット 600	A6061S T5	化成被膜処理
2	16		サイドフレーム2 600	A6063S T5	B2アルマイト
対象品4	15		パネルマウントフレーム 42U	SPCC t2.0	塗装 上記参照
1	14		スチールドア 600-42U	SPCC t0.8/t2.0	
1	13		ドア 600-42U	SPCC t0.8/t1.0/t2.0	
2	12		側板 42U-600N	SPCC t0.8	
1	11		天板 6060F	SPCC t1.0	
8	10		ワンタッチパネルファスナ	ポリプロピレン	「ブラック」
2	09		ネームフレーム 600	A6063S T5	塗装 上記参照
12	08		ブラケット15D	A6063S T5	B2アルマイト
2	07		ボトムDフレーム 600	A6N01S T5	塗装 上記参照
2	06		トップDフレーム 600		
4	05		Hフレーム 42U		
2	04		ボトムWフレーム 600		
2	03		トップWフレーム 600		
対象品4	02		ボトムコーナー	ADC-12	
対象品4	01		トップコーナー		

単位 UNIT mm
尺度 SCALE 1 : 20
設計 DESIGNED / 検図 CHECKED / 承認 APPROVED

出図

SETTSU 摂津金属工業株式会社

型式 MODEL NGC-42U6060F2#

図名 TITLE **外観寸法**
品名 NAME ネットワークラック
型式 MODEL NGC-42U6060F2#
図番 DRAWING No. NGC-049011