| 変更 REVISIONS | | | |
|---|---|---|---|
| 回数 REV. MARK | 日付 DATE | 記事 CONTENTS | 変更者 REVISED BY |
| | | | |

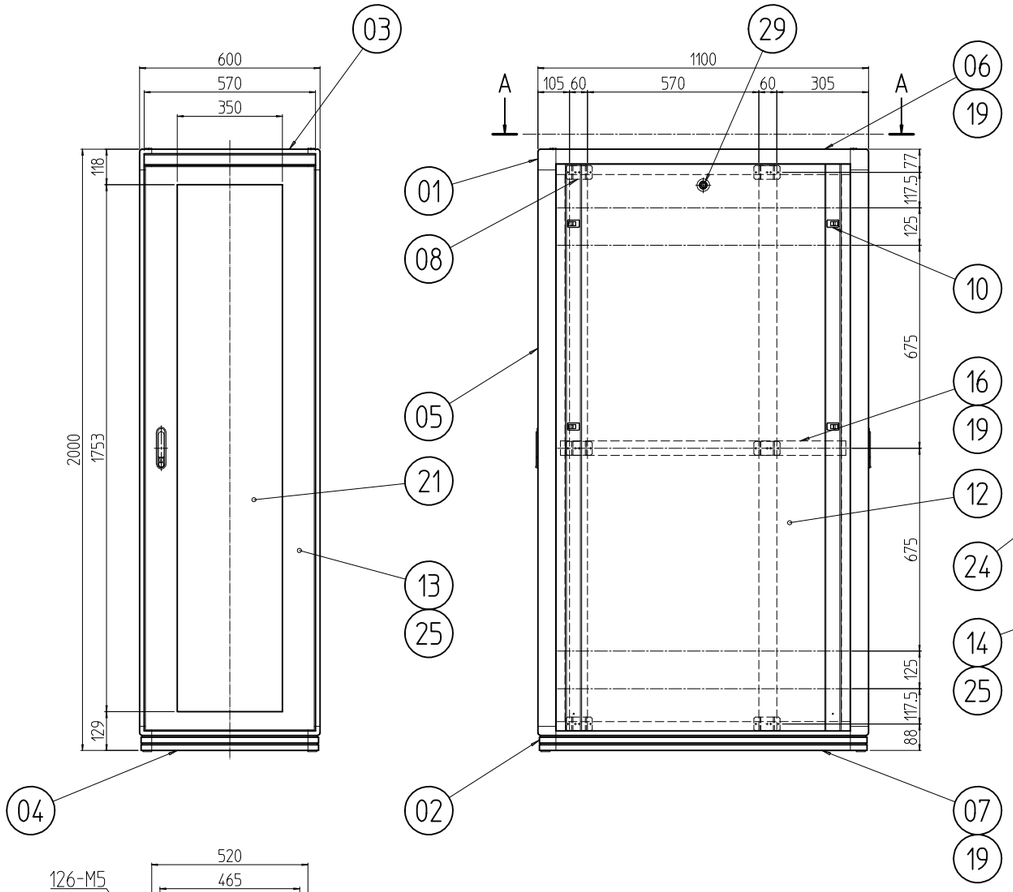


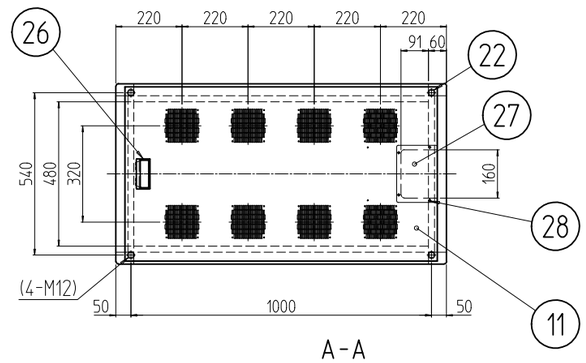


A-A

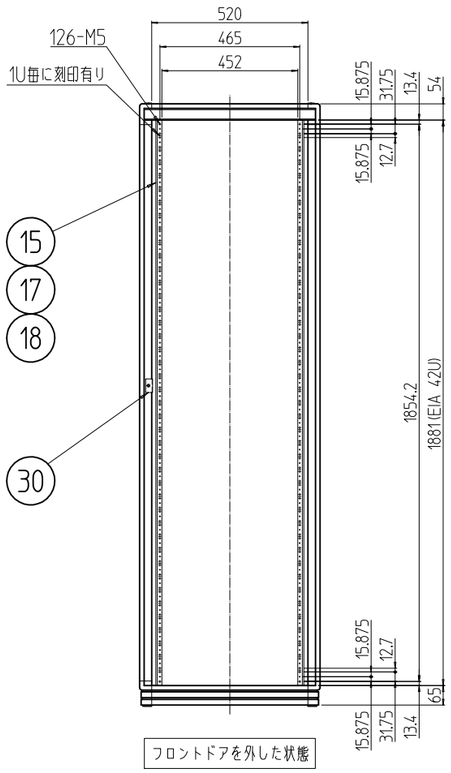


フロントドアを外した状態

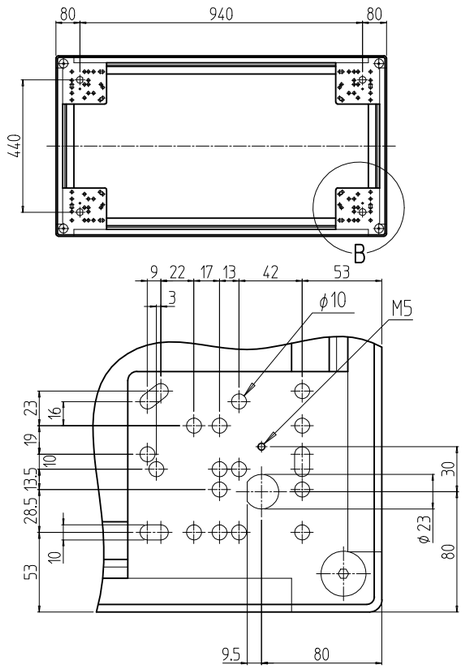


B部詳細 (1 : 4)

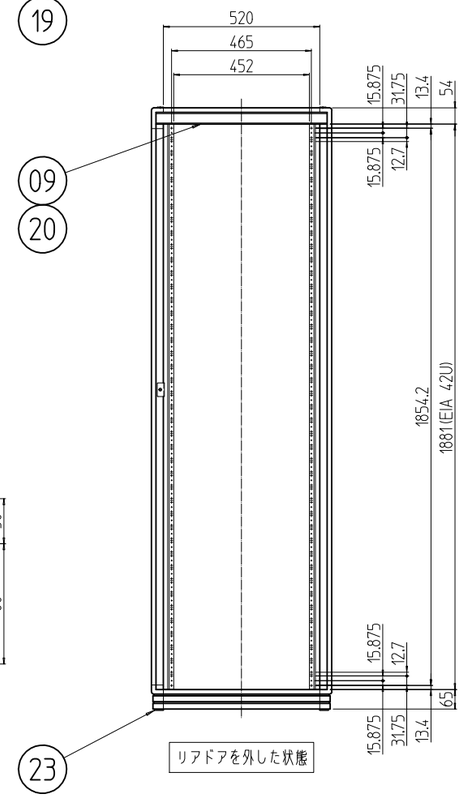


リアドアを外した状態

塗装色　型式末尾「#」部　「W」:「ホワイトグレイ」7.5Y7.4/0.8(25)メラミン塗装
「B」:「ブラック」N1.0レザーサテン塗装

| 個数 QUANTITY | No. | 図番 DRAWING No. | 部品名 PART NAME | 材質 MATERIAL | 仕上 FINISH |
|---|---|---|---|---|---|
| 2 | 30 | | カム受け金具 | SPCC t2.0 | Ep-Fe/Zn5/CM2C |
| 2 | 29 | | クリップ式コインロック | SUS等 | 「シルバー」 |
| 4 | 28 | | カヌークリップ | PA(ナイロン) | 「原色」 |
| 1 | 27 | | ケーブル穴蓋 | SPCC t1.0 | 塗装 上記参照 |
| 1 | 26 | | Mカード引手 | ABS樹脂 | 「#」部「W」:「ライトグレー」「B」:「ブラック」 |
| 2セット | 25 | | ドア軸セット | Fe/SUS304 | Ep-Fe/Ni5b,Cr0.1r/生地 |
| 2 | 24 | | フラッシュリフトハンドル | ZDC | サチライトクロムメッキ |
| 4 | 23 | | M16キャップ | PA(ナイロン6) | 「ブラック」 |
| 4 | 22 | | M12化粧ボルト | 丸鉄 φ25 | Ep-Fe/Ni5b,Cr0.1r |
| 1 | 21 | | 窓 600-42U | 再生アクリル板 t3.0 | 「ブルースモーク」 |
| 2 | 20 | | ネームプレート 600 | カラーALP t1.5 | 「#」部「W」:「ホースグレイ」「B」:「ブラック」 |
| 6 | 19 | | サイドバーナット 1100 | A6061S T5 | 化成被膜処理 |
| 8 | 18 | | EIA BarNuts 6U(刻印) | | |
| 24 | 17 | | スリムラインナット 12UAN5(刻印) | | |
| 2 | 16 | | サイドフレーム2 1100 | A6063S T5 | B2アルマイト |
| 4 | 15 | | パネルマウントフレーム 42U | | |
| 1 | 14 | | スチールドア 600-42U | SPCC t0.8/t2.0 | 塗装 上記参照 |
| 1 | 13 | | ドア 600-42U | SPCC t0.8/t1.0/t2.0 | |
| 2 | 12 | | 側板 42U-1100N | SPCC t0.8 | |
| 1 | 11 | | 天板 60110F | SPCC t1.0 | |
| 8 | 10 | | ワンタッチパネルファスナ | ポリプロピレン | 「ブラック」 |
| 2 | 09 | | ネームフレーム 600 | A6063S T5 | 塗装 上記参照 |
| 12 | 08 | | ブラケット15D | | B2アルマイト |
| 2 | 07 | | ボトムDフレーム 1100 | A6N01S T5 | 塗装 上記参照 |
| 2 | 06 | | トップDフレーム 1100 | | |
| 4 | 05 | | Hフレーム 42U | | |
| 2 | 04 | | ボトムWフレーム 600 | | |
| 2 | 03 | | トップWフレーム 600 | | |
| 対角計4 | 02 | | ボトムコーナー | ADC-12 | |
| 対角計4 | 01 | | トップコーナー | | |

| | | | |
|---|---|---|---|
| NFC-42U60B0F2# | MODEL 型式 | 単位 UNIT mm | 設計 DESIGNED / 検図 CHECKED / 承認 APPROVED |
| | | 尺度 SCALE 1 : 20 | |
| | | 出図 | |
| | | SETTSU 摂津金属工業株式会社 | |

| | |
|---|---|
| 図名 TITLE | 外観寸法 |
| 品名 NAME | ネットワークラック |
| 型式 MODEL | NFC-42U60B0F2# |
| 図番 DRAWING No. | NFC-193011 |