変更 REVISIONS			
回数 REV. MARK	日付 DATE	記事 CONTENTS	変更者 REVISED BY

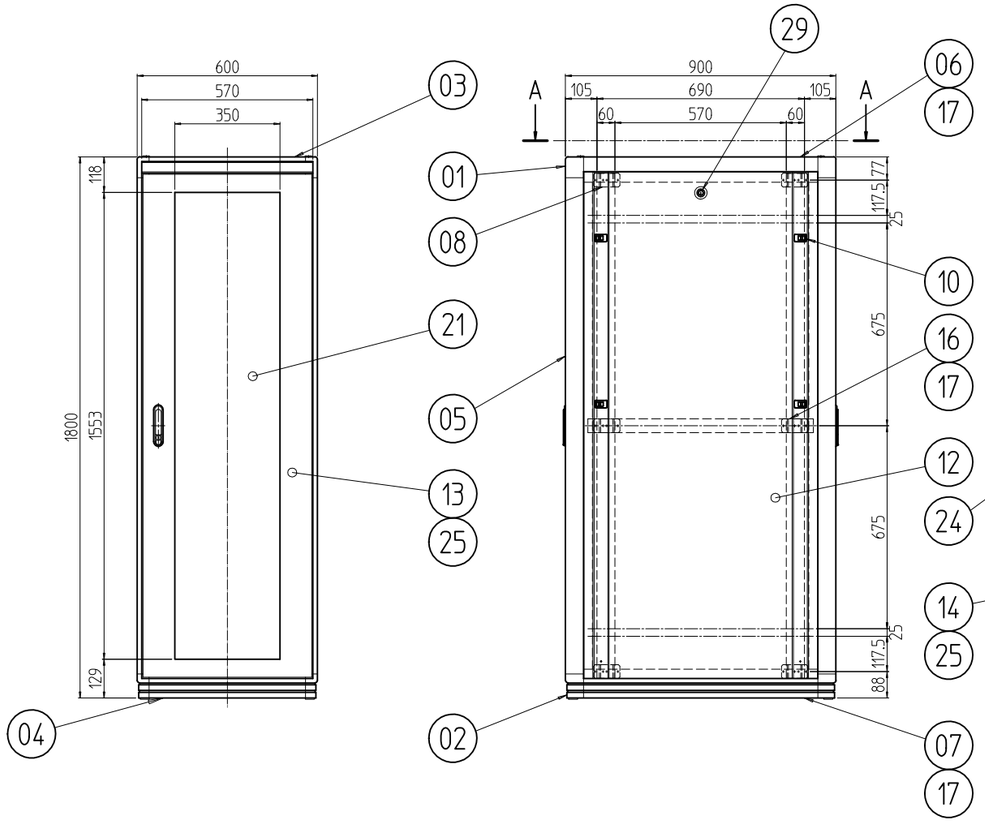

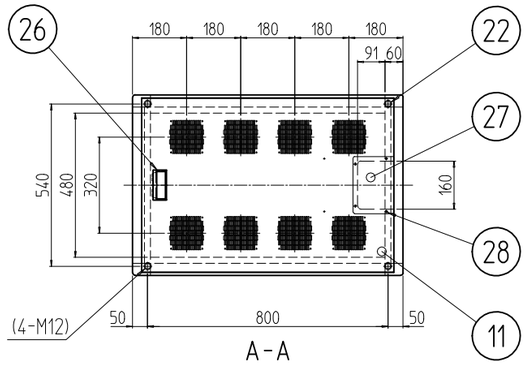

A-A

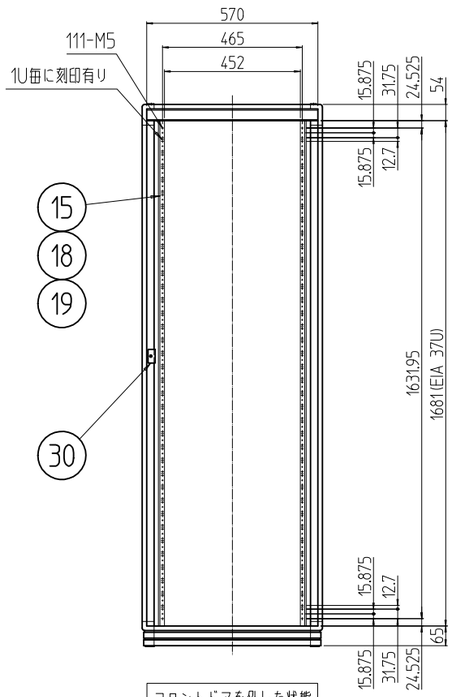

フロントドアを外した状態

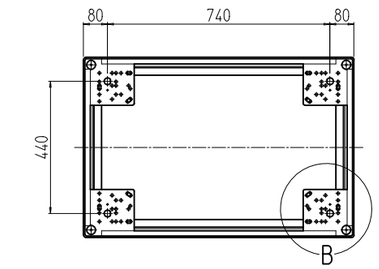

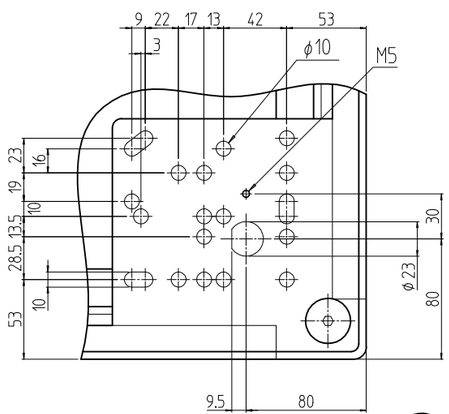

B部詳細 (1 : 4)

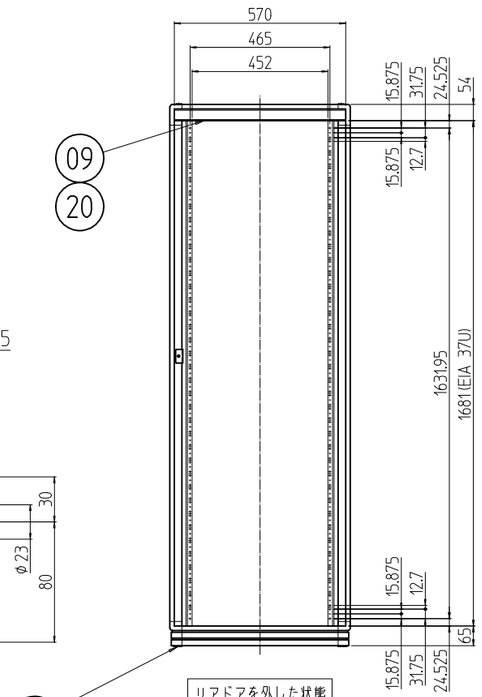

リアドアを外した状態

塗装色　型式末尾「#」部　「W」:「ホワイトグレイ」7.5Y7.4/0.8(25)メラミン塗装
「B」:「ブラック」N1.0レザーサテン塗装

個数 QUANTITY	No.	図番 DRAWING No.	部品名 PART NAME	材質 MATERIAL	仕上 FINISH
2	30		カム受け金具	SPCC t2.0	Ep-Fe/Zn5/CM2C
2	29		クリップ式コインロック	SUS等	「シルバー」
4	28		カヌークリップ	PA(ナイロン)	「原色」
1	27		ケーブル穴蓋	SPCC t1.0	「W」:「ホワイトグレイ」7.5Y7.4/0.8(25)メラミン塗装 「B」:「ブラック」N1.0レザーサテン塗装
1	26		Mカード引手	ABS樹脂	「W」:「ライトグレー」 「B」:「ブラック」
2セット	25		ドア軸セット	Fe/SUS304	Ep-Fe/Ni5b,Cr0.1r/生地
2	24		フラッシュリフトハンドル	ZDC	サチライトクロムメッキ
4	23		M16キャップ	PA(ナイロン6)	「ブラック」
4	22		M12化粧ボルト	丸鉄 φ25	Ep-Fe/Ni5b,Cr0.1r
1	21		窓 600-37U	再生アクリル板 t3.0	「ブルースモーク」
2	20		ネームプレート 600	カラーALP t1.5	「W」:「ホースグレイ」 「B」:「ブラック」
8	19		EIA BarNuts 13U(刻印)	A6061S T5	化成被膜処理
16	18		スリムラインナット 12UAN5(刻印)		
6	17		サイドバーナット 900		
2	16		サイドフレーム2 900	A6063S T5	B2アルマイト
4	15		パネルマウントフレーム 37U		
1	14		スチールドア 600-37U	SPCC t0.8/t2.0	「W」:「ホワイトグレイ」7.5Y7.4/0.8(25)メラミン塗装 「B」:「ブラック」N1.0レザーサテン塗装
1	13		ドア 600-37U	SPCC t0.8/t1.0/t2.0	
2	12		側板 37U-900N	SPCC t0.8	
1	11		天板 6090F	SPCC t1.0	
8	10		ワンタッチパネルファスナ	ポリプロピレン	「ブラック」
2	09		ネームフレーム 600	A6063S T5	「W」:「ホワイトグレイ」7.5Y7.4/0.8(25)メラミン塗装 「B」:「ブラック」N1.0レザーサテン塗装
12	08		ブラケット15D	A6063S T5	B2アルマイト
2	07		ボトムDフレーム 900	A6N01S T5	「W」:「ホワイトグレイ」7.5Y7.4/0.8(25)メラミン塗装 「B」:「ブラック」N1.0レザーサテン塗装
2	06		トップDフレーム 900		
4	05		Hフレーム 37U		
2	04		ボトムWフレーム 600		
2	03		トップWフレーム 600		
対称品4	02		ボトムコーナー	ADC-12	
対称品4	01		トップコーナー		

型式 MODEL NFC-37U6090F2#	単位 UNIT mm	設計 DESIGNED	検図 CHECKED	承認 APPROVED
	尺度 SCALE 1 : 20			
	出図			

SETTSU 摂津金属工業株式会社

図名 TITLE	外観寸法
品名 NAME	ネットワークラック
型式 MODEL	NFC-37U6090F2#
図番 DRAWING No.	NFC-043011