変更 REVISIONS			
回数 REV. MARK	日付 DATE	記事 CONTENTS	変更者 REVISED BY

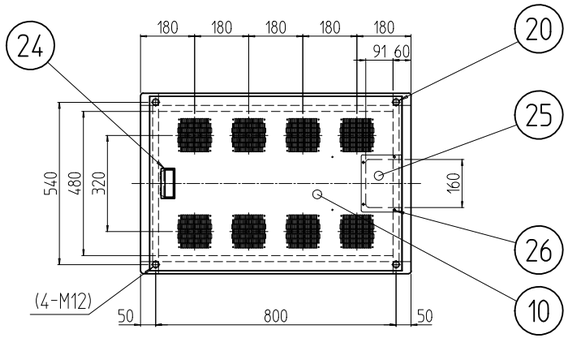

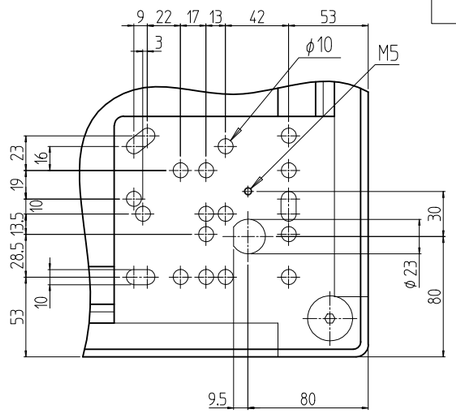

A部詳細 (1 : 4)

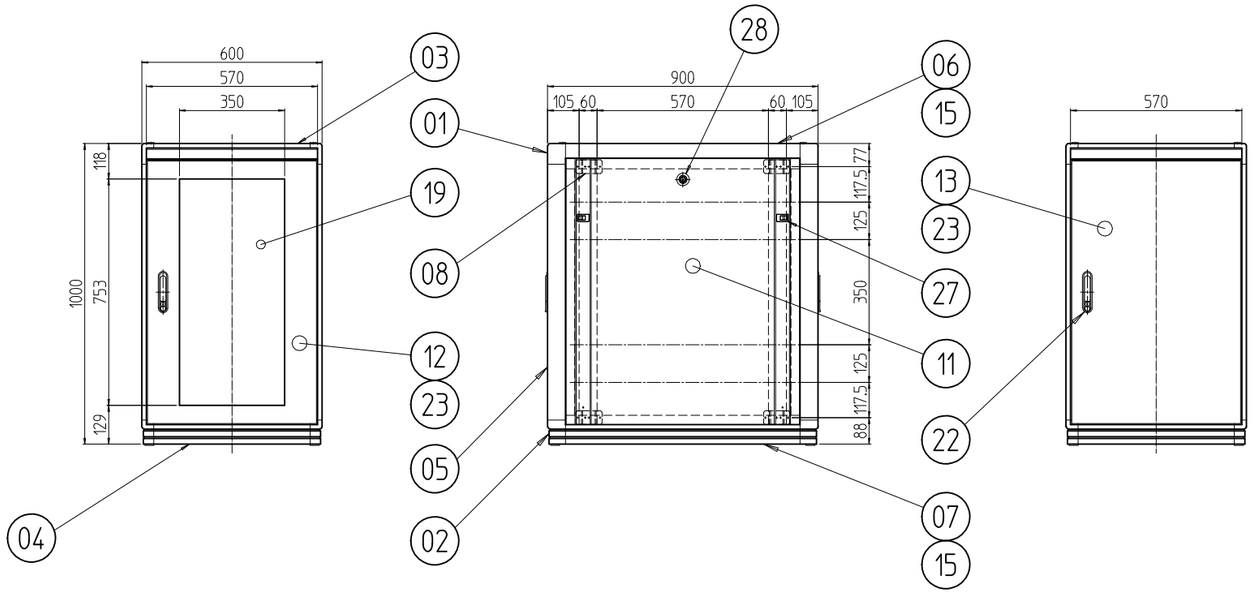

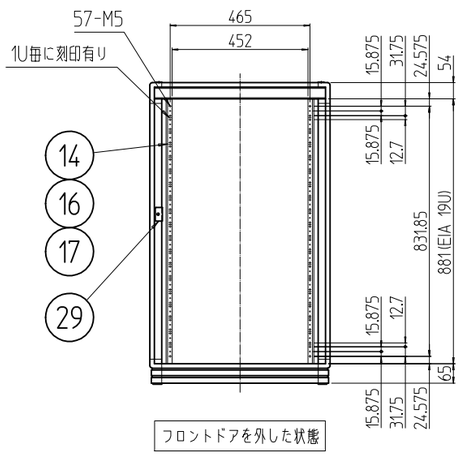

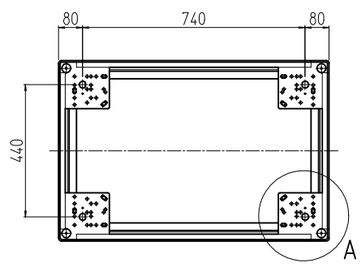

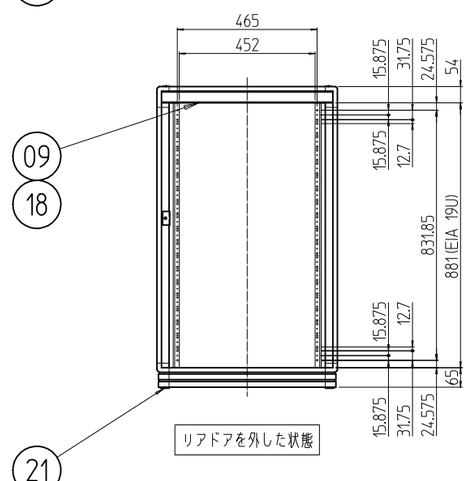

個数 QUANTITY	No.	図番 DRAWING No.	部品名 PART NAME	材質 MATERIAL	仕上 FINISH
2	29		カム受け金具	SPCC t2.0	Ep-Fe/Zn5/CM2C
2	28		クリップ式コインロック	SUS等	「シルバー」
4	27		ワンタッチパネルファスナ	ポリプロピレン	「ブラック」
4	26		カヌークリップ	PA(ナイロン)	「原色」
1	25		ケーブル穴蓋	SPCC t1.0	「ホワイトグレイ」7.5Y7.4/0.8(25)メラミン塗装
1	24		Mカード引手	ABS樹脂	「ライトグレー」
2セット	23		ドア軸セット	Fe/SUS304	Ep-Fe/Ni5b,Cr0.1r/生地
2	22		フラッシュリフトハンドル	ZDC	サチライトクロムメッキ
4	21		M16キャップ	PA(ナイロン6)	「黒」
4	20		M12化粧ボルト	丸鉄 φ25	Ep-Fe/Ni5b,Cr0.1r
1	19		窓 600-19U	再生アクリル板 t3.0	「ブルースモーク」
2	18		ネームプレート 600	カラーALP t1.5	「ホースグレイ」
8	17		EIA BarNuts 7U(刻印)	A6061S T5	化成被膜処理
8	16		スリムラインナット 12UAN5(刻印)		
4	15		サイドバーナット 900		
4	14		パネルマウントフレーム 19U	A6063S T5	B2アルマイト
1	13		スチールドア 600-19U	SPCC t0.8/t2.0	「ホワイトグレイ」7.5Y7.4/0.8(25)メラミン塗装
1	12		ドア 600-19U	SPCC t0.8/t1.0/t2.0	
2	11		側板 19U-900N	SPCC t0.8	
1	10		天板 6090F	SPCC t1.0	
2	09		ネームフレーム 600	A6063S T5	
8	08		ブラケット15D	A6063S T5	B2アルマイト
2	07		ボトムDフレーム 900	A6N01S T5	「ホワイトグレイ」7.5Y7.4/0.8(25)メラミン塗装
2	06		トップDフレーム 900		
4	05		Hフレーム 19U		
2	04		ボトムWフレーム 600		
2	03		トップWフレーム 600		
対象部品4	02		ボトムコーナー	ADC-12	
対象部品4	01		トップコーナー		

単位 UNIT mm	設計 DESIGNED	検図 CHECKED	承認 APPROVED
尺度 SCALE 1 : 20			

出 図

SETTSU 摂津金属工業株式会社

図名 TITLE	外観寸法
品名 NAME	ネットワークラック
型式 MODEL	NFC-19U6090F2W
図番 DRAWING No.	NFC-003011

NFC-19U6090F2W MODEL 型式