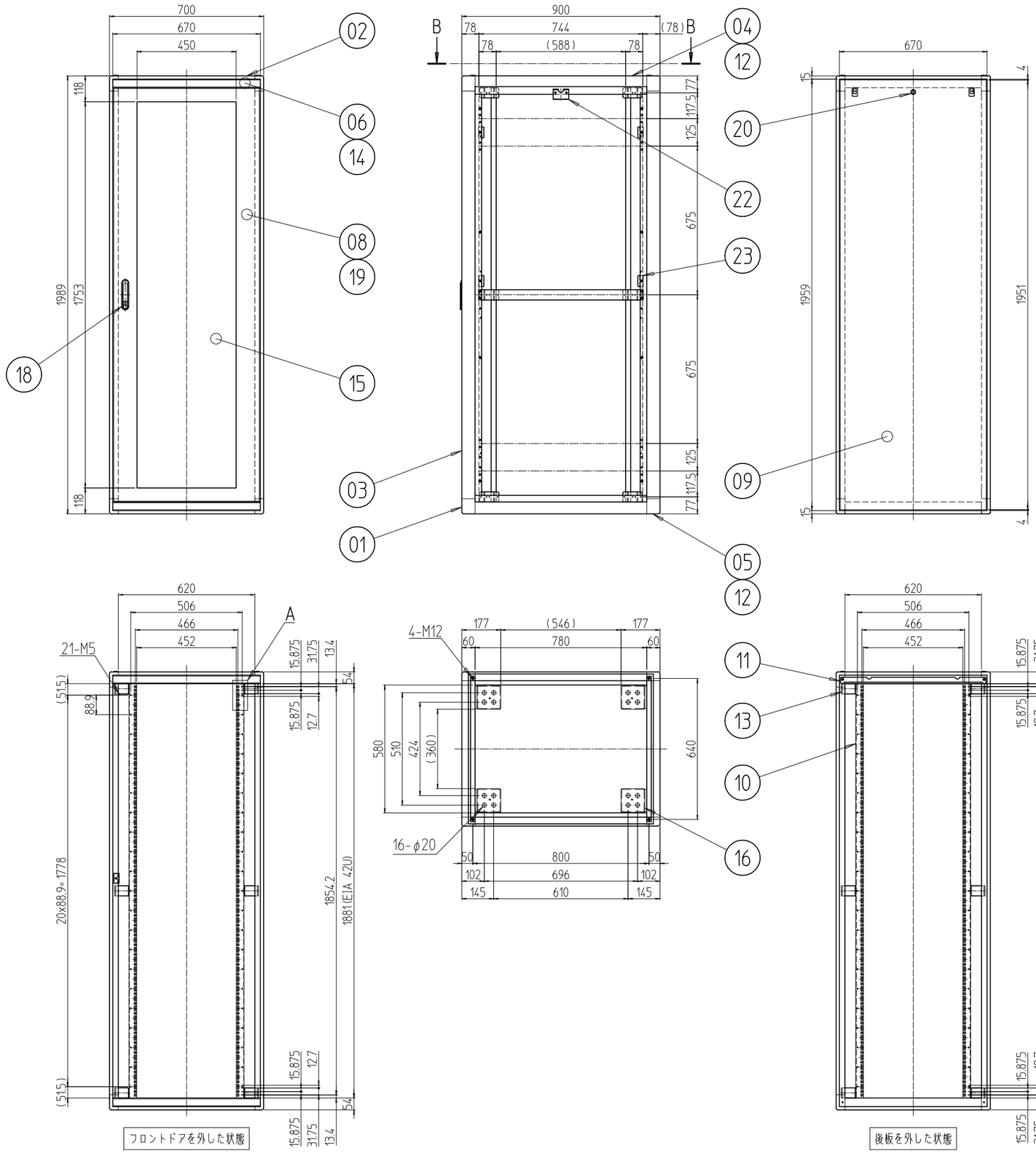

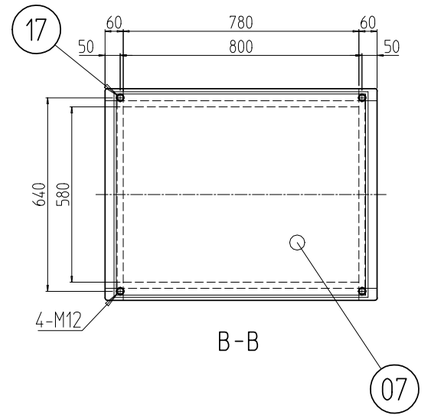

B-B

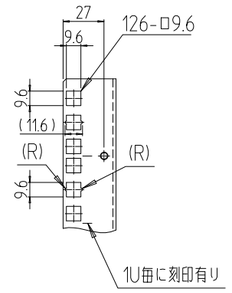

A部詳細 (1 : 4)

変更 REVISIONS			
回数 REV. MARK	日付 DATE	記事 CONTENTS	変更者 REVISED BY

塗装色　型式末尾「#」部　「無し」:外装「ホワイトグレイ」7.5Y7.4/0.8(25)メラミン塗装 / 内装「ホワイトグレイ」ED塗装
「B」:外装「ブラック」N1.0レザーサテン塗装 / 内装「ブラック」N1.0(25)メラミン塗装

個数 QUANTITY	No.	図番 DRAWING No.	部品名 PART NAME		
8	23		側板用ラッチ受け金具	SPCC t2.3 SEHC t2.3	Ep-Fe/Zn5/CM2C 塗装 上記⊕⊕
2	22		鍵引っ掛け金具		
2	21		ワンタッチパネルファスナ		
1	20		シリンダー錠		
1セット	19		ドア軸セット		
1	18		フラッシュリフトハンドル		
4	17		M12化粧ボルト		
4	16		アンカー金具		
1	15		窓 700-42U		
2	14		ネームプレート 700		
12	13		ブラケット65D		
6	12		サイドバーナット 900		
1	11		後板固定フレーム W700	SPCC t1.2	
4	10		パネルマウントフレーム 42U	SPCC t2.0	
1	09		後板 700-42U	SPCC t0.8	
1	08		ドア 700-42U	SPCC t0.8/t1.0/t2.0	
1	07		天板 7090	SPCC t1.2	
2	06		ネームフレーム 700		
2	05		ボトムDフレーム 900		
2	04		トップDフレーム 900		
4	03		Hフレーム 42U		
4	02		トップWフレーム 700		
対象計8	01		トップコーナー		

型式 MODEL: NBC-42U7090NO#	単位 UNIT: mm	設計 DESIGNED	検図 CHECKED	承認 APPROVED
	尺度 SCALE: 1 : 20			
	出図			

IDEAL 摂津金属工業株式会社

図名 TITLE
品名 NAME
型式 MODEL
図番 DRAWING No.