変更 REVISIONS			
回数 REV. MARK	日付 DATE	記事 CONTENTS	変更者 REVISED BY

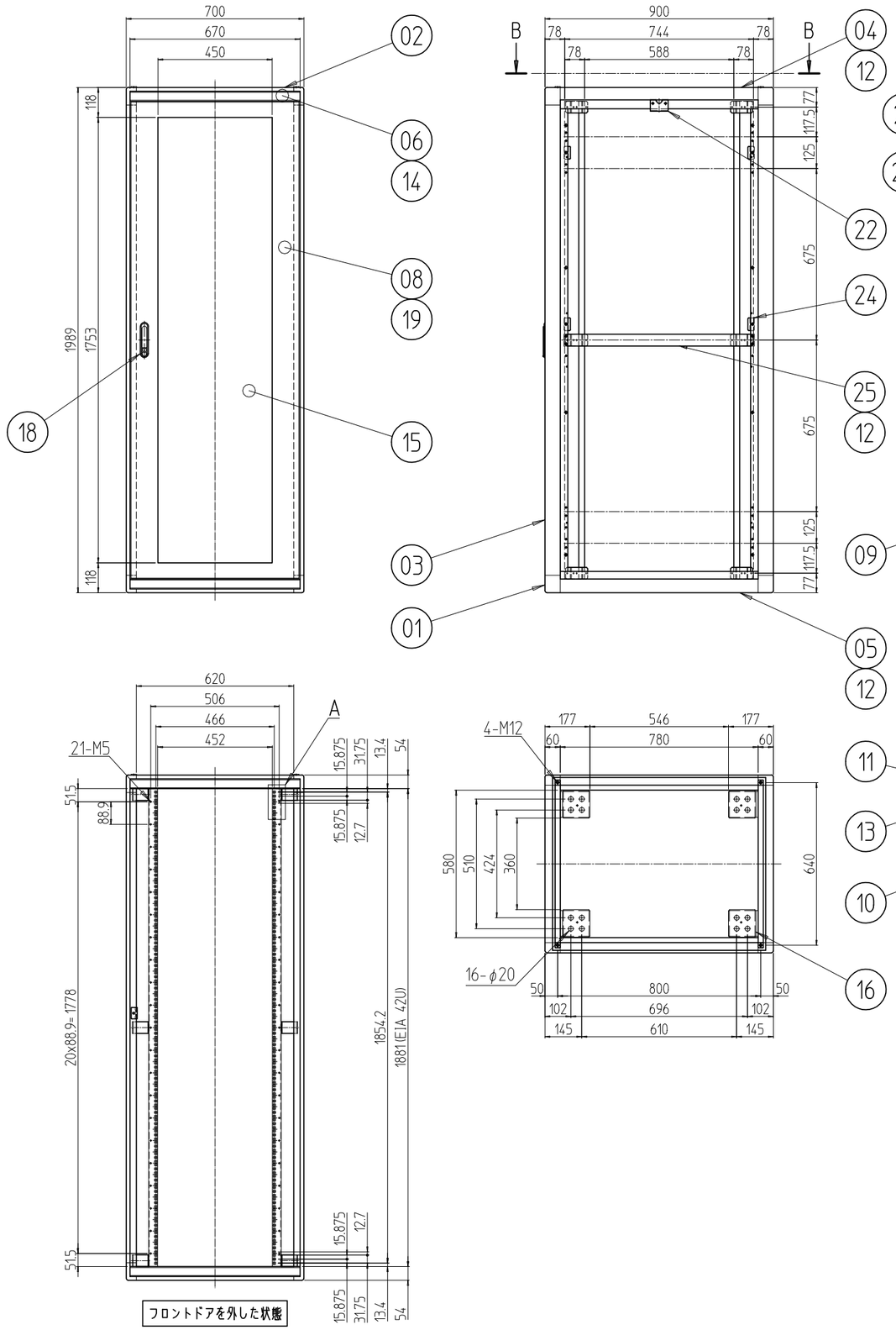

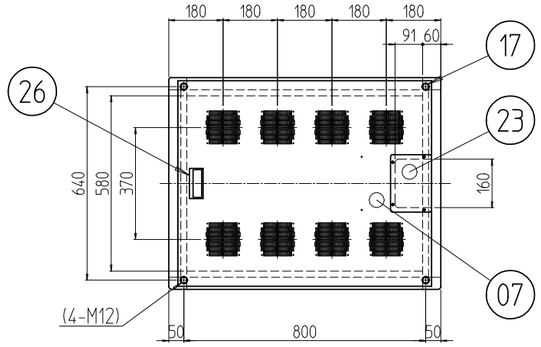

B-B

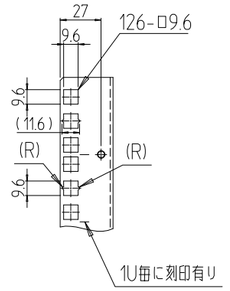

A部詳細 (1 : 4)

塗装色　型式末尾「#」部　「無し」:外装「ホワイトグレイ」7.5Y7.4/0.8(25)メラミン塗装 / 内装「ホワイトグレイ」ED塗装
「B」:外装「ブラック」N1.0レザーサテン塗装 / 内装「ブラック」N1.0(25)メラミン塗装

個数 QUANTITY	No.	図番 DRAWING No.	部品名 PART NAME		
1	26		Mカード引手	ABS	「#」部「無し」:「ライトグレー」「B」:「ブラック」
2	25		サイドフレーム2 900	A6063S T5	B2アルマイト
8	24		側板用ラッチ受け金具	SPCC t2.3	Ep-Fe/Zn5/CM2C
1	23		ケーブル穴蓋	SPCC t1.0	塗装 上記参照
2	22		鍵引っ掛け金具	SPCC t2.3 SEHC t2.3	Ep-Fe/Zn5/CM2C
2	21		ワンタッチパネルファスナ		
1	20		シリンダー錠		
1セット	19		ドア軸セット		
1	18		フラッシュリフトハンドル		
4	17		M12化粧ボルト		
4	16		アンカー金具		
1	15		窓 700-42U		
2	14		ネームプレート 700		
12	13		ブラケット65D		
6	12		サイドバーナット 900		
1	11		後板固定フレーム W700	SPCC t1.2	
4	10		パネルマウントフレーム 42U	SPCC t2.0	
1	09		後板 700-42U	SPCC t0.8	
1	08		ドア 700-42U	SPCC t0.8/t1.0/t2.0	
1	07		天板 7090F	SPCC t1.0	
2	06		ネームフレーム 700		
2	05		ボトムDフレーム 900		
2	04		トップDフレーム 900		
4	03		Hフレーム 42U		
4	02		トップWフレーム 700		
対象計8	01		トップコーナー		

単位 UNIT mm	設計 DESIGNED	検図 CHECKED	承認 APPROVED	図名 TITLE	
尺度 SCALE 1 : 20				品名 NAME	
出図				型式 MODEL	
IDEAL 摂津金属工業株式会社				図番 DRAWING No.	

MODEL 型式 NBC-42U7090F0#