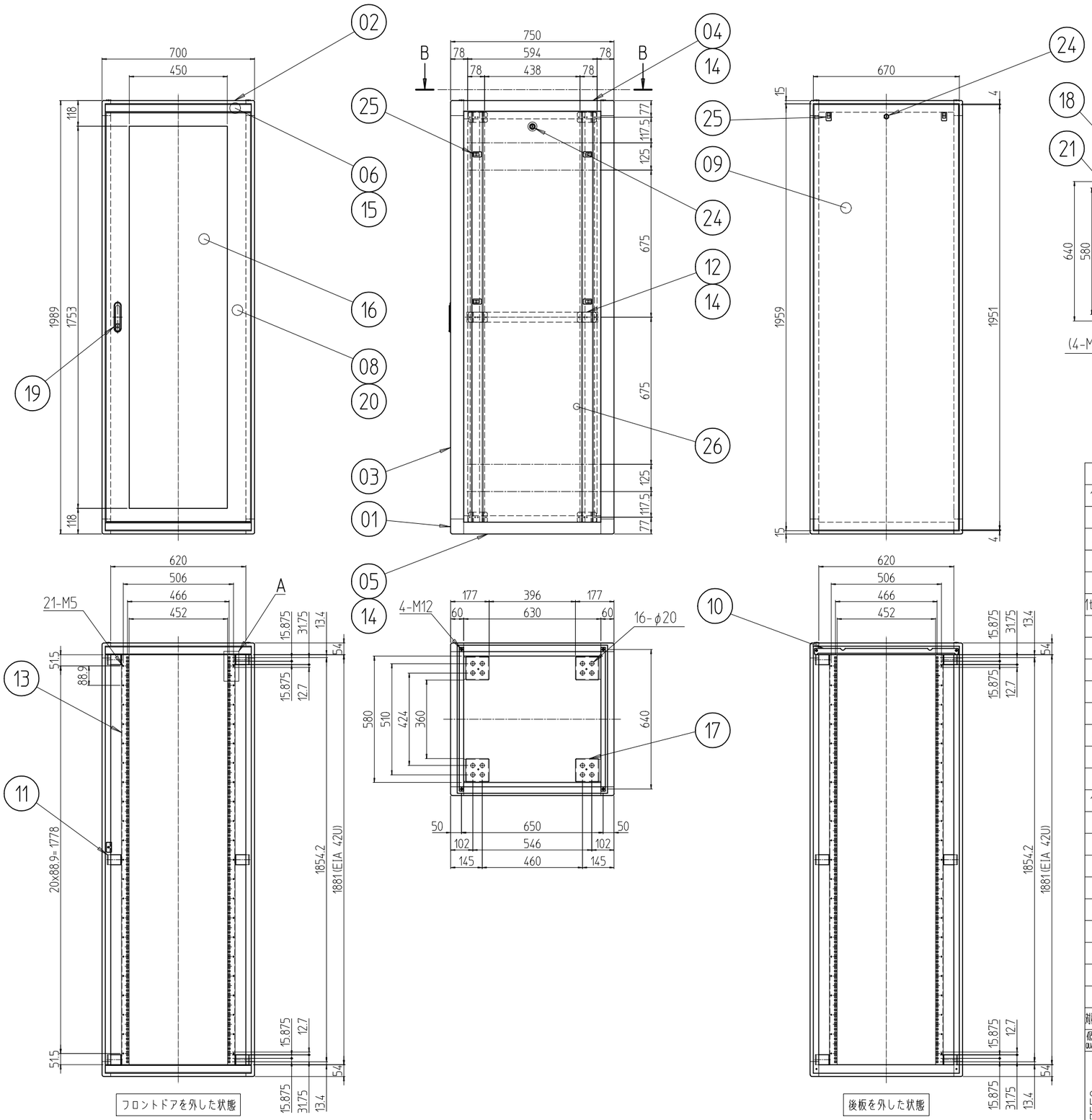

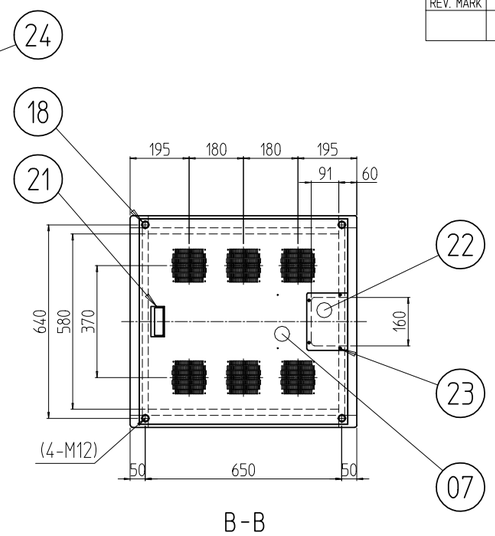

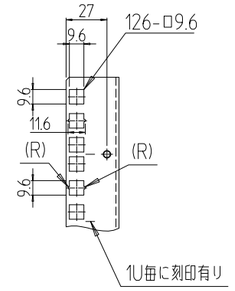

A部詳細 (1 : 4)

変更 REVISIONS			
回数 REV. MARK	日付 DATE	記事 CONTENTS	変更者 REVISED BY

塗装色　型式末尾「#」部　「無し」:外装「ホワイトグレイ」7.5Y7.4/0.8(25)メラミン塗装 / 内装「ホワイトグレイ」ED塗装
「B」:外装「ブラック」N1.0レザーサテン塗装 / 内装「ブラック」N1.0(25)メラミン塗装

個数 QUANTITY	No.	図番 DRAWING No.	部品名 PART NAME	材質 MATERIAL	仕上 FINISH
2	26		側板42U-750N	SPCC t0.8	塗装 上記参照
10	25		ワンタッチパネルファスナ	ポリプロピレン	「ブラック」
3	24		シリンダー錠	SUS304/ZDC	生地/クロムメッキ
4	23		カヌークリップ	PA(ナイロン)	「原色」
1	22		ケーブル穴蓋	SPCC t1.0	塗装 上記参照
1	21		Mカード引手	ABS	「#」部「無し」:「ライトグレー」「B」:「ブラック」
1セット	20		ドア軸セット	Fe/SUS304	Ep-Fe/Ni5b,Cr0.1r/生地
1	19		フラッシュリフトハンドル	ZDC	サチライトクロムメッキ
4	18		M12化粧ボルト	丸鉄 φ25	Ep-Fe/Ni5b,Cr0.1r/生地
4	17		アンカー金具	SPCC t3.2	Ep-Fe/Zn5/CM2C
1	16		窓 700-42U	アクリル板 t3.0	「ミスティースモーク」
2	15		ネームプレート 700	カラーALP t1.5	「#」部「無し」:「ホースグレイ」「B」:「ブラック」
6	14		サイドバーナット 750	A6061S T5	化成皮膜処理
4	13		パネルマウントフレーム 42U	SPCC t2.0	塗装 上記参照
2	12		サイドフレーム2 750	A6063S T5	B2アルマイト
12	11		ブラケット65D		
1	10		後板固定フレーム W700	SPCC t1.2	塗装 上記参照
1	09		後板 700-42U	SPCC t0.8	
1	08		ドア 700-42U	SPCC t0.8/t1.0/t2.0	
1	07		天板 7075F	SPCC t1.0	
2	06		ネームフレーム 700	A6063S T5	
2	05		ボトムDフレーム 750	A6N01S T5	
2	04		トップDフレーム 750		
4	03		Hフレーム 42U		
4	02		トップWフレーム 700		
対向面8	01		トップコーナー	ADC-12	

単位 UNIT mm	設計 DESIGNED	検図 CHECKED	承認 APPROVED	図名 TITLE 外観寸法
尺度 SCALE 1 : 20				品名 NAME ネットワークラック
出図				型式 MODEL NBC-42U7075F2#
IDEAL 摂津金属工業株式会社				図番 DRAWING No. NBC-262011

MODEL NBC-42U7075F2#
型式