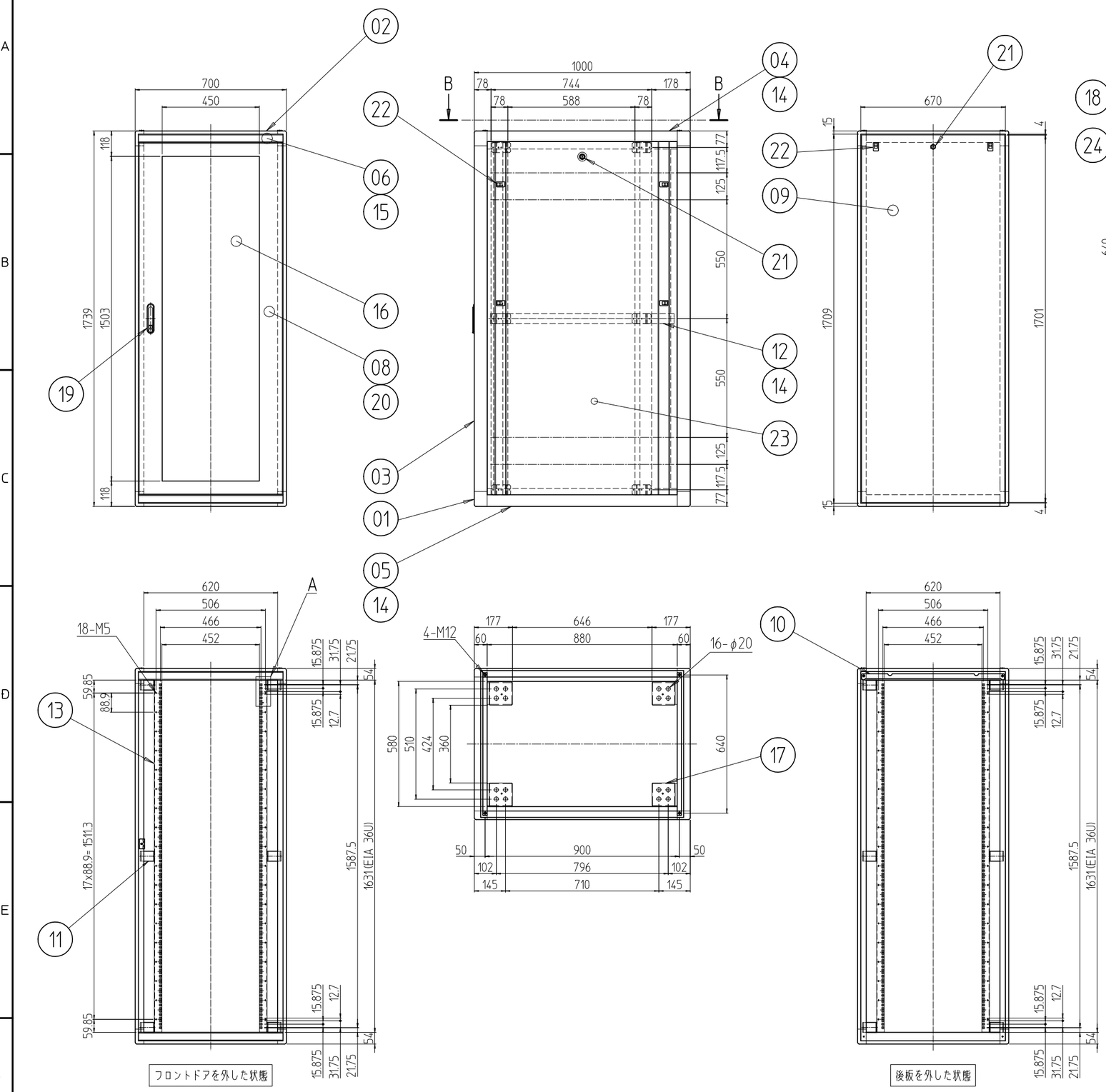

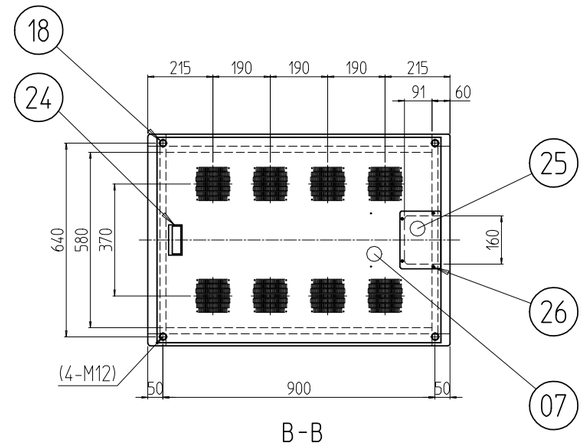

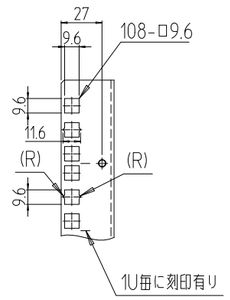

A部詳細 (1 : 4)

変更 REVISIONS			
回数 REV. MARK	日付 DATE	記事 CONTENTS	変更者 REVISED BY

個数 QUANTITY	No.	図番 DRAWING No.	部品名 PART NAME	材質 MATERIAL	仕上 FINISH
4	26		カヌークリップ	PA(ナイロン)	「原色」
1	25		ケーブル穴蓋	SPCC t1.0	「ホワイトグレイ」7.5Y7.4/0.8(25)メラミン塗装
1	24		Mカード引手	ABS	「ライトグレー」
2	23		側板36U-1000N	SPCC t0.8	「ホワイトグレイ」7.5Y7.4/0.8(25)メラミン塗装
10	22		ワンタッチパネルファスナ	ポリプロピレン	「ブラック」
3	21		シリンダー錠	SUS304/ZDC	生地/クロムメッキ
1セット	20		ドア軸セット	Fe/SUS304	Ep-Fe/Ni5b,Cr0.1r/生地
1	19		フラッシュリフトハンドル	ZDC	サチライトクロムメッキ
4	18		M12化粧ボルト	丸鉄 φ25	Ep-Fe/Ni5b,Cr0.1r/生地
4	17		アンカー金具	SPCC t3.2	Ep-Fe/Zn5/CM2C
1	16		窓 700-36U	アクリル板 t3.0	「ミスティースモーク」
2	15		ネームプレート 700	カラーALP t1.5	「ホースグレー」
6	14		サイドバーナット 1000	A6061S T5	化成皮膜処理
4	13		パネルマウントフレーム 36U	SPCC t2.0	「ホワイトグレイ」7.5Y7.4/0.8(25)メラミン塗装
2	12		サイドフレーム2 1000	A6063S T5	B2アルマイト
12	11		ブラケット65D		
1	10		後板固定フレーム W700	SPCC t1.2	「ホワイトグレイ」ED塗装
1	09		後板 700-36U	SPCC t0.8	
1	08		ドア 700-36U	SPCC t0.8/t1.0/t2.0	「ホワイトグレイ」7.5Y7.4/0.8(25)メラミン塗装
1	07		天板 70100F	SPCC t1.0	
2	06		ネームフレーム 700	A6063S T5	
2	05		ボトムDフレーム 1000	A6N01S T5	
2	04		トップDフレーム 1000		
4	03		Hフレーム 36U		
4	02		トップWフレーム 700		
対商品8	01		トップコーナー	ADC-12	

型式 MODEL	NBC-36U70A0F2	単位 UNIT mm	設計 DESIGNED	図名 TITLE 外観寸法
		尺度 SCALE 1 : 20	検図 CHECKED	品名 NAME ネットワークラック
		出図	承認 APPROVED	型式 MODEL NBC-36U70A0F2
		IDEAL 摂津金属工業株式会社		図番 DRAWING No. NBC-232011