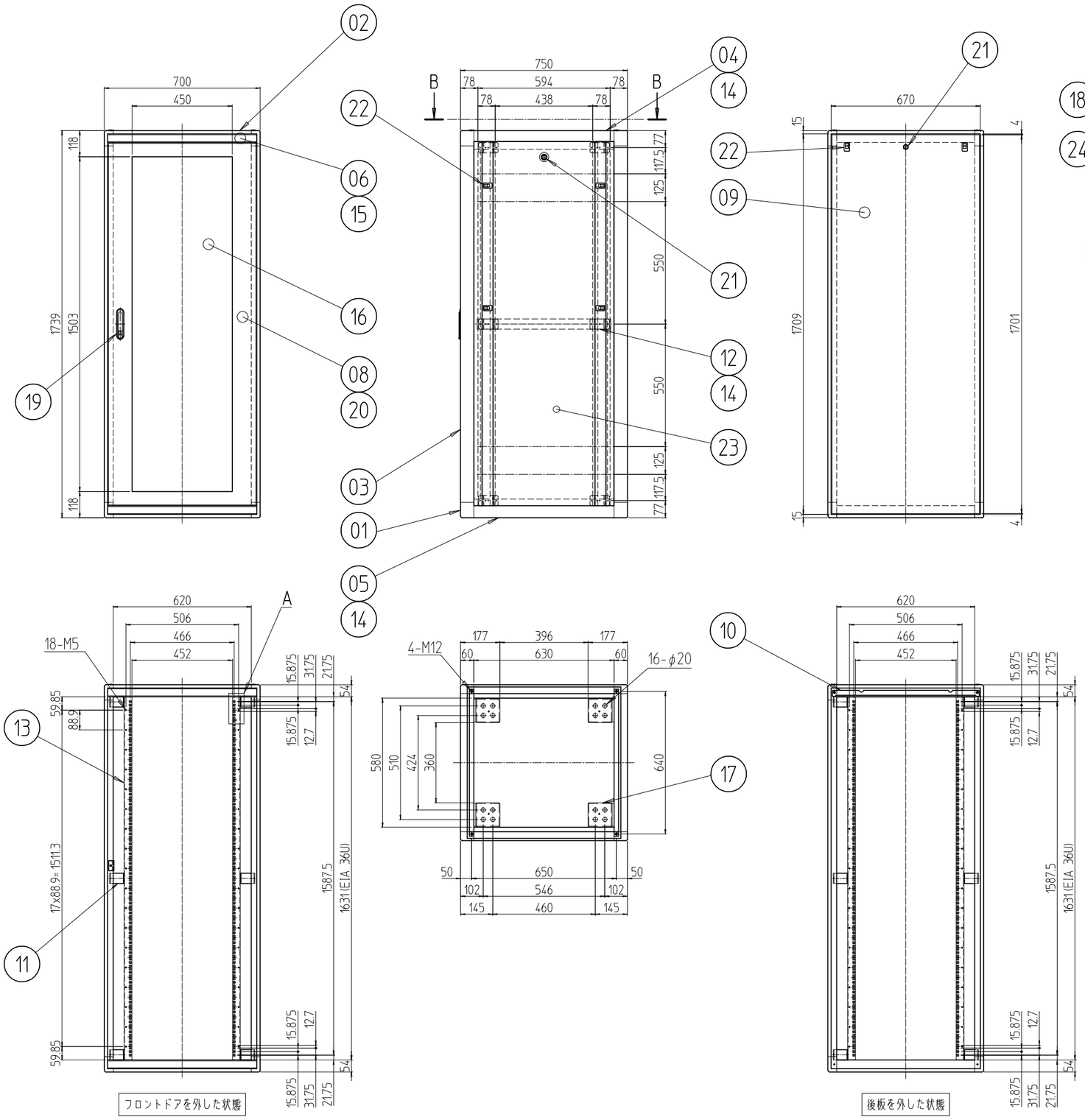


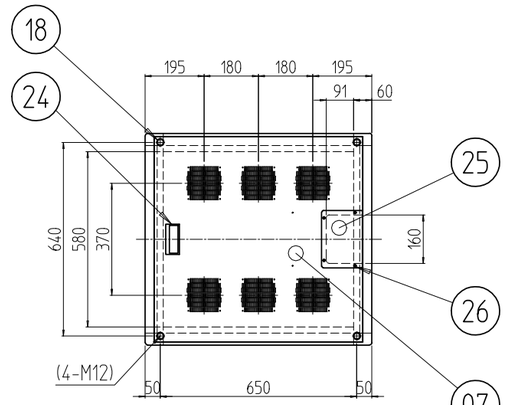


B-B

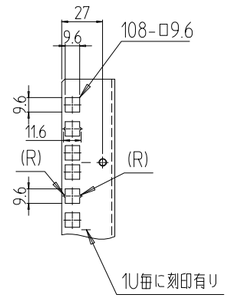


A部詳細 (1 : 4)

| 変更 REVISIONS | | | |
|---|---|---|---|
| 回数 REV. MARK | 日付 DATE | 記事 CONTENTS | 変更者 REVISED BY |
| | | | |

| 個数 QUANTITY | No. | 図番 DRAWING No. | 部品名 PART NAME | 材質 MATERIAL | 仕上 FINISH |
|---|---|---|---|---|---|
| 4 | 26 | | カヌークリップ | PA(ナイロン) | 「原色」 |
| 1 | 25 | | ケーブル穴蓋 | SPCC t1.0 | 「ホワイトグレイ」7.5Y7.4/0.8(25)メラミン塗装 |
| 1 | 24 | | Mカード引手 | ABS | 「ライトグレー」 |
| 2 | 23 | | 側板36U-750N | SPCC t0.8 | 「ホワイトグレイ」7.5Y7.4/0.8(25)メラミン塗装 |
| 10 | 22 | | ワンタッチパネルファスナ | ポリプロピレン | 「ブラック」 |
| 3 | 21 | | シリンダー錠 | SUS304/ZDC | 生地/クロムメッキ |
| 1セット | 20 | | ドア軸セット | Fe/SUS304 | Ep-Fe/Ni5b,Cr0.1r/生地 |
| 1 | 19 | | フラッシュリフトハンドル | ZDC | サチライトクロムメッキ |
| 4 | 18 | | M12化粧ボルト | 丸鉄 φ25 | Ep-Fe/Ni5b,Cr0.1r/生地 |
| 4 | 17 | | アンカー金具 | SPCC t3.2 | Ep-Fe/Zn5/CM2C |
| 1 | 16 | | 窓 700-36U | アクリル板 t3.0 | 「ミスティースモーク」 |
| 2 | 15 | | ネームプレート 700 | カラーALP t1.5 | 「ホースグレー」 |
| 6 | 14 | | サイドバーナット 750 | A6061S T5 | 化成皮膜処理 |
| 4 | 13 | | パネルマウントフレーム 36U | SPCC t2.0 | 「ホワイトグレイ」7.5Y7.4/0.8(25)メラミン塗装 |
| 2 | 12 | | サイドフレーム2 750 | A6063S T5 | B2アルマイト |
| 12 | 11 | | ブラケット65D | | |
| 1 | 10 | | 後板固定フレーム W700 | SPCC t1.2 | 「ホワイトグレイ」ED塗装 |
| 1 | 09 | | 後板 700-36U | SPCC t0.8 | |
| 1 | 08 | | ドア 700-36U | SPCC t0.8/t1.0/t2.0 | 「ホワイトグレイ」7.5Y7.4/0.8(25)メラミン塗装 |
| 1 | 07 | | 天板 7075F | SPCC t1.0 | |
| 2 | 06 | | ネームフレーム 700 | A6063S T5 | |
| 2 | 05 | | ボトムDフレーム 750 | A6N01S T5 | |
| 2 | 04 | | トップDフレーム 750 | | |
| 4 | 03 | | Hフレーム 36U | | |
| 4 | 02 | | トップWフレーム 700 | | |
| 対象計8 | 01 | | トップコーナー | ADC-12 | |

| | | | | |
|---|---|---|---|---|
| MODEL 型式 NBC-36U7075F2 | 単位 UNIT mm | 設計 DESIGNED | 図名 TITLE | 外観寸法 |
| | 尺度 SCALE 1 : 20 | 検図 CHECKED | 品名 NAME | ネットワークラック |
| | 出図 | 承認 APPROVED | 型式 MODEL | NBC-36U7075F2 |
| | IDEAL 摂津金属工業株式会社 | | 図番 DRAWING No. | NBC-230011 |