変更 REVISIONS			
回数 REV. MARK	日付 DATE	記事 CONTENTS	変更者 REVISED BY

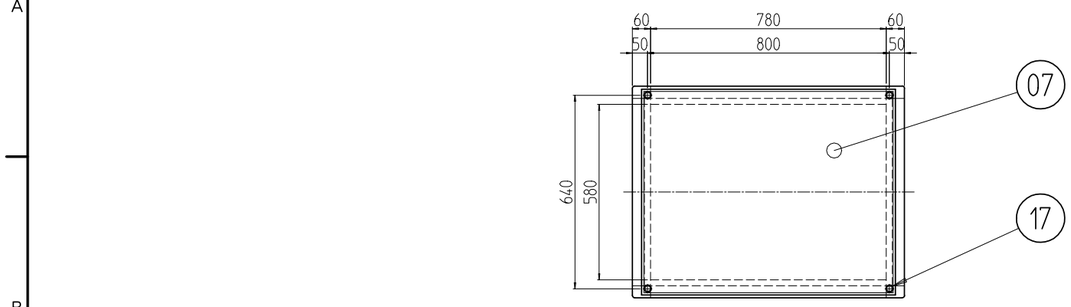

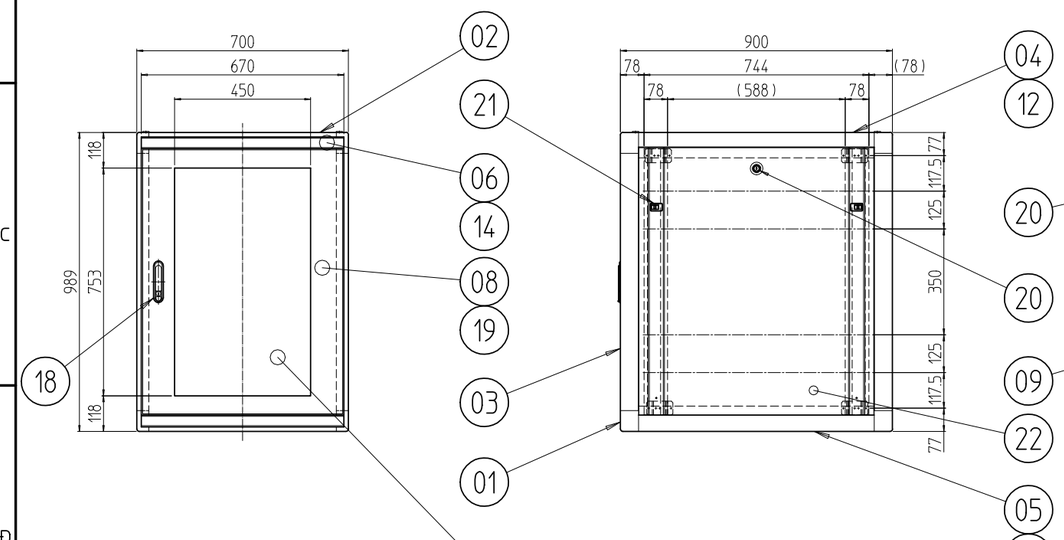

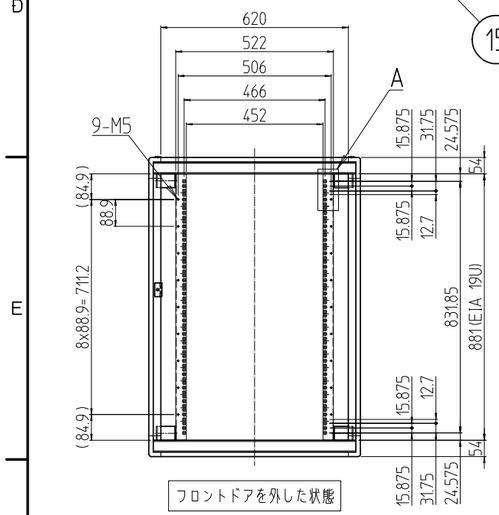

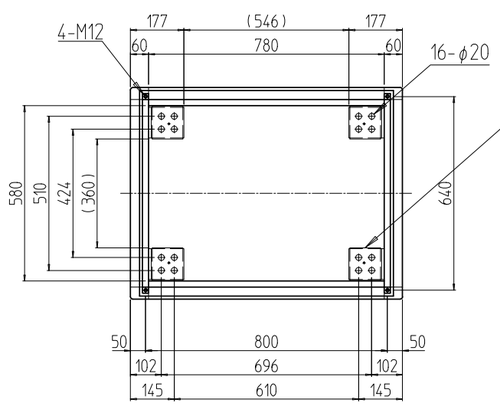

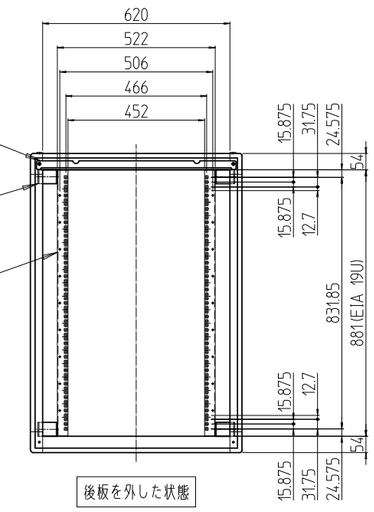

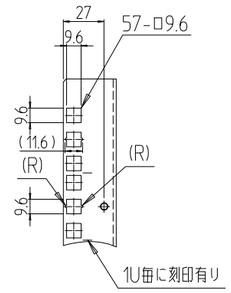

A部詳細 (1 : 4)

個数 QUANTITY	No.	図番 DRAWING No.	部品名 PART NAME	材質 MATERIAL	仕上 FINISH
2	22		側板 19U-700N	SPCC t0.8	「ホワイトグレイ」7.5Y7.4/0.8(25)メラミン塗装
6	21		ワンタッチパネルファスナ	ポリプロピレン	「ブラック」
3	20		シリンダー錠	SUS304/ZDC	生地/クロムメッキ
1セット	19		ドア軸セット	Fe/SUS304	Ep-Fe/Ni5b,Cr0.1r/生地
1	18		フラッシュリフトハンドル	ZDC	サチライトクロムメッキ
4	17		M12化粧ボルト	丸鉄 φ25	Ep-Fe/Ni5b,Cr0.1r/生地
4	16		アンカー金具	SPCC t3.2	Ep-Fe/Zn5/CM2C
1	15		窓 700-19U	アクリル板 t3.0	「ミスティースモーク」
2	14		ネームプレート 700	カラーALP t1.5	「ホースグレー」
8	13		ブラケット 65D	A6063S T5	B2アルマイト
4	12		サイドバーナット 900	A6061S T5	化成皮膜処理
1	11		後板固定フレーム W700	SPCC t1.2	「ホワイトグレイ」ED塗装
4	10		パネルマウントフレーム 19U	SPCC t2.0	
1	09		後板 700-19U	SPCC t0.8	「ホワイトグレイ」7.5Y7.4/0.8(25)メラミン塗装
1	08		ドア 700-19U	SPCC t0.8/t1.0/t2.0	
1	07		天板 7090	SPCC t1.2	
2	06		ネームフレーム 700	A6063S T5	
2	05		ボトムDフレーム 900	A6N01S T5	
2	04		トップDフレーム 900		
4	03		Hフレーム 19U		
4	02		トップWフレーム 700		
消費税8	01		トップコーナー	ADC-12	

単位 UNIT mm	設計 DESIGNED	検図 CHECKED	承認 APPROVED	図名 TITLE: 外観寸法
尺度 SCALE 1 : 20				品名 NAME: ネットワークラック
出図				型式 MODEL: NBC-19U7090N2
IDEAL 摂津金属工業株式会社				図番 DRAWING No.: NBC-163011

型式 MODEL: NBC-19U7090N2