変更 REVISIONS			
回数 REV. MARK	日付 DATE	記事 CONTENTS	変更者 REVISED BY

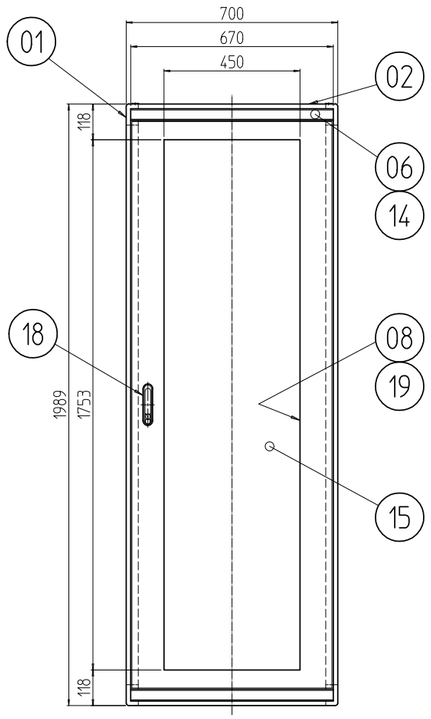

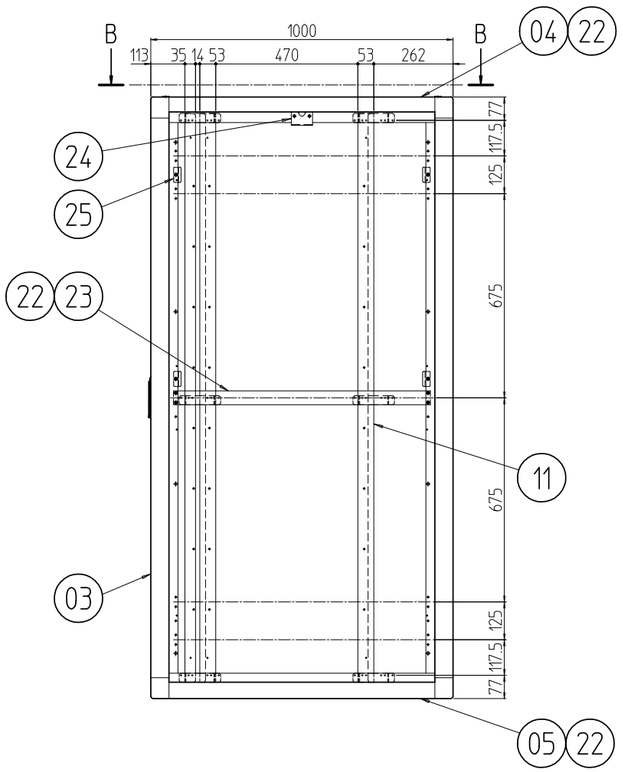

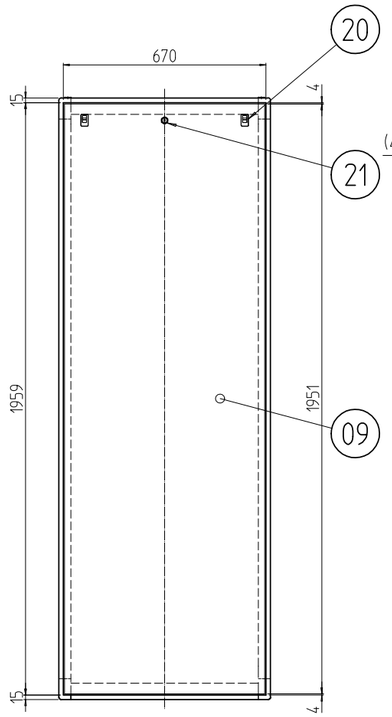

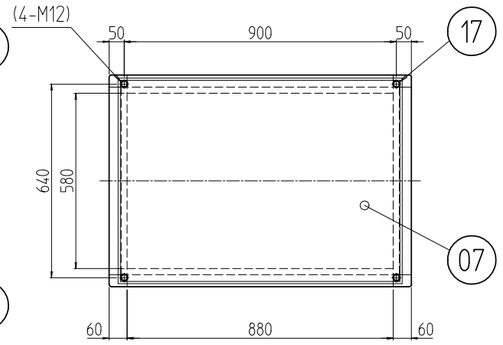

B-B

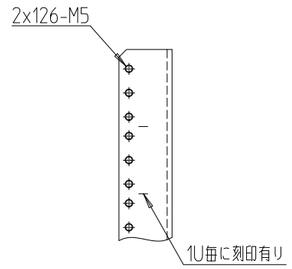

A部詳細 (1 : 4)

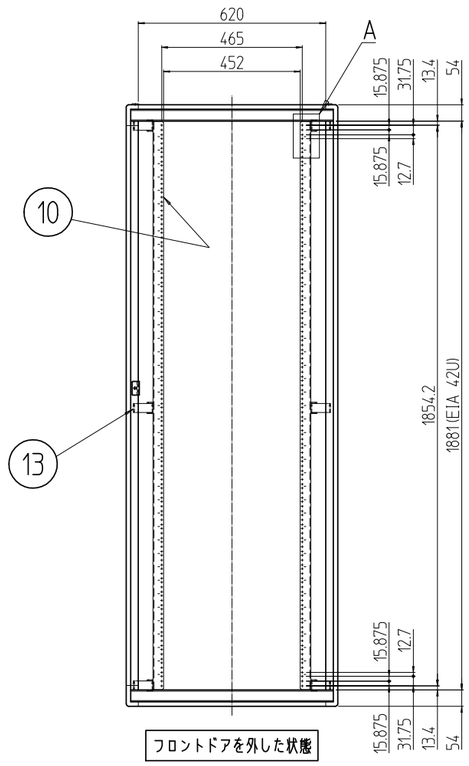

フロントドアを外した状態

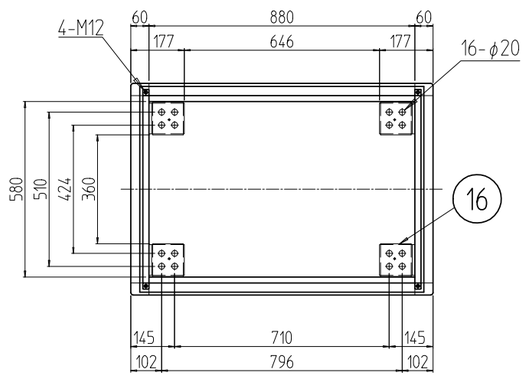

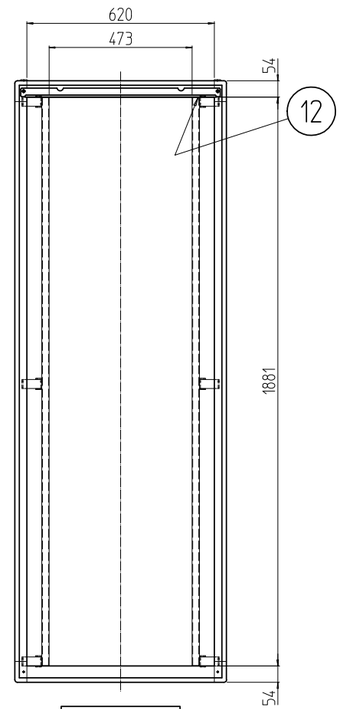

後板を外した状態

塗装色　型式末尾「＃」部　「無し」:外装「ホワイトグレイ」7.5Y7.4/0.8(25)メラミン塗装 / 内装「ホワイトグレイ」ED塗装
「B」:外装 「ブラック」N1.0レザーサテン塗装 / 内装 「ブラック」N1.0(25)メラミン塗装

個数 QUANTITY	No.	図番 DRAWING No.	部品名 PART NAME		
4	25		側板用ラッチ受け金具	SPCC t2.3 SEHC t2.3	Ep-Fe/Zn5/CM2C 塗装 上記参照
2	24		鍵引っ掛け金具		
2	23		サイドフレーム2 1000		
6	22		サイドバーナット 1000		
1	21		シリンダー錠		
2	20		ワンタッチパネルファスナ		
1セット	19		ドア軸セット		
1	18		フラッシュリフトハンドル		
4	17		M12化粧ボルト		
4	16		アンカー金具		
1	15		窓 700-42U		
2	14		ネームプレート 700		
12	13		ブラケット 700FR		
1	12		後板固定フレーム W700		
4	11		ガイドマウントフレーム 42U		
2	10		パネルマウントフレーム 42U		
1	09		後板 700-42U		
1	08		ドア 700-42U		
1	07		天板 70100		
2	06		ネームフレーム 700		
2	05		ボトムDフレーム 1000		
2	04		トップDフレーム 1000		
4	03		Hフレーム 42U		
4	02		トップWフレーム 700		
対象部品	01		トップコーナー		

型式 MODEL: NAC-42U70A0NO#

単位 UNIT: mm

尺度 SCALE: 1 : 20

設計 DESIGNED / 検図 CHECKED / 承認 APPROVED

出図

IDEAL 摂津金属工業株式会社

図名 TITLE

品名 NAME

型式 MODEL

図番 DRAWING No.