| 変更 REVISIONS | | | |
|---|---|---|---|
| 回数 REV. MARK | 日付 DATE | 記事 CONTENTS | 変更者 REVISED BY |
| | | | |

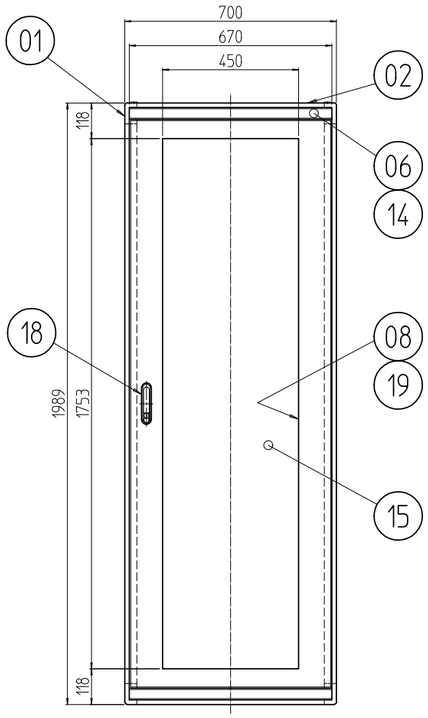


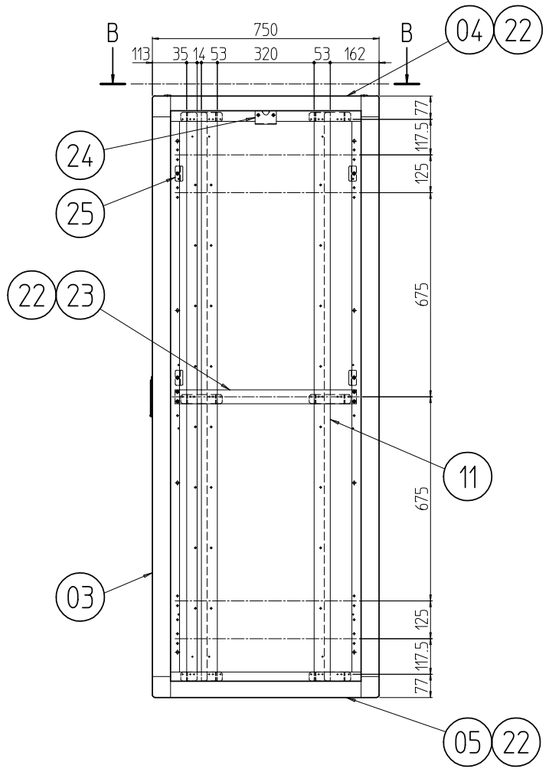


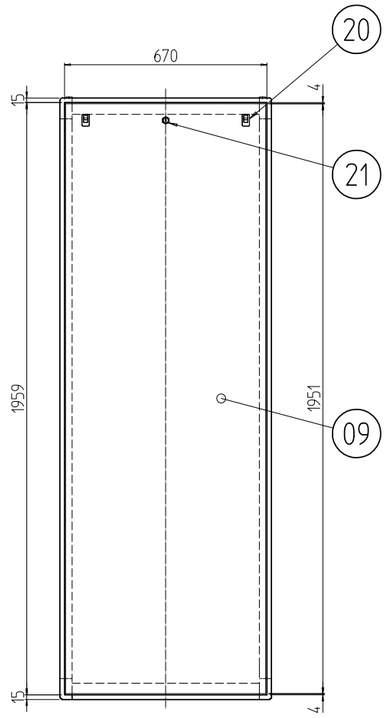


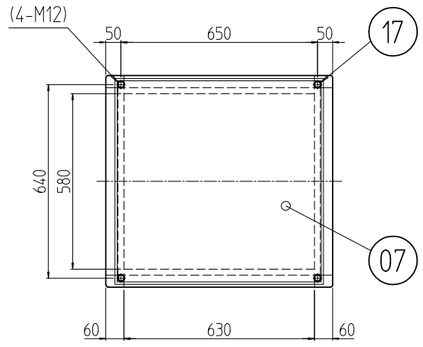


B-B

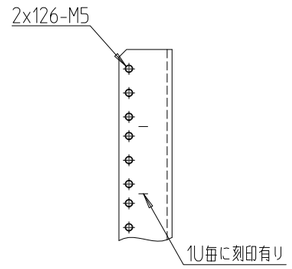


A部詳細 (1 : 4)

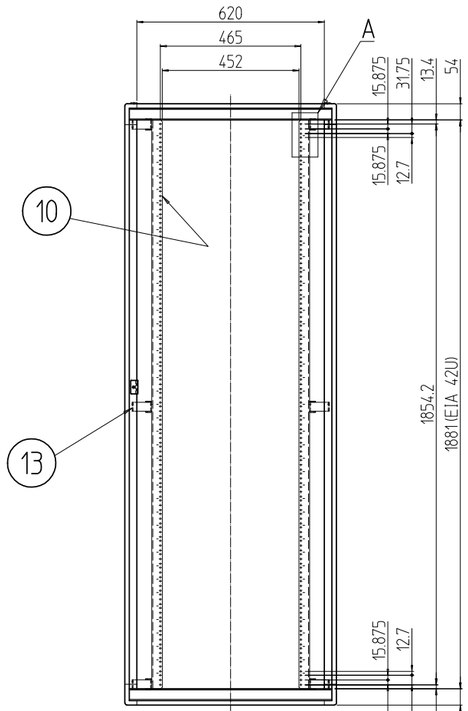


フロントドアを外した状態

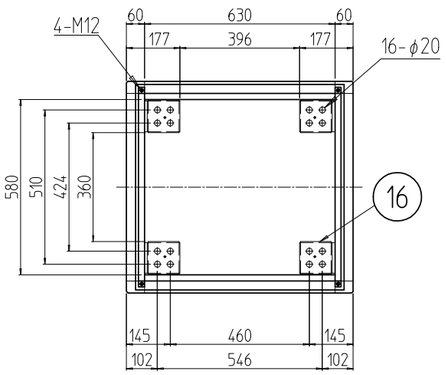


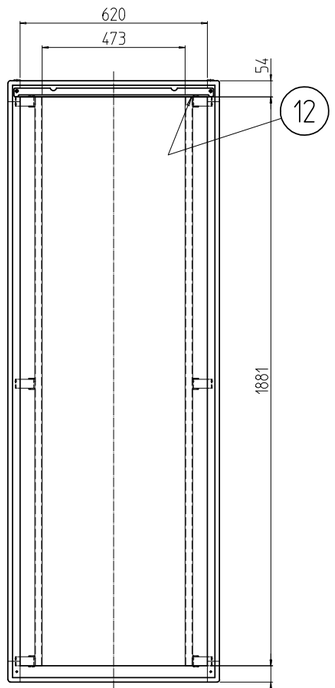


後板を外した状態

塗装色　型式末尾「＃」部　「無し」:外装「ホワイトグレイ」7.5Y7.4/0.8(25)メラミン塗装 / 内装「ホワイトグレイ」ED塗装
「B」:外装 「ブラック」N1.0レザーサテン塗装 / 内装 「ブラック」N1.0(25)メラミン塗装

| 個数 QUANTITY | No. | 図番 DRAWING No. | 部品名 PART NAME | | |
|---|---|---|---|---|---|
| 4 | 25 | | 側板用ラッチ受け金具 | SPCC t2.3 SEHC t2.3 | Ep-Fe/Zn5/CM2C 塗装 上記参照 |
| 2 | 24 | | 鍵引っ掛け金具 | | |
| 2 | 23 | | サイドフレーム2 750 | | |
| 6 | 22 | | サイドバーナット 750 | | |
| 1 | 21 | | シリンダー錠 | | |
| 2 | 20 | | ワンタッチパネルファスナ | | |
| 1セット | 19 | | ドア軸セット | | |
| 1 | 18 | | フラッシュリフトハンドル | | |
| 4 | 17 | | M12化粧ボルト | | |
| 4 | 16 | | アンカー金具 | | |
| 1 | 15 | | 窓 700-42U | | |
| 2 | 14 | | ネームプレート 700 | | |
| 12 | 13 | | ブラケット 700FR | | |
| 1 | 12 | | 後板固定フレーム W700 | | |
| 4 | 11 | | ガイドマウントフレーム 42U | | |
| 2 | 10 | | パネルマウントフレーム 42U | | |
| 1 | 09 | | 後板 700-42U | | |
| 1 | 08 | | ドア 700-42U | | |
| 1 | 07 | | 天板 700-750 | | |
| 2 | 06 | | ネームフレーム 700 | | |
| 2 | 05 | | ボトムDフレーム 750 | | |
| 2 | 04 | | トップDフレーム 750 | | |
| 4 | 03 | | Hフレーム 42U | | |
| 4 | 02 | | トップWフレーム 700 | | |
| 試作品8 | 01 | | トップコーナー | | |

| | | | | |
|---|---|---|---|---|
| 型式 MODEL NAC-42U7075NO# | 単位 UNIT mm | 設計 DESIGNED | 検図 CHECKED | 承認 APPROVED |
| | 尺度 SCALE 1 : 20 | | | |
| | 出図 | | | |

IDEAL 摂津金属工業株式会社

図名 TITLE
品名 NAME
型式 MODEL
図番 DRAWING No.