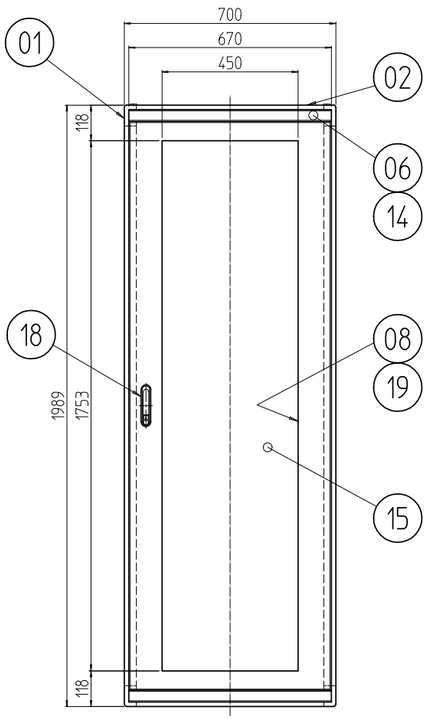


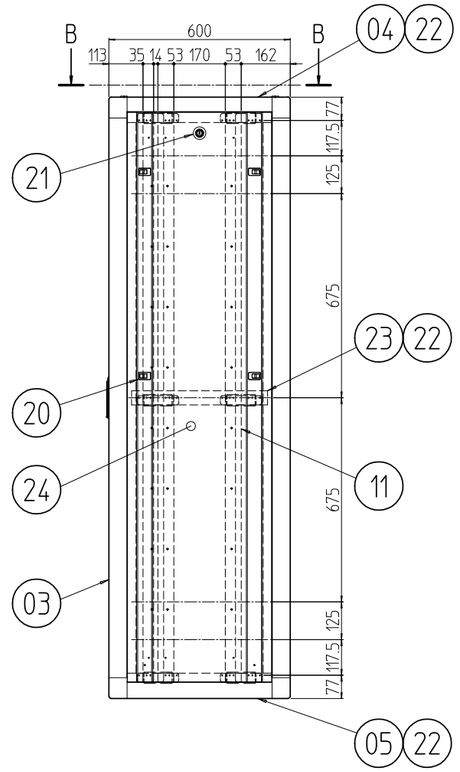


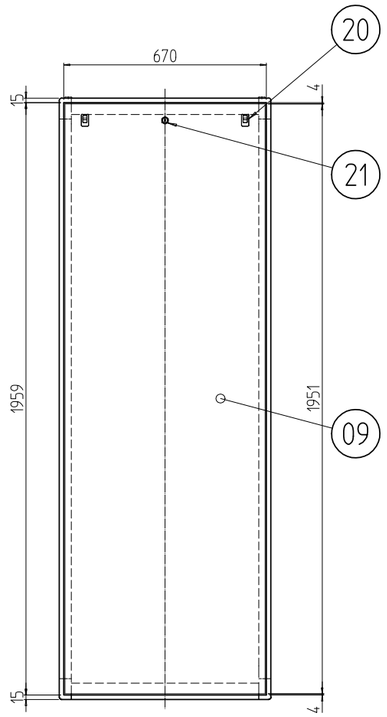


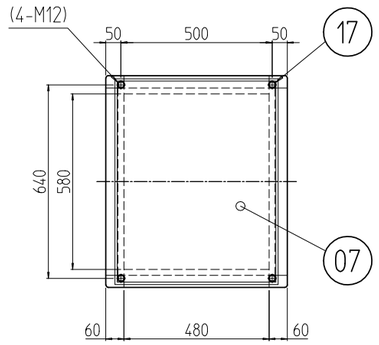


B-B

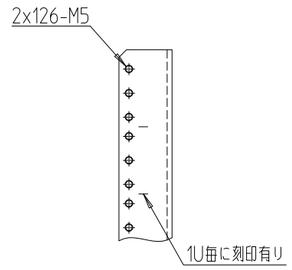


A部詳細 (1 : 4)

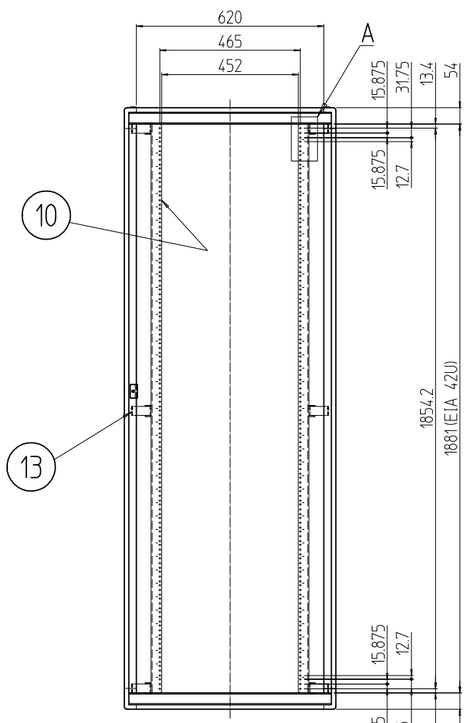


フロントドアを外した状態

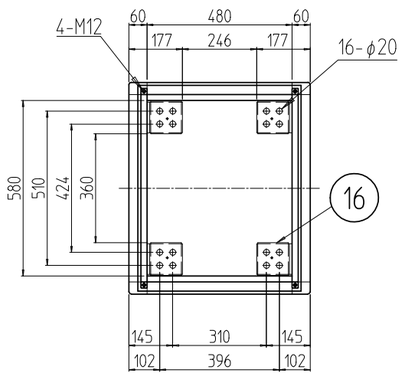


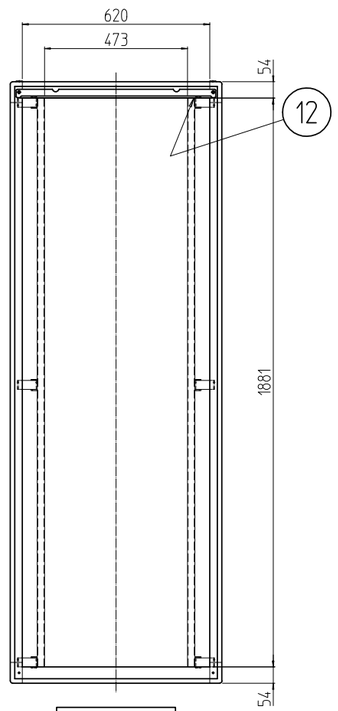


後板を外した状態

| 変更 REVISIONS | | | |
|---|---|---|---|
| 回数 REV. MARK | 日付 DATE | 記事 CONTENTS | 変更者 REVISED BY |
| | | | |

塗装色　型式末尾「#」部　「無し」:外装「ホワイトグレイ」7.5Y7.4/0.8(25)メラミン塗装 / 内装「ホワイトグレイ」ED塗装
「B」:外装「ブラック」N1.0レザーサテン塗装 / 内装「ブラック」N1.0(25)メラミン塗装

| 個数 QUANTITY | No. | 図番 DRAWING No. | 部品名 PART NAME | 材質 MATERIAL | 仕上 FINISH |
|---|---|---|---|---|---|
| 2 | 24 | | 側板42U-600N | SPCC t0.8 | 塗装 上記参照 |
| 2 | 23 | | サイドフレーム2 600 | A6063S T5 | B2アルマイト |
| 6 | 22 | | サイドバーナット 600 | A6061S T5 | 化成皮膜処理 |
| 3 | 21 | | シリンダー錠 | SUS304/ZDC | 生地/クロムメッキ |
| 10 | 20 | | ワンタッチパネルファスナ | ポリプロピレン | 「ブラック」 |
| 1セット | 19 | | ドア軸セット | Fe/SUS304 | Ep-Fe/Ni5b,Cr0.1r/生地 |
| 1 | 18 | | フラッシュリフトハンドル | ZDC | サチライトクロムメッキ |
| 4 | 17 | | M12化粧ボルト | 丸鉄 φ25 | Ep-Fe/Ni5b,Cr0.1r/生地 |
| 4 | 16 | | アンカー金具 | SPCC t3.2 | Ep-Fe/Zn5/CM2C |
| 1 | 15 | | 窓 700-42U | アクリル板 t3.0 | 「ミスティースモーク」 |
| 2 | 14 | | ネームプレート 700 | カラーALP t1.5 | 「#」部「無し」:「ホースグレイ」「B」:「ブラック」 |
| 12 | 13 | | ブラケット 700FR | SPCC t3.2 | 塗装 上記参照 |
| 1 | 12 | | 後板固定フレーム W700 | SPCC t1.2 | |
| 4 | 11 | | ガイドマウントフレーム 42U | SPCC t2.0 | |
| 2 | 10 | | パネルマウントフレーム 42U | SPCC t3.2 | |
| 1 | 09 | | 後板 700-42U | SPCC t0.8 | |
| 1 | 08 | | ドア 700-42U | SPCC t0.8/t1.0/t2.0 | |
| 1 | 07 | | 天板 7060 | SPCC t1.2 | |
| 2 | 06 | | ネームフレーム 700 | A6063S T5 | |
| 2 | 05 | | ボトムDフレーム 600 | A6N01S T5 | |
| 2 | 04 | | トップDフレーム 600 | | |
| 4 | 03 | | Hフレーム 42U | | |
| 4 | 02 | | トップWフレーム 700 | | |
| 対象部品8 | 01 | | トップコーナー | ADC-12 | |

| | | | | | |
|---|---|---|---|---|---|
| 型式 MODEL | NAC-42U7060N2# | 単位 UNIT | mm | 設計 DESIGNED / 検図 CHECKED / 承認 APPROVED | 図名 TITLE: 外観寸法 |
| | | 尺度 SCALE | 1 : 20 | | 品名 NAME: ネットワークラック |
| | | 出図 | | | 型式 MODEL: NAC-42U7060N2# |
| | | IDEAL 摂津金属工業株式会社 | | | 図番 DRAWING No.: NAC-257011 |