変更 REVISIONS			
回数 REV. MARK	日付 DATE	記事 CONTENTS	変更者 REVISED BY

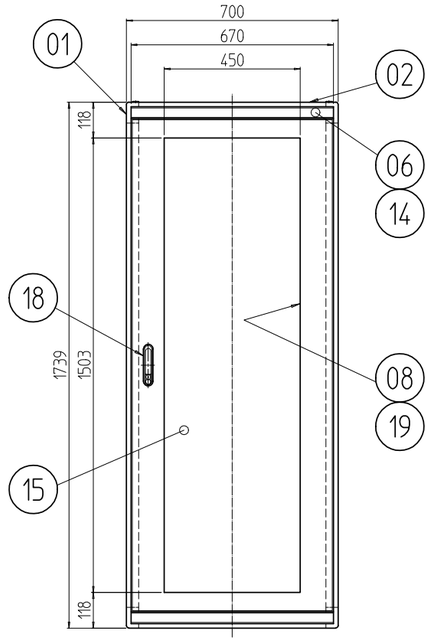

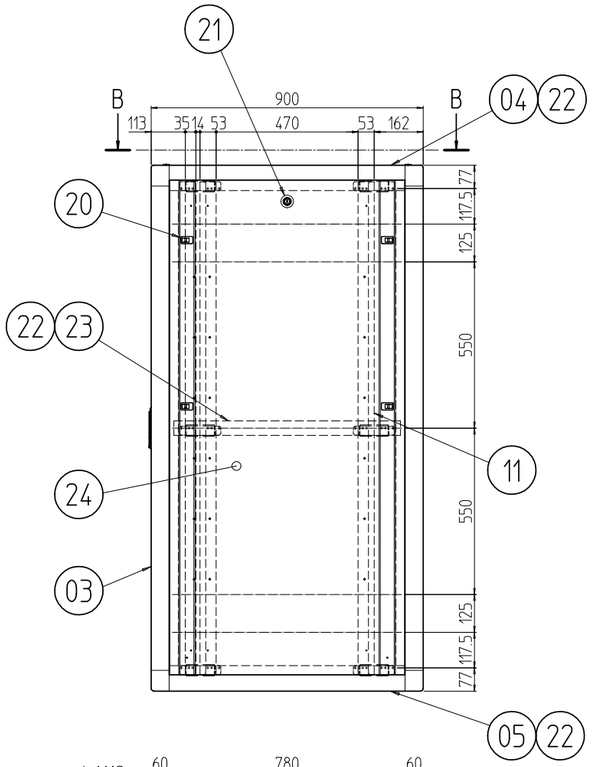

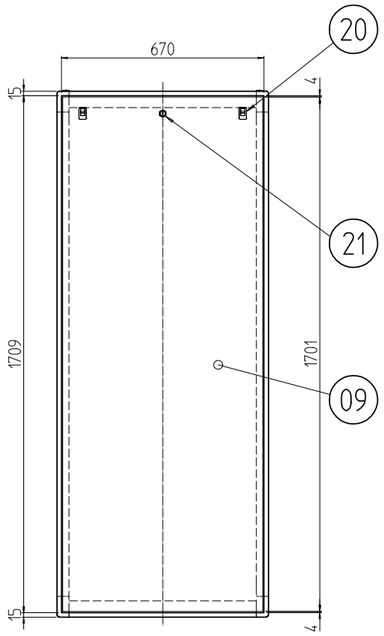

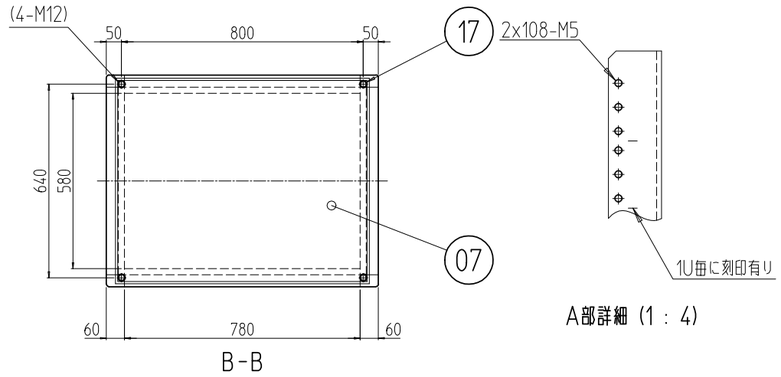

B-B

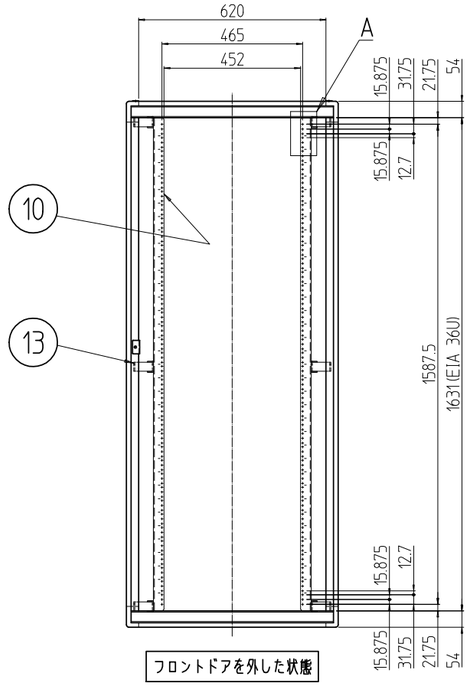

フロントドアを外した状態

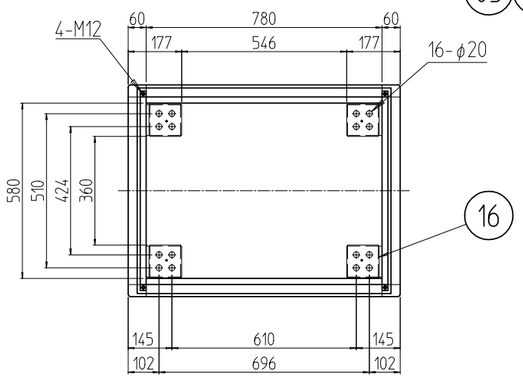

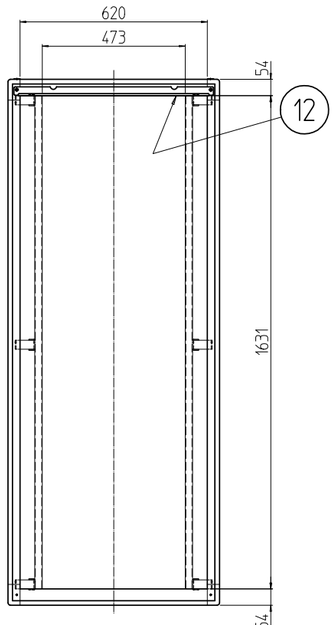

後板を外した状態

個数 QUANTITY	No.	図番 DRAWING No.	部品名 PART NAME	材質	
2	24		側板36U-900N	SPCC t0.8	「ホワイトグレイ」7.5Y7.4/0.8(25)メラミン塗装
2	23		サイドフレーム2 900	A6063S T5	「ホワイトグレイ」7.5Y7.4/0.8(30)メラミン塗装 B2アルマイト
6	22		サイドバーナット 900	A6061S T5	化成皮膜処理
3	21		シリンダー錠	SUS304/ZDC	クロム酸被膜処理 生地/クロムメッキ
10	20		ワンタッチパネルファスナ	ポリプロピレン	「ブラック」
1セット	19		ドア軸セット	Fe/SUS304	Ep-Fe/Ni5b,Cr0.1r/生地
1	18		フラッシュリフトハンドル	ZDC	サチライトクロムメッキ
4	17		M12化粧ボルト	丸鉄 φ25	Ep-Fe/Ni5b,Cr0.1r/生地
4	16		アンカー金具	SPCC t3.2	Ep-Fe/Zn5/CM2C
1	15		窓 700-36U	アクリル板 t3.0	「ミスティースモーク」
2	14		ネームプレート 700	カラーALP t1.5	「ホースグレイ」
12	13		ブラケット 700FR	A1050P t1.5 SPCC t3.2	
1	12		後板固定フレーム W700	SPCC t1.2	
4	11		ガイドマウントフレーム 36U	SPCC t2.0	
2	10		パネルマウントフレーム 36U	SPCC t3.2	
1	09		後板 700-36U	SPCC t0.8	
1	08		ドア 700-36U	SPCC t0.8/t1.0/t2.0	
1	07		天板 7090	SPCC t1.2	
2	06		ネームフレーム 700	A6063S T5	
2	05		ボトムDフレーム 900	A6N01S T5	
2	04		トップDフレーム 900		
4	03		Hフレーム 36U		
4	02		トップWフレーム 700		
特殊部品	01		トップコーナー	ADC-12	

単位 UNIT mm	設計 DESIGNED	検図 CHECKED	承認 APPROVED	図名 TITLE
尺度 SCALE 1 : 20				品名 NAME
出図				型式 MODEL
IDEAL 摂津金属工業株式会社				図番 DRAWING No.

MODEL 型式 NAC-36U7090N2