変更 REVISIONS			
回数 REV. MARK	日付 DATE	記事 CONTENTS	変更者 REVISED BY

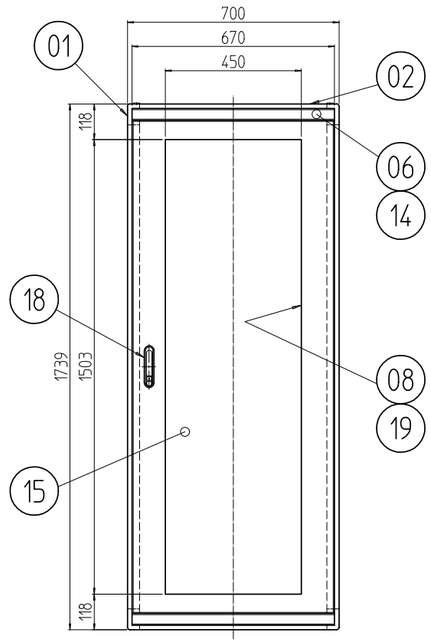

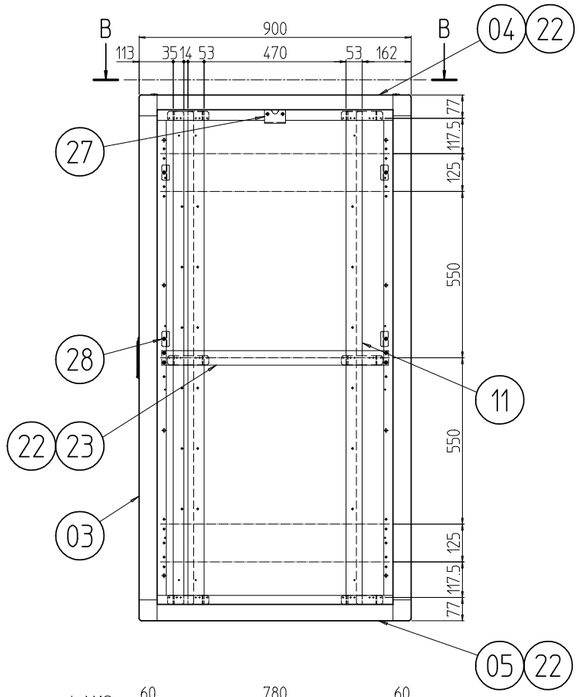

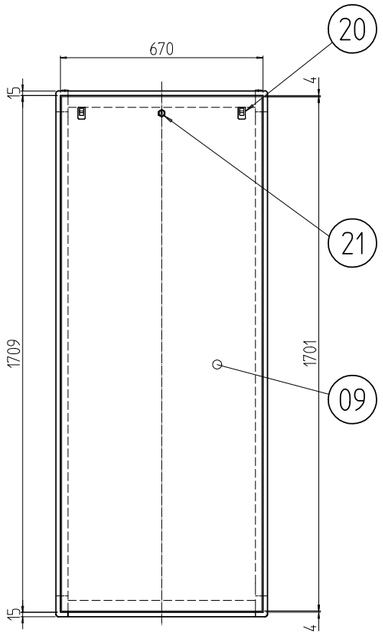

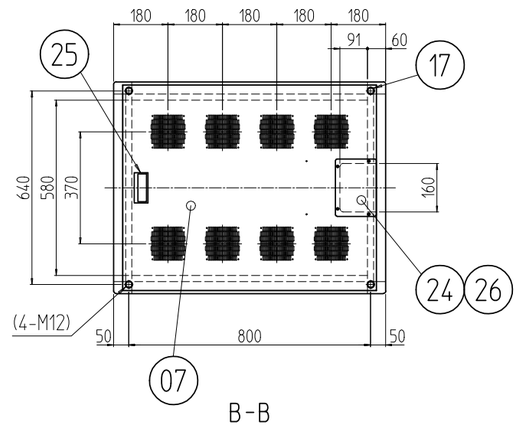

B-B

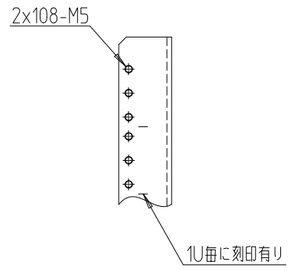

A部詳細 (1 : 4)

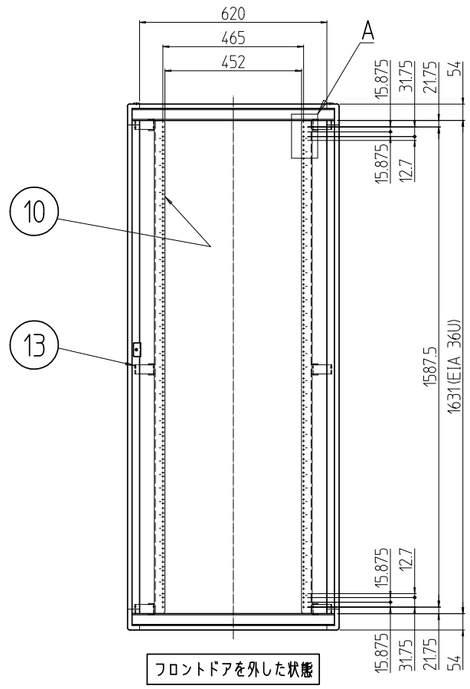

フロントドアを外した状態

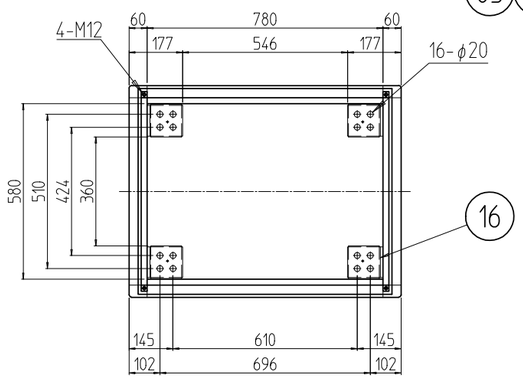

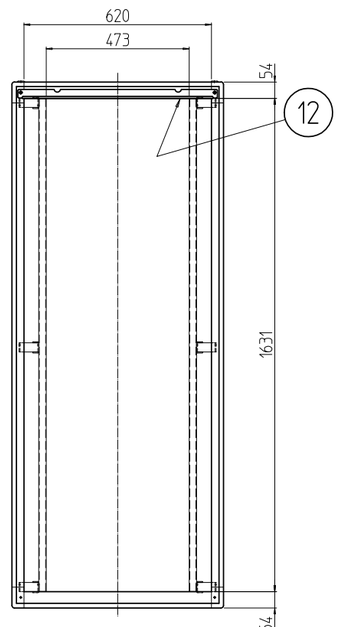

後板を外した状態

個数 QUANTITY	No.	図番 DRAWING No.	部品名 PART NAME		
4	28		側板用ラッチ受け金具	SPCC t2.3 SEHC t2.3	Ep-Fe/Zn5/CM2C
2	27		鍵引っ掛け金具		
1	26		ケーブル穴蓋		
1	25		ハンドル		
4	24		カヌークリップ		
2	23		サイドフレーム2 900		
6	22		サイドバーナット 900		
1	21		シリンダー錠		
2	20		ワンタッチパネルファスナ		
1セット	19		ドア軸セット		
1	18		フラッシュリフトハンドル		
4	17		M12化粧ボルト		
4	16		アンカー金具		
1	15		窓 700-36U		
2	14		ネームプレート 700		
12	13		ブラケット 700FR		
1	12		後板固定フレーム W700		
4	11		ガイドマウントフレーム 36U		
2	10		パネルマウントフレーム 36U		
1	09		後板 700-36U		
1	08		ドア 700-36U		
1	07		天板 7090F		
2	06		ネームフレーム 700		
2	05		ボトムDフレーム 900		
2	04		トップDフレーム 900		
4	03		Hフレーム 36U		
4	02		トップWフレーム 700		
対象部品	01		トップコーナー		

単位 UNIT mm	設計 DESIGNED	検図 CHECKED	承認 APPROVED	図名 TITLE
尺度 SCALE 1 : 20				品名 NAME
出図				型式 MODEL
				図番 DRAWING No.

MODEL 型式 NAC-36U7090F0

IDEAL 摂津金属工業株式会社