変更 REVISIONS			
回数 REV. MARK	日付 DATE	記事 CONTENTS	変更者 REVISED BY

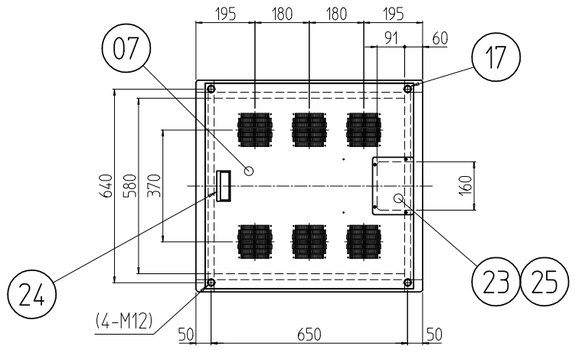

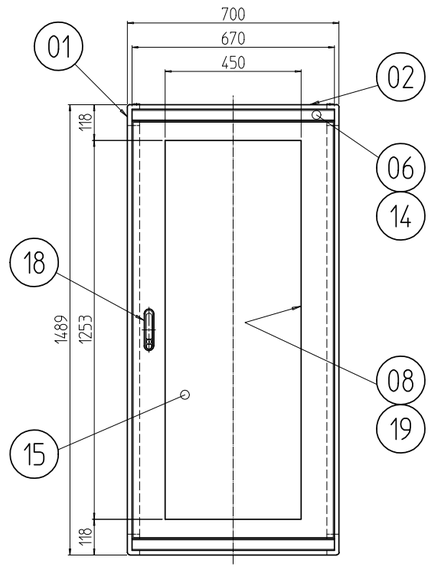

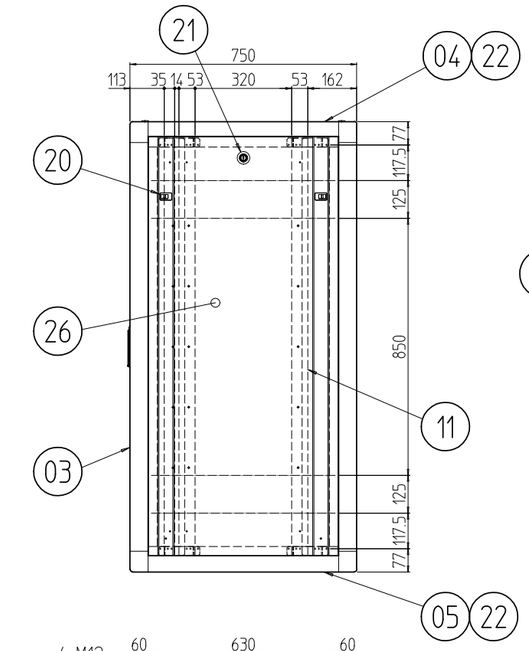

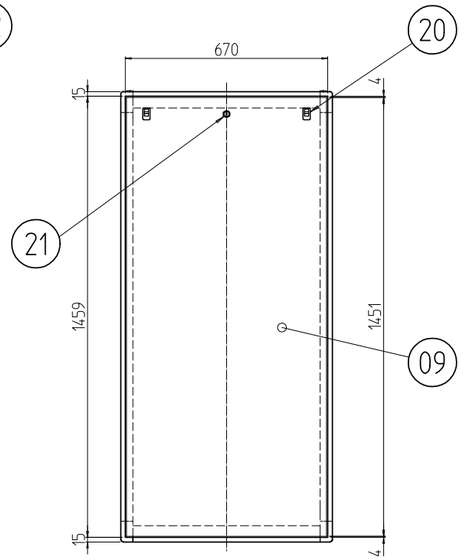

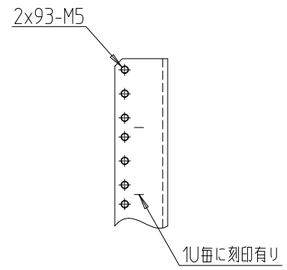

A部詳細 (1 : 4)

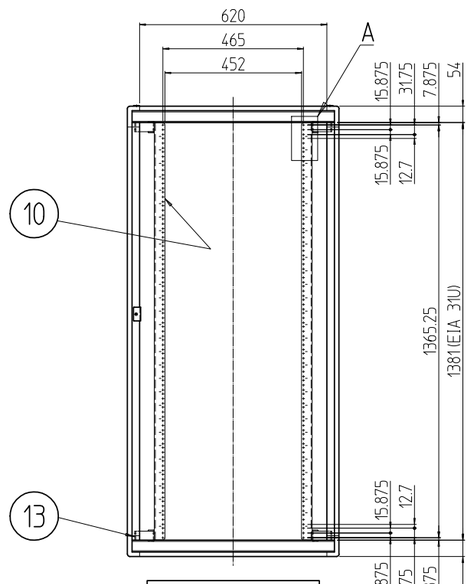

フロントドアを外した状態

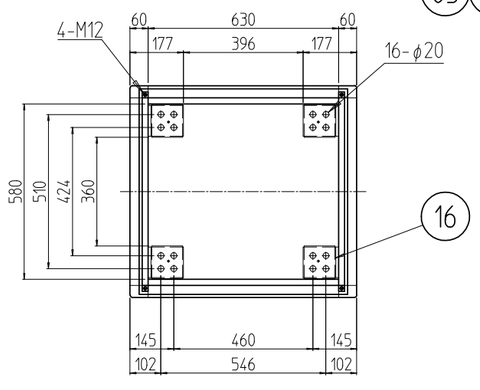

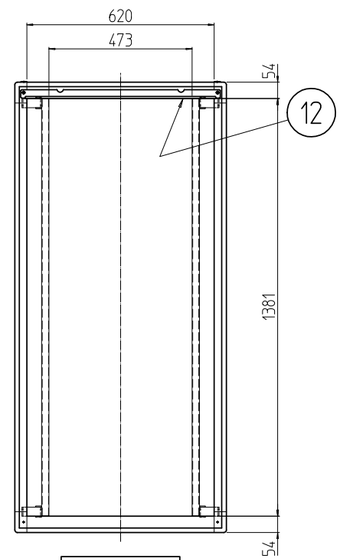

後板を外した状態

個数 QUANTITY	No.	図番 DRAWING No.	部品名 PART NAME	材質	
2	26		側板31U-750N	SPCC t0.8	「ホワイトグレイ」7.5Y7.4/0.8(25)メラミン塗装 (「ホワイトグレイ」7.5Y7.4/0.8(38)メラミン塗装)
1	25		ケーブル穴蓋	SPCC t1.0	
1	24		ハンドル	ABS	「ライトグレー」
4	23		カヌークリップ	PA(ナイロン) (ポリアミド)	
4	22		サイドバーナット 750	A6061S T5 (ポリアミド)	
3	21		シリンダー錠	SUS304/ZDC	
6	20		ワンタッチパネルファスナ	ポリプロピレン	
1セット	19		ドア軸セット	Fe/SUS304	
1	18		フラッシュリフトハンドル	ZDC	
4	17		M12化粧ボルト	丸鉄 φ25	
4	16		アンカー金具	SPCC t3.2	
1	15		窓 700-31U	アクリル板 t3.0	
2	14		ネームプレート 700	カラーALP t1.5	
8	13		ブラケット 700FR	SPCC t3.2	
1	12		後板固定フレーム W700	SPCC t1.2	
4	11		ガイドマウントフレーム 31U	SPCC t2.0	
2	10		パネルマウントフレーム 31U	SPCC t3.2	
1	09		後板 700-31U	SPCC t0.8	
1	08		ドア 700-31U	SPCC t0.8/t1.0/t2.0	
1	07		天板 7075F	SPCC t1.0	
2	06		ネームフレーム 700	A6063S T5	
2	05		ボトムDフレーム 750	A6N01S T5	
2	04		トップDフレーム 750		
4	03		Hフレーム 31U		
4	02		トップWフレーム 700		
対象計8	01		トップコーナー	ADC-12	

単位 UNIT mm	設計 DESIGNED	検図 CHECKED	承認 APPROVED	図名 TITLE
尺度 SCALE 1 : 20				品名 NAME
出図				型式 MODEL
IDEAL 摂津金属工業株式会社				図番 DRAWING No.

型式 MODEL: NAC-31U7075F2