変更 REVISIONS			
回数 REV. MARK	日付 DATE	記事 CONTENTS	変更者 REVISED BY

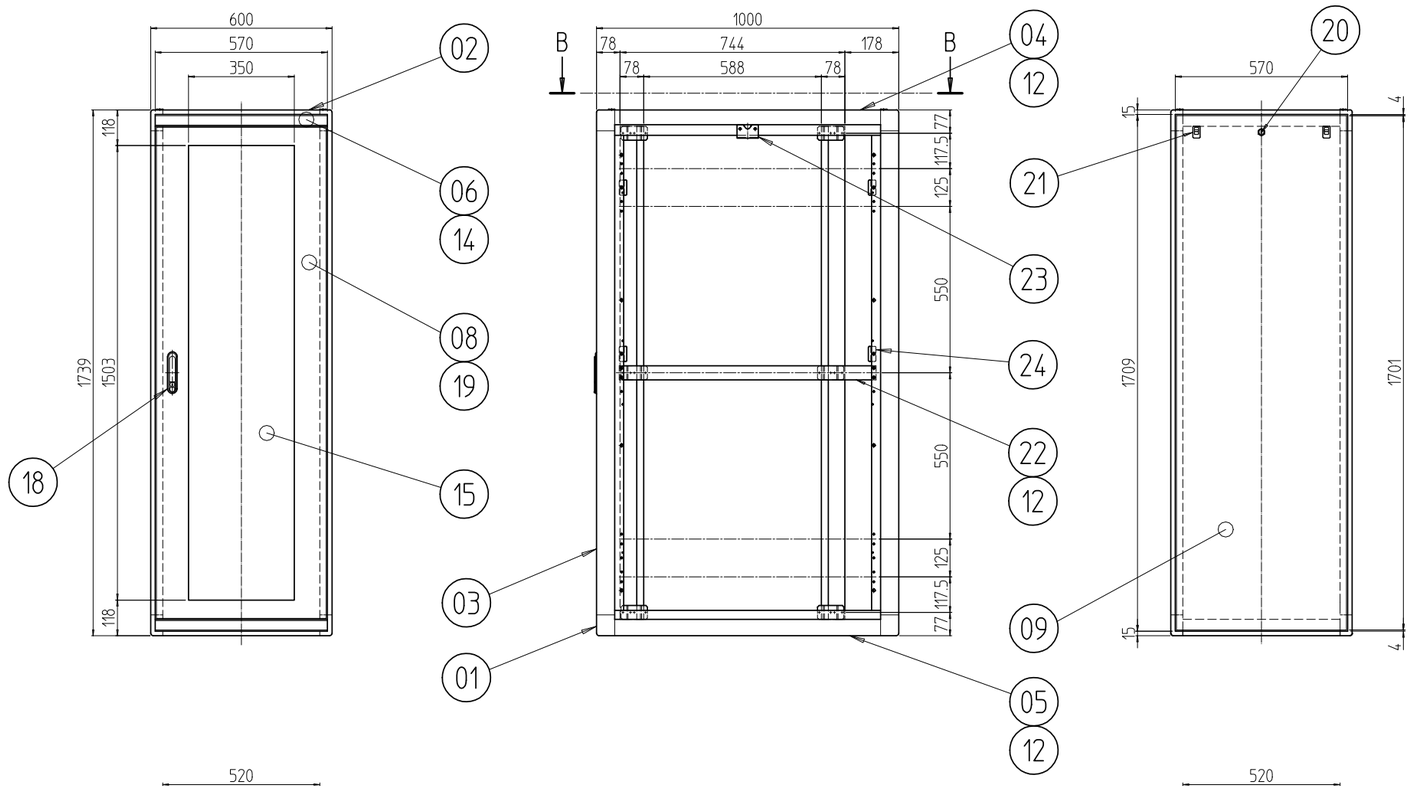

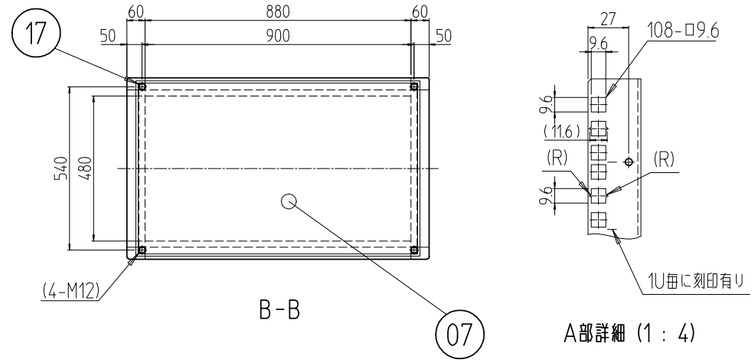

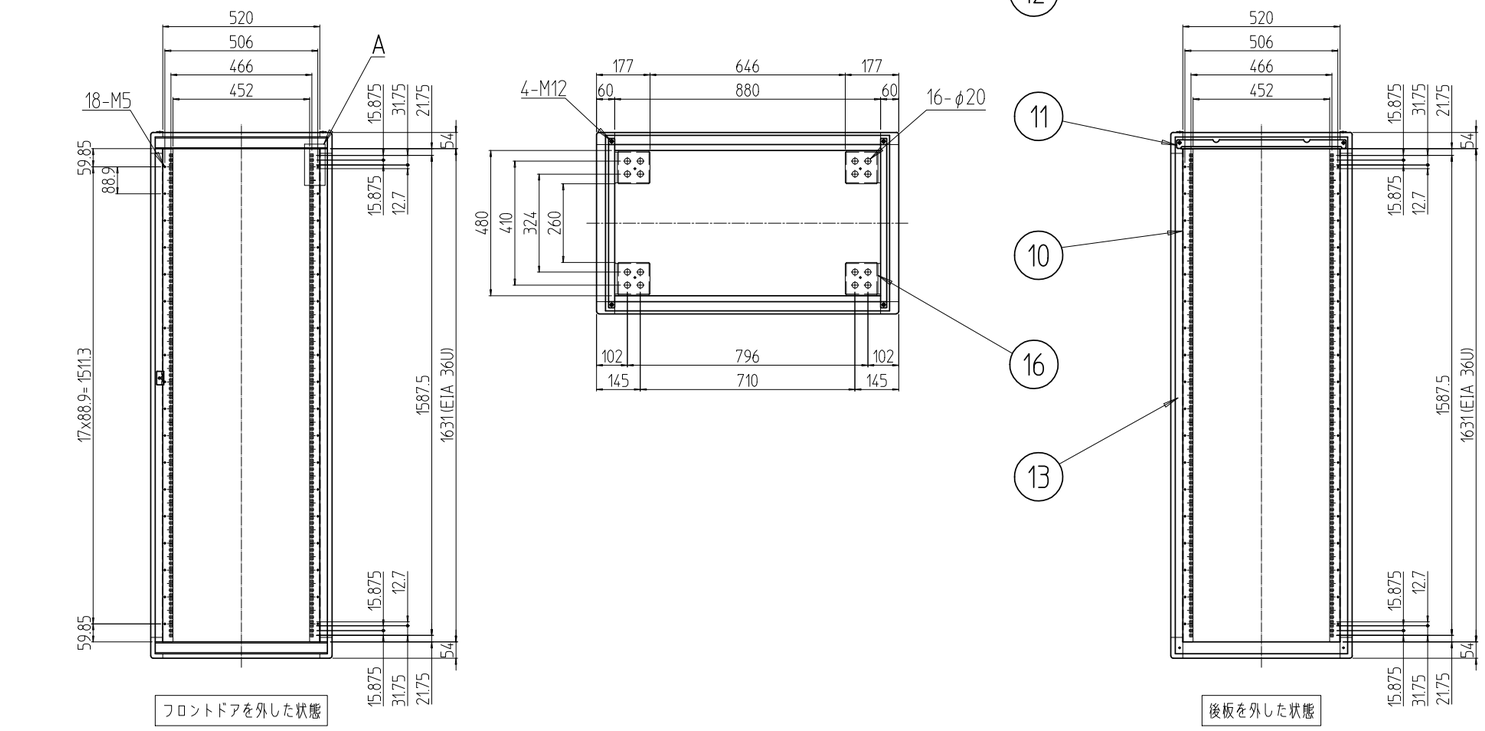

対象品 QUANTITY	No.	図番 DRAWING No.	部品名 PART NAME		
8	24		側板用ラッチ受け金具	SPCC t2.3 SEHC t2.3	Ep-Fe/Zn5/CM2C 「ホワイトグレイ」7.5Y7.4/0.8(25)メラミン塗装
2	23		鍵引っ掛け金具		
2	22		サイドフレーム2 1000		
2	21		ワンタッチパネルファスナ		
1	20		シリンダー錠		
1セット	19		ドア軸セット		
1	18		フラッシュリフトハンドル		
4	17		M12化粧ボルト		
4	16		アンカー金具		
1	15		窓 600-36U		
2	14		ネームプレート 600		
12	13		ブラケット15D		
6	12		サイドバーナット 1000		
1	11		後板固定フレーム W600	SPCC t1.2	「ホワイトグレイ」ED塗装
4	10		パネルマウントフレーム 36U	SPCC t2.0	
1	09		後板 600-36U	SPCC t0.8	
1	08		ドア 600-36U	SPCC t0.8/t1.0/t2.0	
1	07		天板 60100	SPCC t1.2	
2	06		ネームフレーム 600		
2	05		ボトムDフレーム 1000		
2	04		トップDフレーム 1000		
4	03		Hフレーム 36U		
4	02		トップWフレーム 600		
個数 QUANTITY	01		トップコーナー		

型式 MODEL NBC-36U60A0N0	単位 UNIT mm	設計 DESIGNED	検図 CHECKED	承認 APPROVED
	尺度 SCALE 1 : 20			
	出図			
	IDEAL 摂津金属工業株式会社			

図名 TITLE	
品名 NAME	
型式 MODEL	
図番 DRAWING No.	