| 変更 REVISIONS | | | |
|---|---|---|---|
| 回数 REV. MARK | 日付 DATE | 記事 CONTENTS | 変更者 REVISED BY |
| | | | |

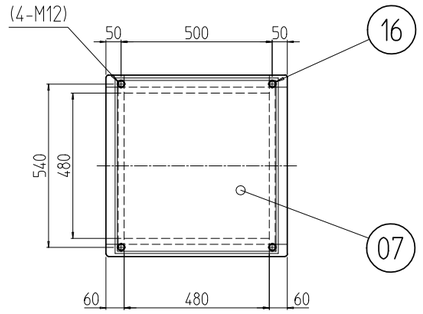


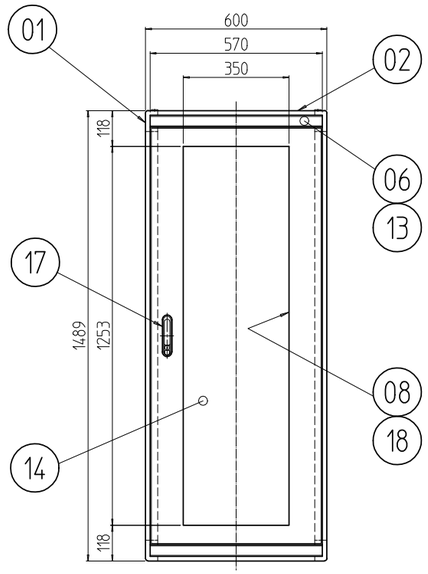


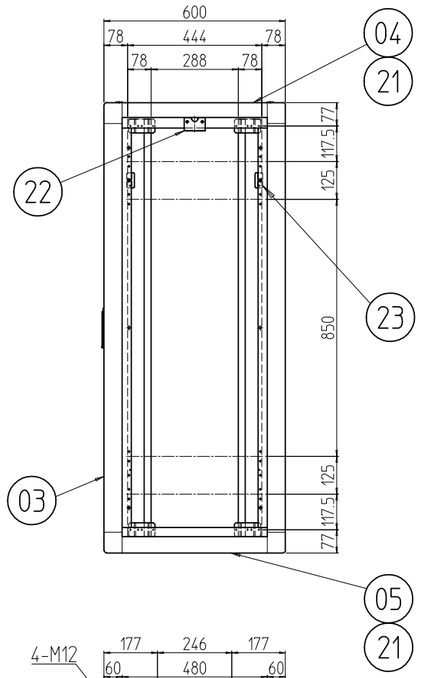


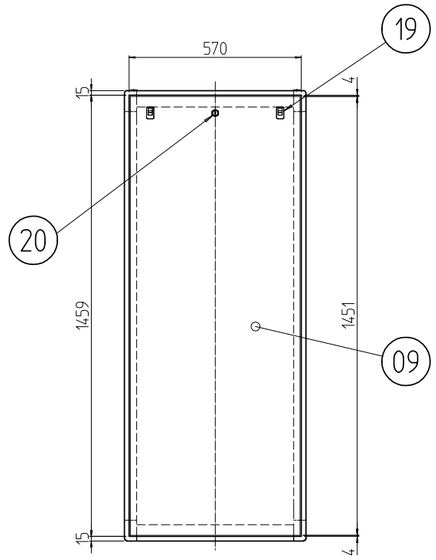


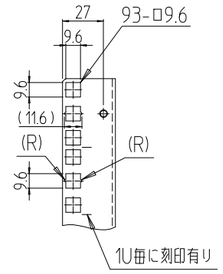


A部詳細 (1 : 4)

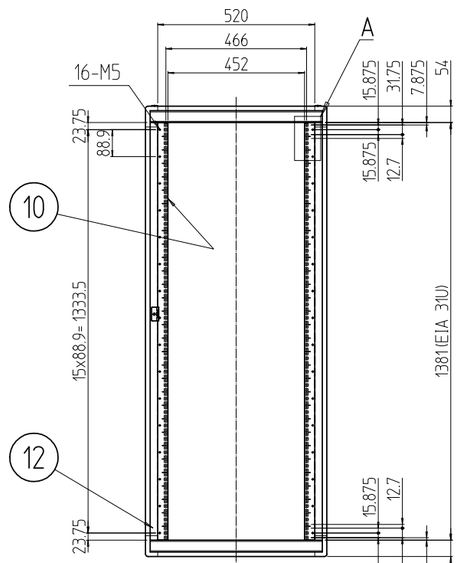


フロントドアを外した状態

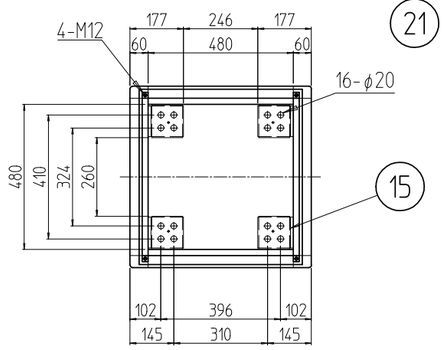


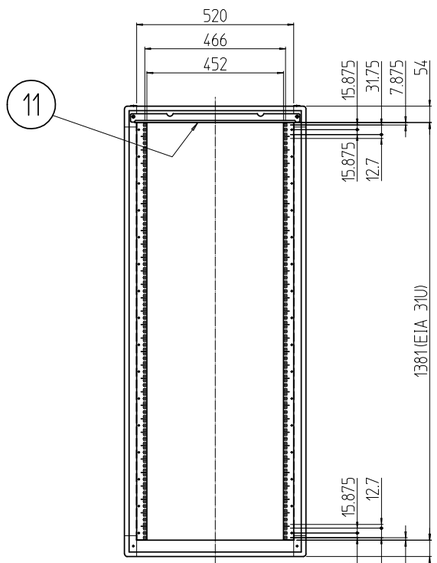


後板を外した状態

| 個数 QUANTITY | No. | 図番 DRAWING No. | 部品名 PART NAME | | |
|---|---|---|---|---|---|
| 4 | 23 | | 側板用ラッチ受け金具 | SPCC t2.3 SEHC t2.3 | Ep-Fe/Zn5/CM2C 「ホワイトグレイ」7.5Y7.4/0.8(25)メラミン塗装 |
| 2 | 22 | | 鍵引っ掛け金具 | | |
| 4 | 21 | | サイドバーナット 600 | | |
| 1 | 20 | | シリンダー錠 | | |
| 2 | 19 | | ワンタッチパネルファスナ | | |
| 1セット | 18 | | ドア軸セット | | |
| 1 | 17 | | フラッシュリフトハンドル | | |
| 4 | 16 | | M12化粧ボルト | | |
| 4 | 15 | | アンカー金具 | | |
| 1 | 14 | | 窓 600-31U | | |
| 2 | 13 | | ネームプレート 600 | | |
| 8 | 12 | | ブラケット15D | | |
| 1 | 11 | | 後板固定フレーム W600 | SPCC t1.2 | 「ホワイトグレイ」ED塗装 |
| 4 | 10 | | パネルマウントフレーム 31U | SPCC t2.0 | |
| 1 | 09 | | 後板 600-31U | SPCC t0.8 | |
| 1 | 08 | | ドア 600-31U | SPCC t0.8/t1.0/t2.0 | |
| 1 | 07 | | 天板 600-600 | SPCC t1.2 | |
| 2 | 06 | | ネームフレーム 600 | | |
| 2 | 05 | | ボトムDフレーム 600 | | |
| 2 | 04 | | トップDフレーム 600 | | |
| 4 | 03 | | Hフレーム 31U | | |
| 4 | 02 | | トップWフレーム 600 | | |
| 材質記号 | 01 | | トップコーナー | | |

| | | | | |
|---|---|---|---|---|
| 単位 UNIT mm | 設計 DESIGNED | 検図 CHECKED | 承認 APPROVED | 図名 TITLE |
| 尺度 SCALE 1 : 20 | | | | 品名 NAME |
| 出図 | | | | 型式 MODEL |
| | | | | 図番 DRAWING No. |

MODEL NBC-31U6060N0

型式

IDEAL 摂津金属工業株式会社