変更 REVISIONS			
回数 REV. MARK	日付 DATE	記事 CONTENTS	変更者 REVISED BY

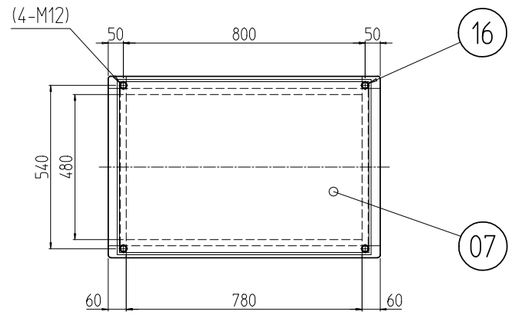

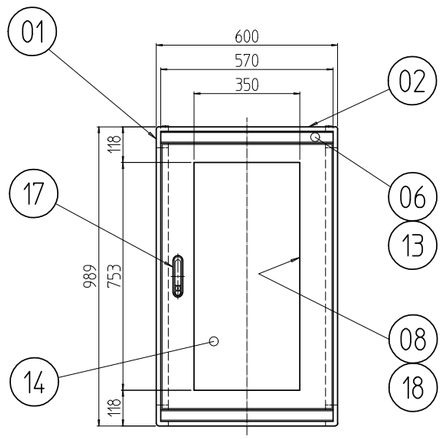

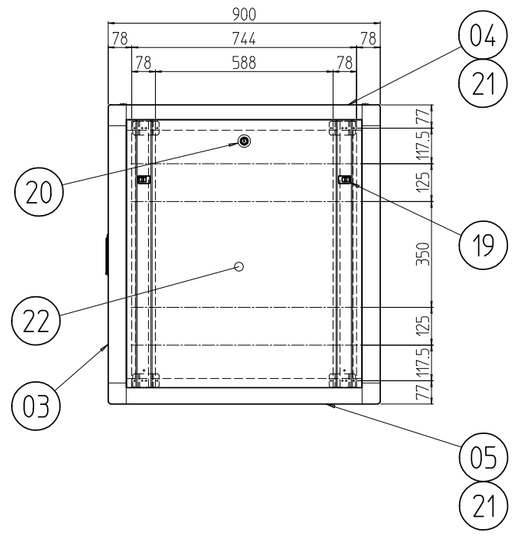

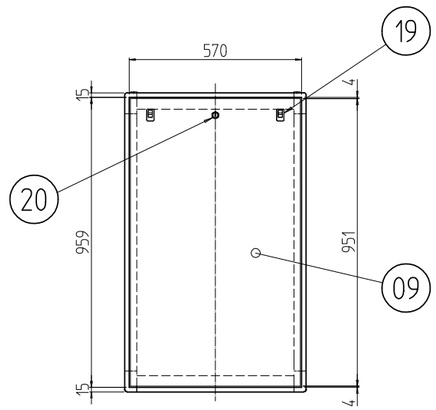

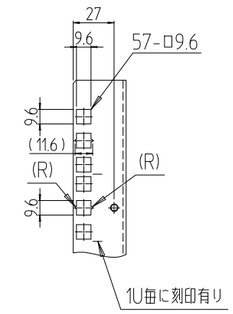

A部詳細 (1 : 4)

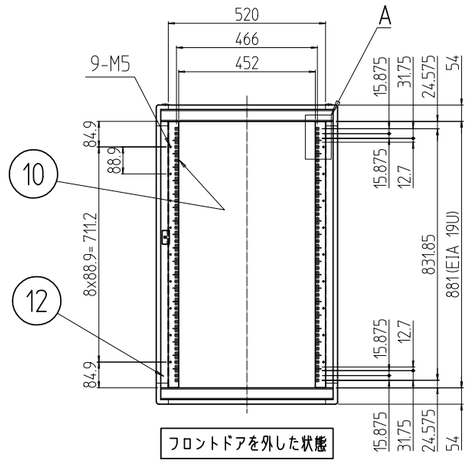

フロントドアを外した状態

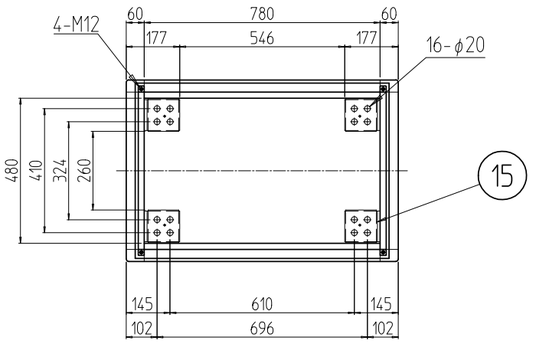

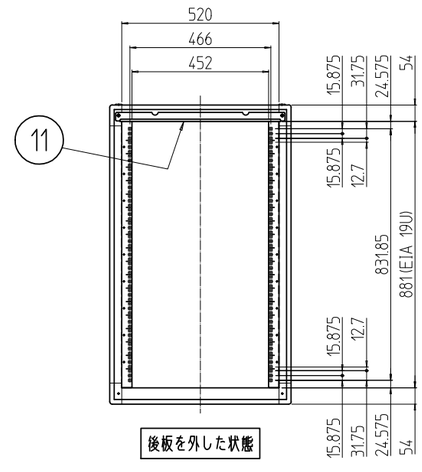

後板を外した状態

個数 QUANTITY	No.	図番 DRAWING No.	部品名 PART NAME	材質 MATERIAL	仕上 FINISH
2	22		側板19U-900N	SPCC t0.8	「ホワイトグレイ」7.5Y7.4/0.8(25)メラミン塗装
4	21		サイドバーナット 900	A6061S T5	化成皮膜処理
3	20		シリンダー錠	SUS304/ZDC	生地/クロムメッキ
6	19		ワンタッチパネルファスナ	ポリプロピレン	「ブラック」
1セット	18		ドア軸セット	Fe/SUS304	Ep-Fe/Ni5b,Cr0.1r/生地
1	17		フラッシュリフトハンドル	ZDC	サチライトクロムメッキ
4	16		M12化粧ボルト	丸鉄 φ25	Ep-Fe/Ni5b,Cr0.1r/生地
4	15		アンカー金具	SPCC t3.2	Ep-Fe/Zn5/CM2C
1	14		窓 600-19U	アクリル板 t3.0	「ミスティースモーク」
2	13		ネームプレート 600	カラーALP t1.5	「ホースグレー」
8	12		ブラケット15D	A6063S T5	B2アルマイト
1	11		後板固定フレーム W600	SPCC t1.2	「ホワイトグレイ」ED塗装
4	10		パネルマウントフレーム 19U	SPCC t2.0	
1	09		後板 600-19U	SPCC t0.8	「ホワイトグレイ」7.5Y7.4/0.8(25)メラミン塗装
1	08		ドア 600-19U	SPCC t0.8/t1.0/t2.0	
1	07		天板 6090	SPCC t1.2	
2	06		ネームフレーム 600	A6063S T5	
2	05		ボトムDフレーム 900	A6N01S T5	
2	04		トップDフレーム 900		
4	03		Hフレーム 19U		
4	02		トップWフレーム 600		
対角計8	01		トップコーナー	ADC-12	

単位 UNIT	mm	設計 DESIGNED	検図 CHECKED	承認 APPROVED
尺度 SCALE	1 : 20			
出図				

MODEL / 型式: NBC-19U6090N2

IDEAL 摂津金属工業株式会社

図名 TITLE	外観寸法
品名 NAME	ネットワークラック
型式 MODEL	NBC-19U6090N2
図番 DRAWING No.	NBC-019011