変更 REVISIONS			
回数 REV. MARK	日付 DATE	記事 CONTENTS	変更者 REVISED BY

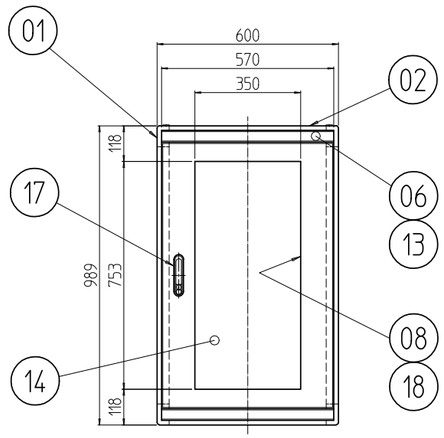

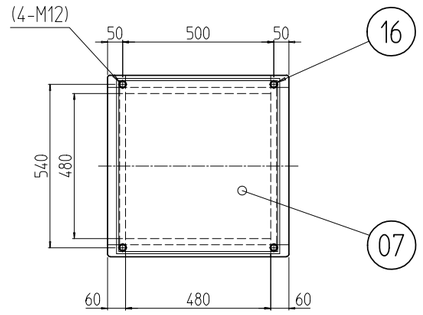

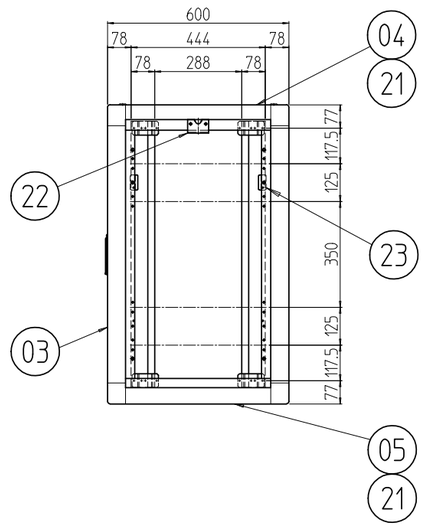

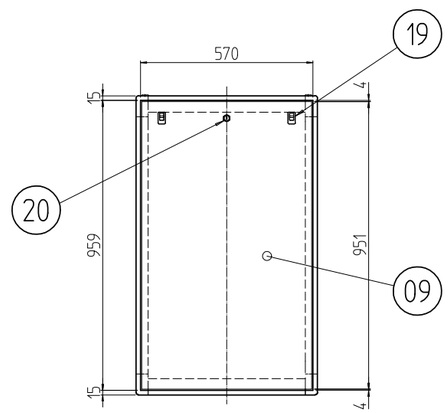

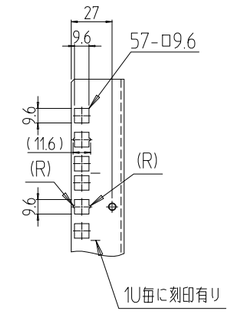

A部詳細 (1 : 4)

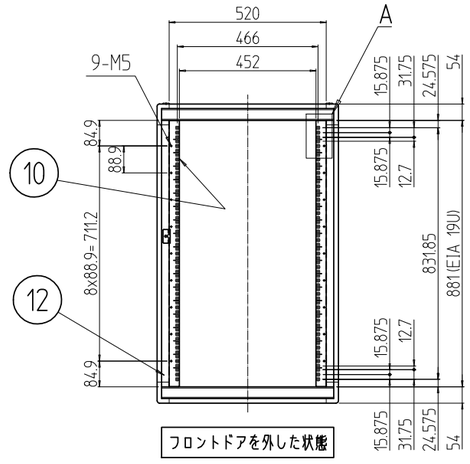

フロントドアを外した状態

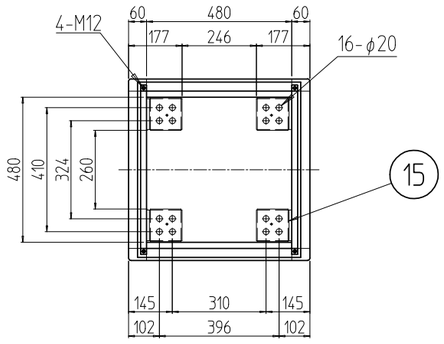

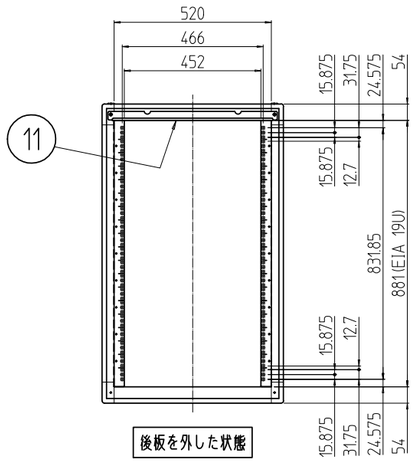

後板を外した状態

個数 QUANTITY	No.	図番 DRAWING No.	部品名 PART NAME		
4	23		側板用ラッチ受け金具	SPCC t2.3 SEHC t2.3	Ep-Fe/Zn5/CM2C 「ホワイトグレイ」7.5Y7.4/0.8(25)メラミン塗装
2	22		鍵引っ掛け金具		
4	21		サイドバーナット 600		
1	20		シリンダー錠		
2	19		ワンタッチパネルファスナ		
1セット	18		ドア軸セット		
1	17		フラッシュリフトハンドル		
4	16		M12化粧ボルト		
4	15		アンカー金具		
1	14		窓 600-19U		
2	13		ネームプレート 600		
8	12		ブラケット15D		
1	11		後板固定フレーム W600	SPCC t1.2	「ホワイトグレイ」ED塗装
4	10		パネルマウントフレーム 19U	SPCC t2.0	
1	09		後板 600-19U	SPCC t0.8	
1	08		ドア 600-19U	SPCC t0.8/t1.0/t2.0	
1	07		天板 600-600	SPCC t1.2	
2	06		ネームフレーム 600		
2	05		ボトムDフレーム 600		
2	04		トップDフレーム 600		
4	03		Hフレーム 19U		
4	02		トップWフレーム 600		
対角計8	01		トップコーナー		

単位 UNIT mm	設計 DESIGNED	検図 CHECKED	承認 APPROVED	図名 TITLE
尺度 SCALE 1 : 20				品名 NAME
出図				型式 MODEL
IDEAL 摂津金属工業株式会社				図番 DRAWING No.

型式 MODEL: NBC-19U6060N0