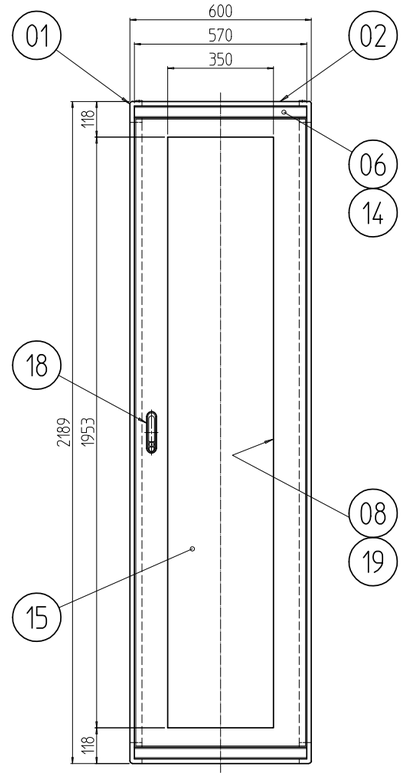

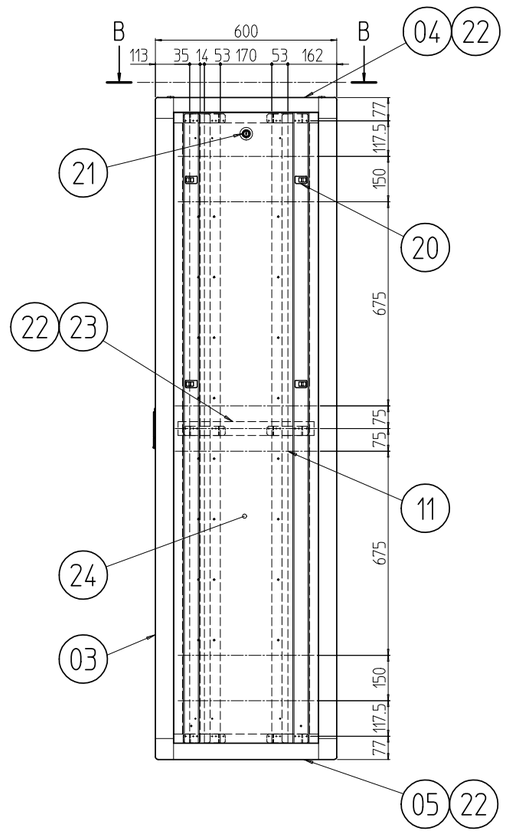

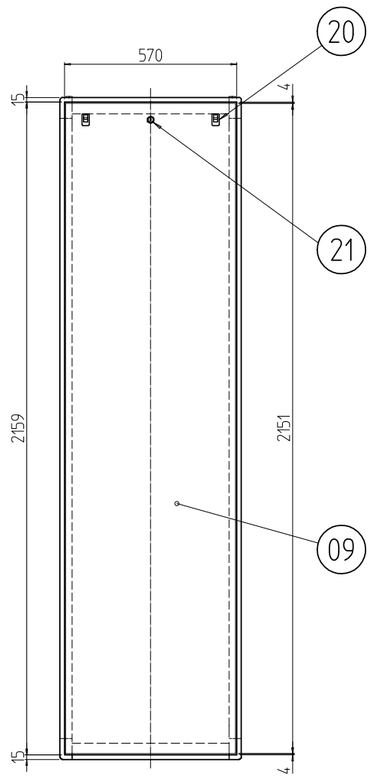

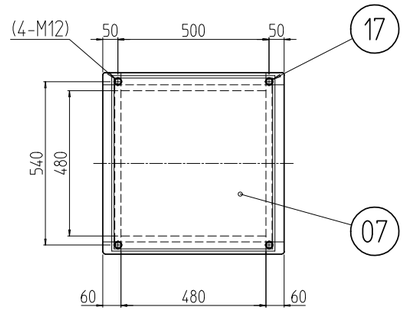

B-B

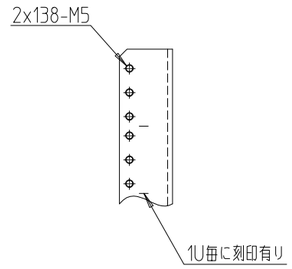

A部詳細 (1 : 4)

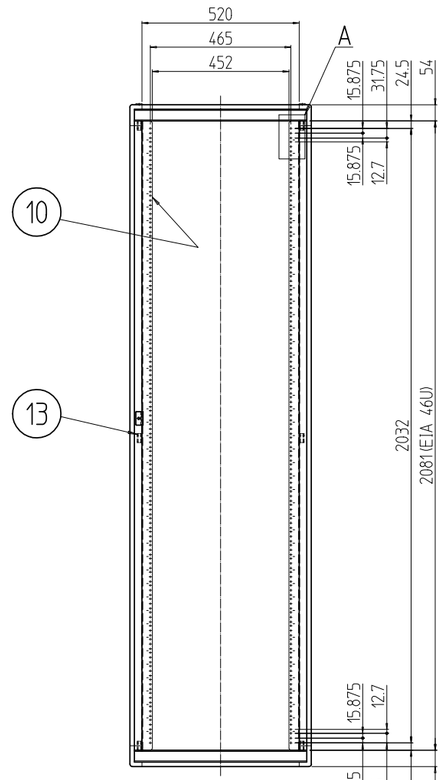

フロントドアを外した状態

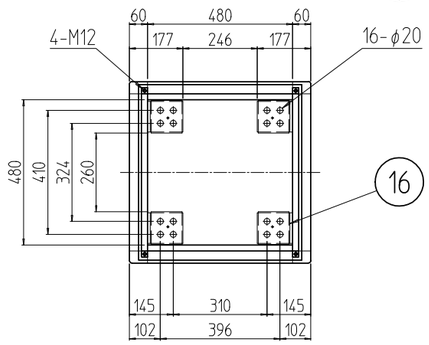

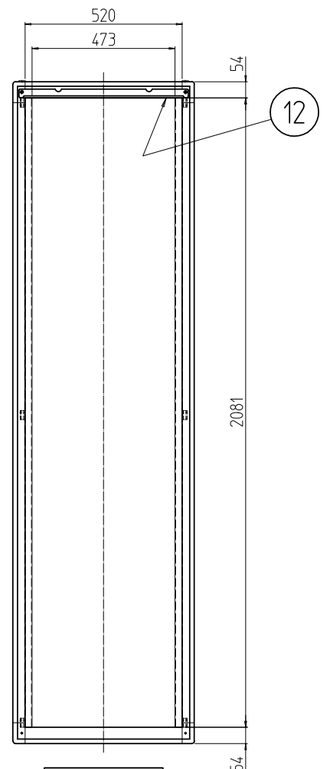

後板を外した状態

変更 REVISIONS			
回数 REV. MARK	日付 DATE	記事 CONTENTS	変更者 REVISED BY

個数 QUANTITY	No.	図番 DRAWING No.	部品名 PART NAME	材質 MATERIAL	仕上 FINISH
2	24		側板46U-600N	SPCC t0.8	「ホワイトグレイ」7.5Y7.4/0.8(25)メラミン塗装
2	23		サイドフレーム2 600	A6063S T5	B2アルマイト
6	22		サイドバーナット 600	A6061S T5	化成皮膜処理
3	21		シリンダー錠	SUS304/ZDC	生地/クロムメッキ
10	20		ワンタッチパネルファスナ	ポリプロピレン	「ブラック」
1セット	19		ドア軸セット	Fe/SUS304	Ep-Fe/Ni5b,Cr0.1r/生地
1	18		フラッシュリフトハンドル	ZDC	サチライトクロムメッキ
4	17		M12化粧ボルト	丸鉄 φ25	Ep-Fe/Ni5b,Cr0.1r/生地
4	16		アンカー金具	SPCC t3.2	Ep-Fe/Zn5/CM2C
1	15		窓 600-46U	アクリル板 t3.0	「ミスティースモーク」
2	14		ネームプレート 600	カラーALP t1.5	「ホースグレイ」
12	13		ブラケット 600FR	SPCC t3.2	「ホワイトグレイ」ED塗装
1	12		後板固定フレーム W600	SPCC t1.2	
4	11		ガイドマウントフレーム 46U	SPCC t2.0	
2	10		パネルマウントフレーム 46U	SPCC t3.2	
1	09		後板 600-46U	SPCC t0.8	「ホワイトグレイ」7.5Y7.4/0.8(25)メラミン塗装
1	08		ドア 600-46U	SPCC t0.8/t1.0/t2.0	
1	07		天板 600-600	SPCC t1.2	
2	06		ネームフレーム 600	A6063S T5	
2	05		ボトムDフレーム 600	A6N01S T5	
2	04		トップDフレーム 600		
4	03		Hフレーム 46U		
4	02		トップWフレーム 600		
試商品8	01		トップコーナー	ADC-12	

型式 MODEL	NAC-46U6060N2	単位 UNIT	mm
尺度 SCALE	1 : 20	設計 DESIGNED / 検図 CHECKED / 承認 APPROVED	
図名 TITLE	外観寸法		
品名 NAME	ネットワークラック		
型式 MODEL	NAC-46U6060N2		
図番 DRAWING No.	NAC-129011		

出図

IDEAL 摂津金属工業株式会社